RANGE ROVER

Club

Руководство по эксплуатации

Range Rover 2008

www.rangeroverclub.net

Содержание руководства

Краткий обзор

Краткий обзор 5
Памятка для заправочной станции 35

Общие сведения

Общие сведения 38
Запасные части и дополнительное оборудование 43

Органы управления и приборы

Ключи и пульты дистанционного управления 46
Замки и сигнализация 48
Сиденья 62
Ремни безопасности 76
Детские кресла 84
Подушки безопасности 94
Рулевая колонка 108
Наружные зеркала 110
Приборы 114
Маршрутный компьютер 116
Бортовой компьютер 117
Информационная панель 127
Сигнализаторы 145
Звуковые предупреждения 151
Световые приборы и указатели . . 153
Стеклоочистители и омыватели . . 160
Звуковой сигнал 166
Блокнот 167
Электрические стеклоподъемники 169
Потолочный люк 173
Обогрев и вентиляция 176
Оборудование салона 196

Управление автомобилем

Запуск и управление 223
Каталитический нейтрализатор . . 237
Заправка топливом 239
Система помощи при парковке . . 246
Камера заднего вида 248
Автоматическая коробка передач 249
Раздаточная коробка 256
Круиз-контроль 260
Тормоза 263
Система динамической стабилизации и противобуксовочная система . . 271
Управление движением под уклон 273
Пневматическая подвеска 277
Распознавание поверхности Terrain Response 284
Буксировка 294
Буксировка автомобиля 303
Перевозка груза 307
Системы переднего освещения . . 309

Обслуживание

Обслуживание 312
Открывание капота 317
Моторный отсек 318
Моторное масло 320
Система охлаждения 322
Тормоза 325
Гидроусилитель рулевого управления 327
Омыватели 329
Щетки стеклоочистителя 331
Аккумуляторная батарея 333
Шины 337
Чистка и уход за автомобилем . . . 352
Идентификационные номера 357

www.rangeroverclub.net

www.rangeroverclub.net

Содержание руководства

Экстренные ситуации в пути

Замена колеса 358
Аварийный запуск двигателя. 369
Предохранители 373
Замена ламп 381

Технические характеристики

Смазочные материалы и рабочие жидкости 401
Заправочные емкости. 403
Двигатели. 404
Колеса и шины. 405
Масса 406
Габариты 409
Расход топлива 413
Соответствие требованиям 415

Аудиосистема

Прием радиосигнала. 427
Уход за сенсорным экраном 429
Органы управления системой 430
Настройки системы. 431
Настройки громкости, действующие в системе 439
Радиоприемник 448
Работа радиоприемника. 449
Система радиоинформации 456
Дорожная информация и новости 458
Проигрыватель компакт-дисков. 462
Распознавание голоса 475
Общие команды. 478
Команды управления мультимедийной системой в задней части салона 479
Команды управления радиоприемником 480
Команды управления проигрывателем компакт-дисков . . 484
Декларации соответствия 486

Телефон

Телефон – Введение 487
Система Bluetooth 489
Основной дисплей телефона 490
Информационный дисплей телефона 491
Базовые функции 492
Вызов абонента 493
Прием вызовов 495
Телефонный справочник 498
Список вызовов 502
Распознавание голоса в системе телефонной связи 506

Телевизор

Телевизор. 519

www.rangeroverclub.net

ДИСТАНЦИОННОЕ УПРАВЛЕНИЕ

К автомобилю прилагаются два пульта дистанционного управления, объединенные с ключами.
Тип прилагаемых пультов зависит от комплектации автомобиля.

Тип 1

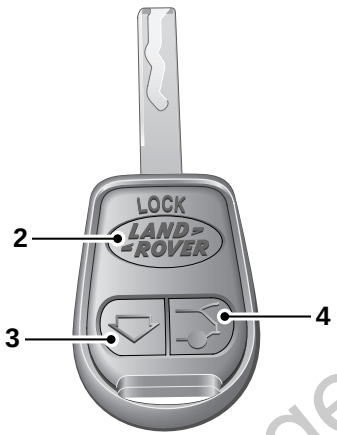

LAN1149

Тип 2

LAN1162

1. Кнопка высвобождения ключа

   Нажмите, чтобы выдвинулся сложенный ключ.

2. Кнопка запирания

   Нажмите один раз для запирания в режиме «Superlock» и активации периметрической сигнализации, защиты салона и датчика наклона.

   Нажмите дважды для запирания в режиме «Superlock» и активации периметрической защиты без активизации защиты салона и датчика наклона.

3. Кнопка отпирания

   Нажмите один раз для отключения сигнализации, отпирания двери водителя и активации функции памяти положения сиденья/зеркал.

   Нажмите дважды, чтобы отпереть остальные двери.

4. Кнопка двери багажного отделения

   Нажмите, чтобы отпереть дверь багажного отделения и отключить только защиту салона.

   Нажмите и удерживайте, чтобы активировать предупредительную сигнализацию.

Подробнее см. **СИСТЕМА СИГНАЛИЗАЦИИ**, стр. 48.

Одна точка доступа
Это – элемент защиты, позволяющий отпирать только дверь водителя. Дилер/технический центр компании Land Rover может отключить эту функцию на одном или на всех пультах дистанционного управления.

www.rangeroverclub.net

ЦЕНТРАЛЬНОЕ ЗАПИРАНИЕ

Выключатель центрального замка

Нажмите на выключатель центрального замка, чтобы запереть или отпереть все двери. Нажатие на этот выключатель не активирует сигнализацию.

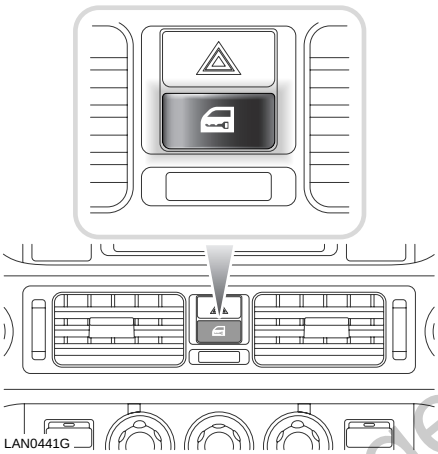

Примечание
Если замки уже были заперты по команде с пульта дистанционного управления, этот переключатель не позволяет разблокировать замки.

Выключатель отпирания двери багажного отделения

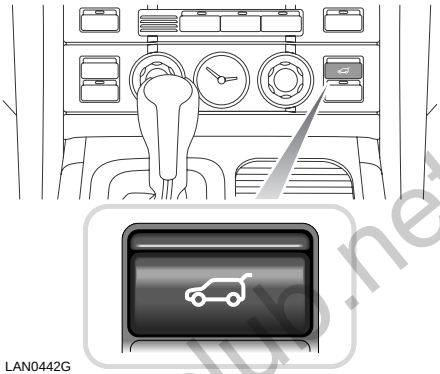

Если использована функция отпирания только одной точки доступа, и отперта только дверь водителя, нажмите на этот переключатель, чтобы открыть дверь багажного отделения.

www.rangeroverclub.net

www.rangeroverclub.net

ДВЕРЬ БАГАЖНОГО ОТДЕЛЕНИЯ

Открывание верхней створки багажной двери

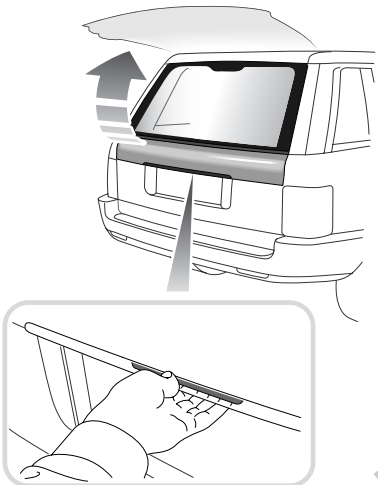

H3929

Отперев все двери, нажмите клавишу, расположенную на нижнем крае верхней створки багажной двери, и поднимите дверь.

Открывание нижней створки багажной двери

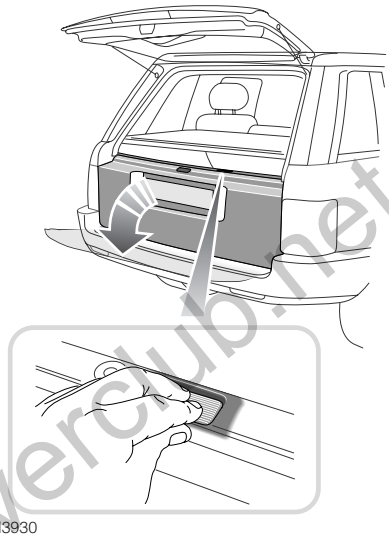

H3930

Открыв верхнюю створку багажной двери, нажмите клавишу открывания, расположенную на верхнем крае нижней створки двери, затем опустите дверь.

www.rangeroverclub.net

www.rangeroverclub.net

КАПОТ

Открывание

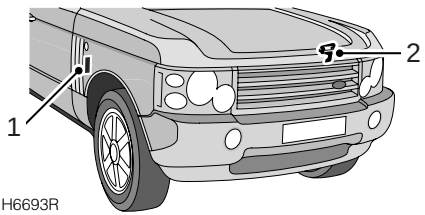

1. Потяните ручку замка капота, расположенную на внешней стороне ниши для ног водителя.
2. Поднимите рычаг защелки крышки капота, находящийся под передним краем капота, затем поднимите капот.

Закрывание

Рекомендуется опустить крышку капота и дать ей свободно упасть с высоты 300 мм (12 дюймов). Чтобы исключить риск повреждений, не нажимайте на крышку капота.

Попробуйте поднять передний край капота, чтобы убедиться, что замок полностью зафиксирован. Капот должен быть полностью неподвижен.

РЕГУЛИРОВКА СИДЕНИЙ

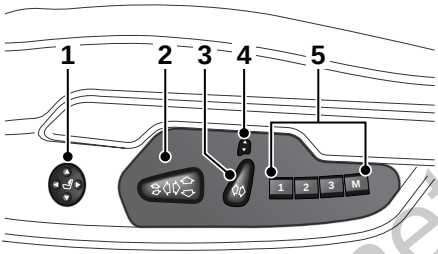

1. Регулятор поясничной опоры.
2. Переключатель перемещения сиденья вперед/назад, изменения высоты и угла наклона подушки.
3. Переключатель регулировки спинки сиденья.
4. Переключатель регулировки подголовника.
5. Кнопки запоминания положения (только для сиденья водителя).

www.rangeroverclub.net

www.rangeroverclub.net

НАРУЖНЫЕ ЗЕРКАЛА/ ЭЛЕКТРИЧЕСКИЕ СТЕКЛОПОДЪЕМНИКИ

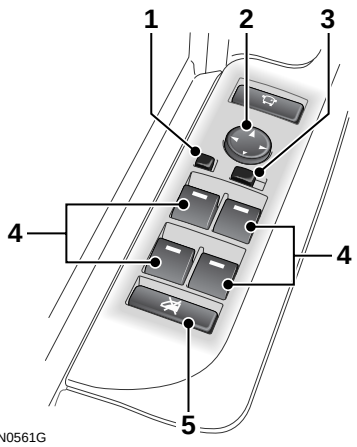

Наружные зеркала

Для регулировки наружных зеркал переведите переключатель (3) влево или вправо, чтобы выбрать одно из зеркал. Отрегулируйте положение зеркала с помощью четырехпозиционного переключателя (2).

Наклон наружного зеркала

Зеркало на пассажирской двери опускается во время движения задним ходом, если переключатель (3) установлен в положение для двери водителя. Это позволяет водителю видеть бордюр или обочину дороги.

Сервопривод зеркал

Зеркала дверей можно сложить, прижав к кузову, для проезда в ограниченном пространстве.

Нажмите на кнопку складывания зеркал (1), чтобы сложить зеркала. Нажмите еще раз, чтобы возвратить зеркала в рабочее положение.

Электрические стеклоподъемники

Окна можно полностью открыть или закрыть одним нажатием на кнопку.

Для того, чтобы открыть окно нажмите до упора на соответствующий выключатель стеклоподъемника (4).

Для того, чтобы закрыть окно потяните переключатель вверх до упора.

Задние выключатели стеклоподъемников можно заблокировать, нажав на кнопку (5).

Аэродинамический гул при открытых окнах
Если при открытом заднем окне появляется аэродинамический гул, опустите соседнее переднее окно примерно на 25 мм (1 дюйм). Это изменит интенсивность воздухообмена в салоне автомобиля и частично или полностью устранит этот эффект.

www.rangeroverclub.net

РЕГУЛИРОВКА ПОЛОЖЕНИЯ РУЛЕВОЙ КОЛОНКИ

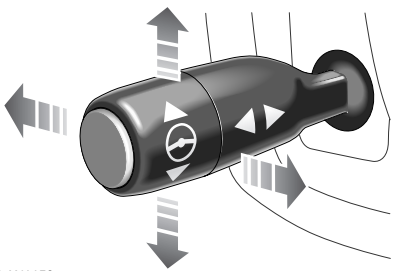

LAN1150

Рычаг регулировки положения рулевой колонки расположен на левой стороне рулевого колеса.

Положение рулевого колеса можно изменять в четырех направлениях, соответственно направлению движения рычага регулировки.

Когда автомобиль неподвижен, переместите рычаг вверх или вниз, чтобы отрегулировать высоту, и вперед или назад, чтобы изменить расстояние между рулевым колесом и водителем.

ЗАПОМИНАНИЕ ПОЛОЖЕНИЯ СИДЕНЬЯ ВОДИТЕЛЯ

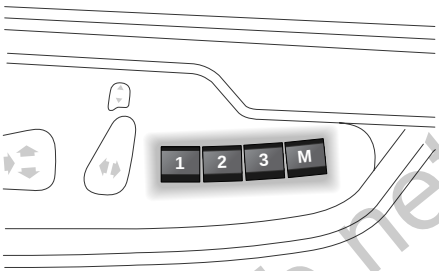

LAN0560G

Установив сиденье водителя, рулевую колонку и зеркала дверей в удобное положение, вы можете занести эту информацию в память автомобиля и использовать в дальнейшем.

1. Нажмите кнопку **M** для активации функции памяти. Если функция активна, на кнопке включится светодиод.
2. Нажмите кнопку **1**, **2** или **3**, чтобы занести текущие регулировки в соответствующие ячейки памяти.

Примечание
Если кнопки **1**, **2** или **3** не нажаты в течение семи секунд после нажатия на кнопку M, функция запоминания отменяется.

www.rangeroverclub.net

www.rangeroverclub.net

Открыв дверь водителя, вы можете вызвать из памяти нужное положение сиденья, нажав на кнопку **1**, **2** или **3**. Сиденье, рулевая колонка и зеркала дверей будут установлены в ранее выбранные положения.

Если дверь водителя закрыта, сначала переведите ключ стартера в положение I, а затем нажмите на кнопку.

ПОТОЛОЧНЫЙ ЛЮК

Потолочный люк – принцип действия

Потолочный люк оснащен механизмом, предотвращающим защемление – он немного приоткрывает панель люка, если при его закрывании возникает препятствие.

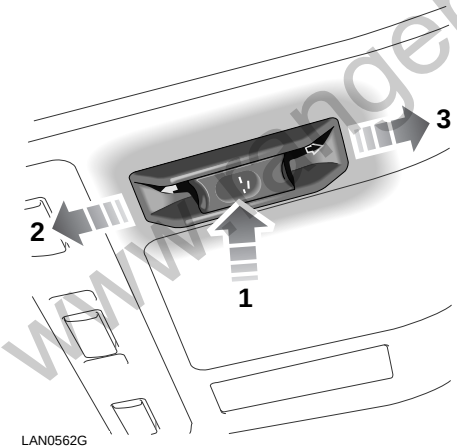

1. Нажмите, чтобы перевести люк в наклонное положение.
2. Толкните назад, чтобы открыть люк.
3. Потяните вперед, чтобы закрыть люк.

Работа переключателя
Переключатель потолочного люка имеет два положения для перемещения вперед и назад. В первом положении люк открывается или закрывается, пока нажат переключатель. Для того, чтобы полностью открыть или закрыть люк крыши одним нажатием, нажмите на переключатель до упора вперед или назад, во второе положение.

www.rangeroverclub.net

ПЕРЕДАТЧИК HOMELINK

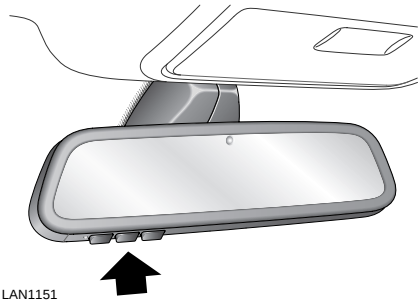

Кнопки (показаны на рисунке стрелками) можно запрограммировать на подачу радиосигнала для дистанционного управления внешними устройствами: гаражными и въездными воротами, системами безопасности и т.п.

За дополнительной информацией обращайтесь к разделу Land Rover Homelink® на странице 209.

РЕМНИ БЕЗОПАСНОСТИ И ДЕТСКИЕ КРЕСЛА

В большинстве стран использование ремней безопасности на передних и задних сиденьях является обязательным. Использование ремней безопасности спасает жизни.
Водитель и все пассажиры всегда должны пристегиваться ремнями безопасности во время поездок.

Если ремень безопасности водителя и/или пассажира не пристегнут, на панели приборов загорится сигнализатор.
В зависимости от комплектации автомобиля, в дополнение к этому может прозвучать прерывистый предупреждающий сигнал.

Детские кресла

Выбирая детское кресло, важно в первую очередь учитывать вес, а не возраст ребенка.

www.rangeroverclub.net

www.rangeroverclub.net

ОТКЛЮЧЕНИЕ ПОДУШКИ БЕЗОПАСНОСТИ ПАССАЖИРА

Если необходимо установить детское кресло на переднее сиденье пассажира, следует отключить подушку безопасности пассажира.

Для отключения подушки безопасности откройте дверь переднего пассажира и при помощи ключа зажигания поверните выключатель **PASS.AIRBAG** (Подушка безопасности пассажира) (расположенный на краю панели) в положение **OFF** (Выкл.).

При отключенной подушке безопасности индикатор состояния, расположенный на потолочной консоли, будет гореть, пока включено зажигание.

Примечание
Если на переднее сиденье пассажира садится взрослый, убедитесь в том, что выключатель **PASS.AIRBAG** установлен в положение **ON** (Вкл.).

www.rangeroverclub.net

СИСТЕМА ПОМОЩИ ПРИ ПАРКОВКЕ

Если при включенном зажигании выбрана задняя передача, активируется передняя и задняя система помощи при парковке. Через одну секунду звучит короткий подтверждающий сигнал.

При обнаружении препятствия датчики подают прерывистый тональный сигнал. По мере приближения автомобиля к препятствию увеличивается частота прерывистого тонального сигнала.

Когда расстояние между датчиком и препятствием сокращается приблизительно до 30 см (1 фута), звуковой сигнал становится непрерывным.

Система помощи при парковке автоматически отключается, когда скорость движения автомобиля вперед становится больше 32 км/ч (20 миль/ч).

Система помощи при парковке передним ходом – ручное управление

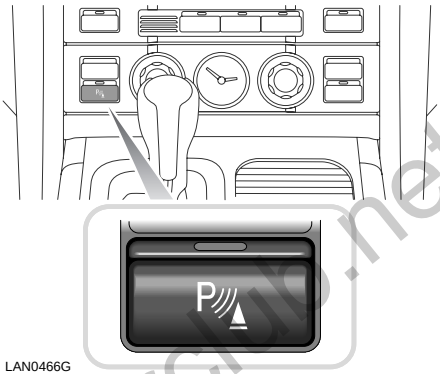

LAN0466G

При управлении автомобилем в ограниченном пространстве система помощи при парковке передним ходом может быть включена вручную нажатием переключателя на панели приборов. При этом переключатель подсвечивается и звучит короткий подтверждающий сигнал.

www.rangeroverclub.net

www.rangeroverclub.net

УПРАВЛЕНИЕ МИКРОКЛИМАТОМ

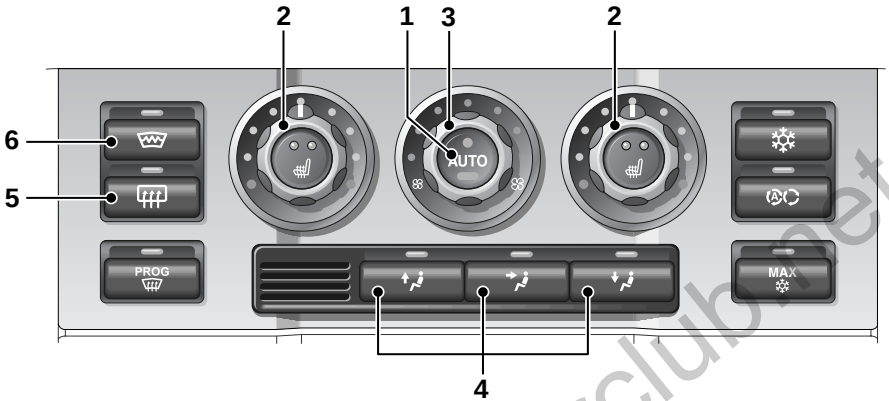

LAN1152

Ниже кратко описаны основные функции системы управления микроклиматом.

Рекомендуемый режим
Автоматический режим работы (**AUTO**) является штатным режимом. Он предотвращает запотевание стекол.

1. **Автоматический режим**

   Нажмите для включения автоматического режима работы системы управления микроклиматом. Система автоматически регулирует нагрев воздуха, скорость вращения вентилятора отопительной системы, поступление наружного воздуха и распределение воздуха по салону с целью поддержания заданной температуры и снижения вероятности запотевания стёкол, не требуя постоянной ручной регулировки.

2. **Регулировка температуры**

   Вращайте регуляторы, чтобы выбрать нужную температуру в соответствующей части пассажирского салона.

3. **Управление подачей воздуха**

   Для усиления потока воздуха из вентиляционных отверстий поворачивайте регулятор по часовой стрелке, для уменьшения – против часовой стрелки.

4. **Регуляторы распределения воздуха**

   Можно выбрать несколько режимов одновременно.

5. **Обогрев ветрового стекла**

6. **Обогрев заднего стекла**

www.rangeroverclub.net

Отвод влаги при осушении воздуха
Система кондиционирования удаляет из воздуха влагу, которая может скапливаться под автомобилем. Появление под автомобилем лужиц не является признаком неисправности.

Сиденья с функциями управления микроклиматом

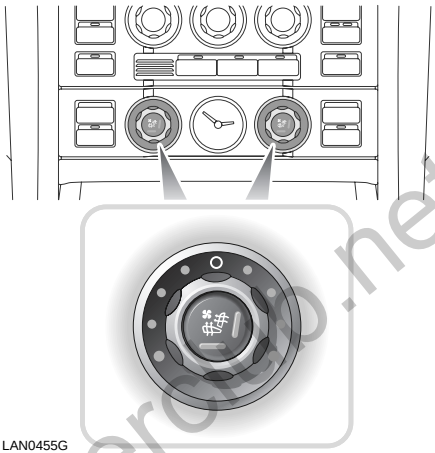

Поверните для включения функции управления микроклиматом для сидений и установки необходимой температуры воздушного потока.

Нажмите один раз, чтобы выбрать вентиляцию только для спинки сиденья. Второе нажатие отключает функцию управления микроклиматом сиденья. Чтобы включить вентиляцию спинки и подушки сиденья, нажмите кнопку третий раз.

Примечание
Сиденья с функциями управления микроклиматом потребляют значительный объем энергии аккумулятора. Этой функцией следует пользоваться только при работающем двигателе.

www.rangeroverclub.net

www.rangeroverclub.net

НАРУЖНЫЕ СВЕТОВЫЕ ПРИБОРЫ

Главный выключатель наружных световых приборов

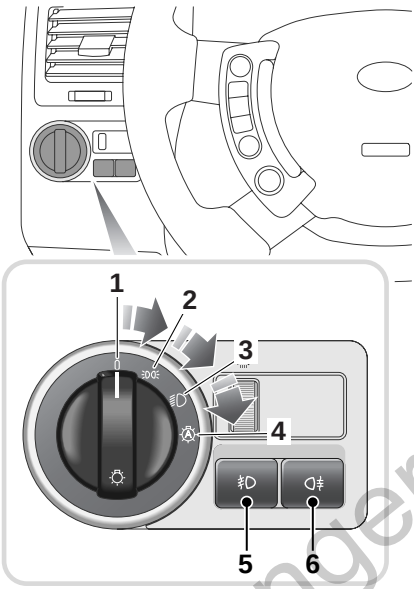

LAN1153

1. Габаритные фонари и фары выключены.
2. Габаритные фонари включены.
3. Включены фары.
4. Включен режим AUTO (Автом.).

   В режиме AUTO датчики освещения контролируют уровень освещенности и автоматически включают и выключают габаритные фонари и ближний свет фар.
5. Передние противотуманные фары
6. Задние противотуманные фары

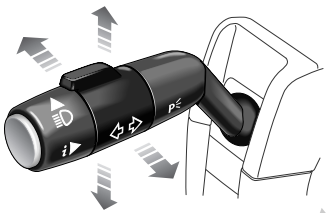

LAN1154

Указатели поворота

Для управления указателями поворота переместите рычаг вверх или вниз.

Для указания смены полосы движения переведите рычаг вверх или вниз до промежуточного положения, преодолевая сопротивление пружины, затем отпустите. Соответствующий указатель поворота мигнет три раза.

Дальний свет фар

Переместите рычаг вперед, чтобы переключить фары в режим дальнего света. Потяните рычаг на себя для возврата в режим ближнего света.

Для сигнализации светом фар слегка потяните рычаг в сторону рулевого колеса и отпустите.

www.rangeroverclub.net

СТЕКЛООЧИСТИТЕЛИ И ОМЫВАТЕЛИ

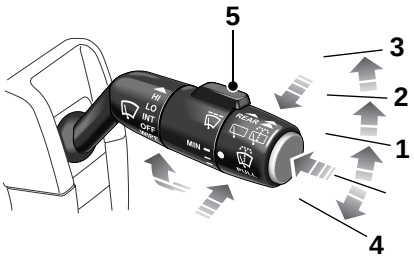

LAN1143

1. Прерывистая работа стеклоочистителей или работа в режиме датчика дождя.
2. Работа с нормальной частотой.
3. Работа с высокой частотой.
4. Однократное включение.
5. Вращайте ручку для регулировки скорости прерывистого режима стеклоочистителя или чувствительности датчика дождя.

Задний стеклоочиститель и омыватель

Для включения заднего стеклоочистителя переведите рычаг вперед в первое положение.
Для включения задних омывателей переведите рычаг во второе положение. После отпускания рычаг возвращается в первое положение.

Потяните рычаг назад, чтобы выключить задний стеклоочиститель.

Стеклоочиститель ветрового стекла

Нажмите и отпустите кнопку на конце рычага для управления омывателем ветрового стекла.

Чтобы одновременно включить стеклоочистители и омыватели, нажмите и удерживайте кнопку.

Примечание
Перед въездом на автоматическую мойку выключите стеклоочистители, чтобы отключить датчик дождя. Если этого не сделать, стеклоочистители включатся во время мойки автомобиля и могут получить повреждения.

www.rangeroverclub.net

www.rangeroverclub.net

ПРЕДУПРЕДИТЕЛЬНЫЕ СИГНАЛИЗАТОРЫ

Дальний свет фар – СИНИЙ

Указатели поворота – ЗЕЛЕНЫЙ

Свечи предпускового подогрева – ЯНТАРНЫЙ

Система динамической стабилизации (DSC) – ЯНТАРНЫЙ

Система управления движением под уклон (HDC) – ЗЕЛЕНЫЙ

Передние противотуманные фары – ЗЕЛЕНЫЙ

Задние противотуманные фонари – ЯНТАРНЫЙ

Зарядка аккумулятора – КРАСНЫЙ

Низкое давление масла – КРАСНЫЙ

Система контроля давления в шинах (TPM) – ЖЕЛТЫЙ

Проверка двигателя – ЯНТАРНЫЙ

Диапазон LOW – ЗЕЛЕНЫЙ

Габаритные фонари – ЗЕЛЕНЫЙ

Электронный стояночный тормоз (EPB) – КРАСНЫЙ

Тормозная система – КРАСНЫЙ

Ускоритель торможения (EBA) – ЯНТАРНЫЙ

Антиблокировочная тормозная система (ABS) – ЯНТАРНЫЙ

Система SRS подушек безопасности – КРАСНЫЙ

Круиз-контроль – ЗЕЛЕНЫЙ

Ремни безопасности – КРАСНЫЙ

Указатели поворота прицепа – ЗЕЛЕНЫЙ

Адаптивная система переднего освещения (AFS) – ЯНТАРНЫЙ

Предостережение: Включение любого красного сигнализатора указывает на серьезную неисправность. Остановите автомобиль на ближайшем безопасном участке дороги и обратитесь к разделу СИГНАЛИЗАТОРЫ, стр. 145.

www.rangeroverclub.net

ПАНЕЛЬ УПРАВЛЕНИЯ

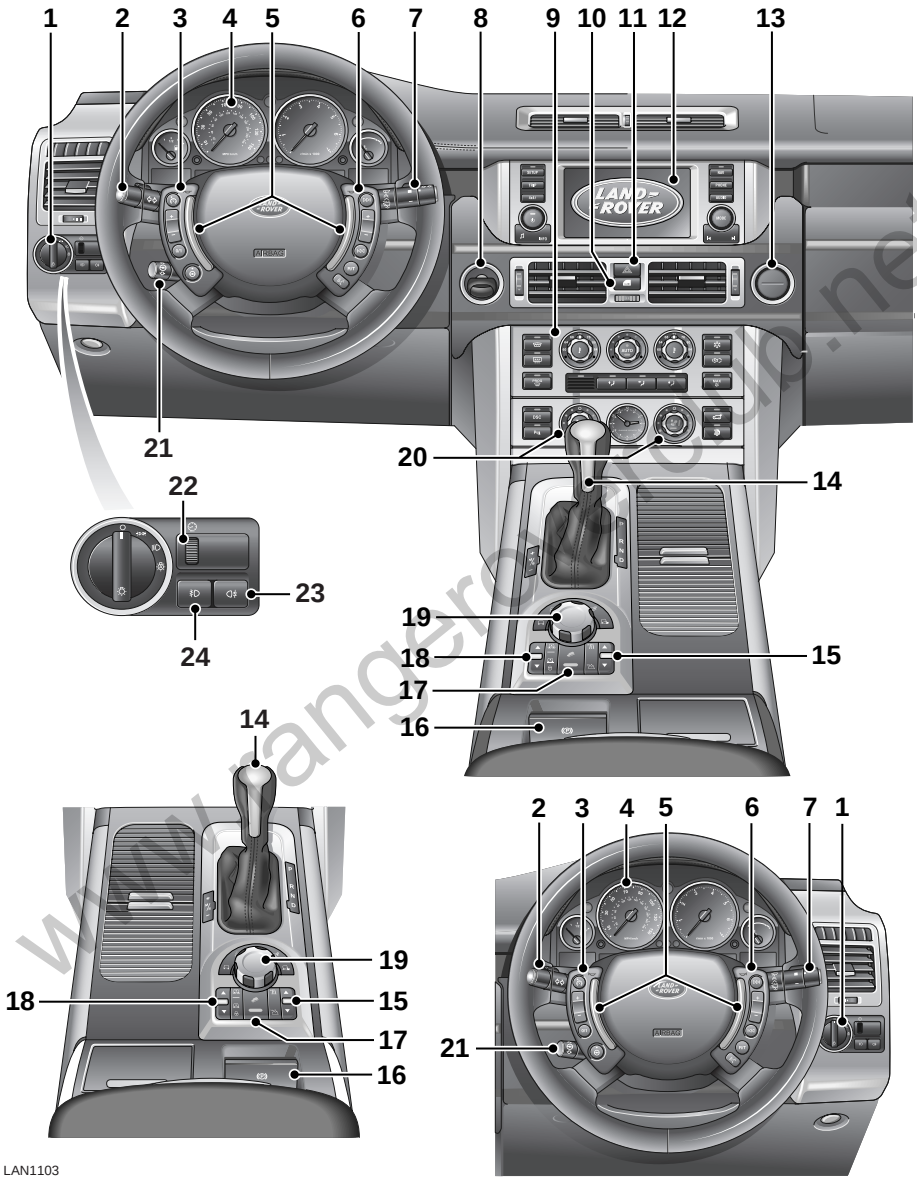

www.rangeroverclub.net

Краткий обзор

1. Главный выключатель наружных световых приборов
2. Органы управления фарами и указателями поворота
3. Переключатели круиз-контроля
4. Блок приборов
5. Выключатели звукового сигнала
6. Дистанционное управление аудиосистемой
7. Органы управления очистителями и омывателями ветрового стекла
8. Выключатель стартера
9. Ручки регулировки обогревателя/кондиционера
10. Выключатель центрального замка
11. Выключатель аварийной световой сигнализации
12. Органы управления сенсорным экраном
13. Выключатель перчаточного ящика
14. Главный селектор передач
15. Переключатель раздаточной коробки
16. Электронный стояночный тормоз
17. Переключатель системы управления движением под уклон
18. Органы управления пневматической подвеской
19. Выключатель системы Terrain Response
20. Органы управления сиденьями с функциями управления микроклиматом
21. Регулятор рулевой колонки
22. Регулировка подсветки панели приборов
23. Задние противотуманные фары
24. Передние противотуманные фары

www.rangeroverclub.net

www.rangeroverclub.net

ЭЛЕКТРИЧЕСКИЙ СТОЯНОЧНЫЙ ТОРМОЗ

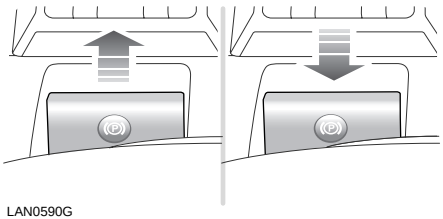

LAN0590G

Использование

При неподвижном автомобиле потяните вверх рычаг стояночного тормоза, затем отпустите его. На панели приборов загорится красный сигнализатор.

Отключение

Установив переключатель зажигания в положение I или II, нажмите педаль тормоза и опустите рычаг стояночного тормоза.

Если в неподвижном автомобиле задействован стояночный тормоз при установленной передаче **D** (Передний ход) или **R** (Задний ход), при нажатии на педаль акселератора стояночный тормоз отключается автоматически.

Дополнительная информация приведена в разделе **ЭЛЕКТРОННЫЙ СТОЯНОЧНЫЙ ТОРМОЗ (EPB)** на стр. 267.

ТРАНСМИССИЯ

Блокировка переключения передач

Для перемещения селектора коробки передач из положения **P** (Стоянка) в положение **R** установите переключатель зажигания в положение II и нажмите педаль тормоза.

Для перемещения между положениями **P** и **R** необходимо нажать кнопку разблокировки селектора.

Спортивный режим

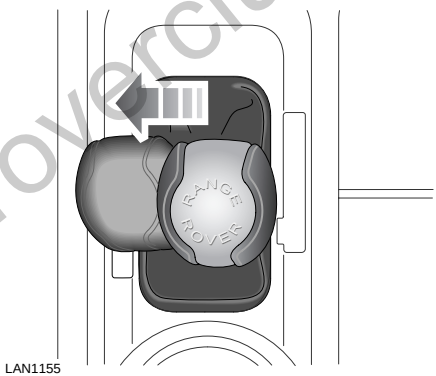

LAN1155

Для включения спортивного режима переместите селектор из положения **D** по направлению к левой стороне автомобиля. На информационной панели появится надпись **SPORT MODE** (Спортивный режим), и на несколько секунд включится индикатор **M/S** рядом с селектором. Для отмены спортивного режима возвратите селектор передач в положение **D**.

www.rangeroverclub.net

CommandShift™ – переключение передач вручную

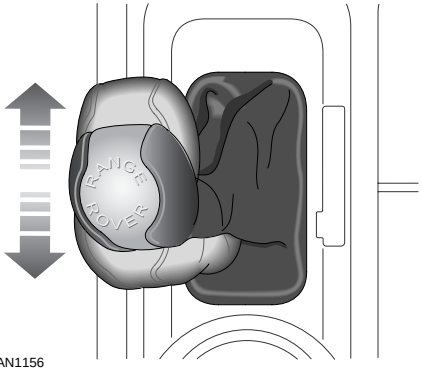

LAN1156

Когда выбран спортивный режим, при однократном перемещении селектора передач вперед коробка передач переключается на более высокую передачу. При перемещении назад происходит переключение на более низкую передачу. Перемещение селектора передач вперед или назад можно повторять до тех пор, пока не будет выбрано нужное передаточное число. Выбранное положение отображается на информационной панели.

Для выхода из режима CommandShift переведите селектор обратно в положение **D** (Передний ход).

РАЗДАТОЧНАЯ КОРОБКА

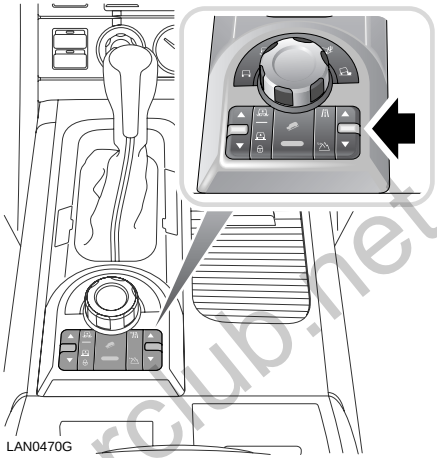
LAN0470G

Высокий диапазон передаточных чисел **HIGH** следует использовать для всех нормальных условий движения по дорогам, а также при движении по сухой ровной местности на бездорожье.

Диапазон **LOW** следует использовать для маневрирования на низкой скорости и в сложных условиях бездорожья.

Изменение диапазона

Рекомендуется выполнять переключение диапазонов, когда автомобиль неподвижен.
При работающем двигателе и в положении **N** (Нейтраль) главной коробки передач переведите рычаг раздаточной коробки в нужное положение и отпустите.
По завершении смены диапазона прозвучит звуковой сигнал и на центральном дисплее появится соответствующее сообщение.

www.rangeroverclub.net

ПНЕВМАТИЧЕСКАЯ ПОДВЕСКА

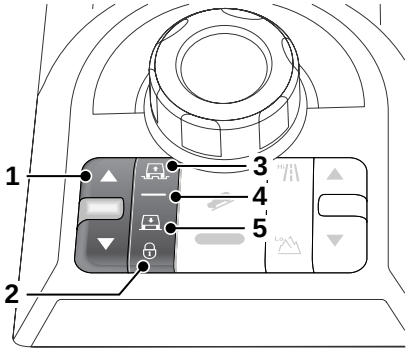

LAN0601G

Высоту автомобиля можно изменить с помощью переключателя подъема/опускания (1). Высота подъема может быть изменена, только когда двигатель работает, а двери закрыты. Индикаторы-стрелки на переключателе показывают направление перемещения и гаснут после завершения перемещения.

Режим для бездорожья (3) позволяет увеличить дорожный просвет, передний и задний угол проходимости и угол преодоления препятствия.

Режим для поездок по дорогам (4) соответствует нормальной высоте автомобиля.

Пониженная высота (5) предназначена для облегчения посадки, высадки, погрузки и разгрузки багажа.
Это положение можно выбрать в течение 40 секунд после выключения зажигания. Пониженную высоту также можно выбрать, нажав на кнопку пониженной высоты на панели двери водителя.

В режиме «проползания» (2) подвеска находится на пониженной высоте, и автомобиль может въехать на медленной скорости в низкое помещение.

www.rangeroverclub.net

www.rangeroverclub.net

СИСТЕМА TERRAIN RESPONSE

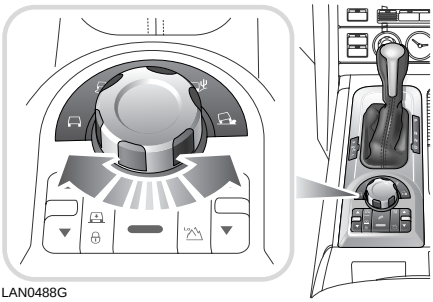

LAN0488G

Система Terrain Response всегда активна, её невозможно выключить. При запуске двигателя данная система обычно запускается в стандартной программе (СПЕЦ.ПРГРАММЫ ВЫКЛЮЧЕНЫ).

Для выбора одной из специальных программ поверните ручку. Специальные программы предназначены для движения на различных видах поверхности, они автоматически корректируют работу трансмиссии и подвески.

Рекомендуется выбирать одну из специальных программ, когда условия движения усложняются, и отменять ее, когда сложные условия преодолены.

Стандартная программа (СПЕЦ.ПРГРАММЫ ВЫКЛЮЧЕНЫ) – подходит для движения по обычным дорогам.

Трава-гравий-снег – для твердых, но скользких поверхностей, в частности, для движения по траве, снегу, рыхлому гравию, щебенке или по льду.

Грязь-колея – подходит для мягкой, грязной, неровной или изрезанной колеями поверхности. Рекомендуется включить пониженный диапазон передач на раздаточной коробке.

Песок – подходит для мягкой, относительно сухой, сыпучей песчаной поверхности, в частности, для поездок по дюнам и пустыням. Если песок рассыпчатый или мокрый, то более удобной может оказаться программа «Грязь-Колея».

Камни-малый ход – этот режим доступен, только когда выбран низкий диапазон раздаточной коробки. Режим подходит для движения по сырой или сухой твердой, устойчивой поверхности, которое сопровождается большим смещением колес, например, по скалам, валунам или каменистому дну реки.

Брод
При преодолении брода включите программу, подходящую для подводной поверхности. Максимальная глубина брода не должна превышать 700 мм (27,5 дюйма).

www.rangeroverclub.net

СИСТЕМА УПРАВЛЕНИЯ ДВИЖЕНИЕМ ПОД УКЛОН (HDC)

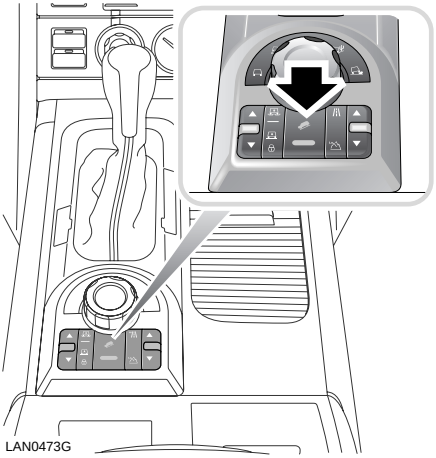

Система HDC обеспечивает улучшенное управление при движении по бездорожью, особенно при движении под уклон.

Для включения системы HDC нажмите выключатель (показан стрелкой). Систему HDC можно включить при скорости до 80 км/ч (50 миль/ч), однако она полностью активируется, только когда скорость становится ниже 50 км/ч (30 миль/ч); в качестве подтверждения загорается сигнализатор HDC на панели приборов.

Для отключения HDC нажмите выключатель еще раз.

www.rangeroverclub.net

www.rangeroverclub.net

КРУИЗ-КОНТРОЛЬ

Блокировка круиз-контроля педалью тормоза
Круиз-контроль автоматически выключится при нажатии педали тормоза или падении скорости ниже 32 км/ч (20 миль/ч).

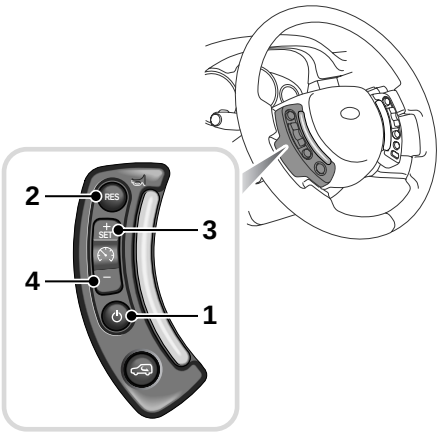

LAN1132

Круиз-контроль позволяет водителю поддерживать постоянную скорость движения, не пользуясь педалью акселератора.

1. Главная кнопка – нажмите, чтобы включить/выключить круиз-контроль.
2. Кнопка возобновления – нажмите, чтобы возобновить движение со скоростью, которая занесена в память системы.
3. + Кнопка ускорения/Задания скорости – нажмите, чтобы задать скорость движения или увеличить скорость с шагом 2 км/ч (1 миля/ч), когда система работает.
4. – Кнопка замедления – нажмите, чтобы уменьшить скорость с шагом 2 км/ч (1 миля/ч), когда система работает.

www.rangeroverclub.net

www.rangeroverclub.net

РАБОТА АУДИОСИСТЕМЫ

1. Нажмите для вызова настроек системы.
2. Нажмите для использования функций навигационной системы.
3. Кнопка телефона.
4. Кнопка аудио/видеосистемы.
5. Нажмите для включения режима «аудио» и поворачивайте регулятор для выбора режимов «радио», CD, TV или AUX.
6. Нажмите для переключения между предварительно настроенными радиостанциями или для пропуска композиций на дисках CD/MP3.
7. Нажмите и отпустите для включения/выключения дорожной информации. Нажмите и удерживайте в течение двух секунд для включения режима новостей.
8. Нажмите для вызова меню настроек звука, вращайте ручку для регулировки параметра.
9. Нажмите для включения или выключения аудиосистемы и вращайте для регулировки громкости.
10. Нажмите для отображения информации о движении по бездорожью.
11. Нажмите для отображения информации о движении по дороге.

www.rangeroverclub.net

Органы управления на рулевом колесе

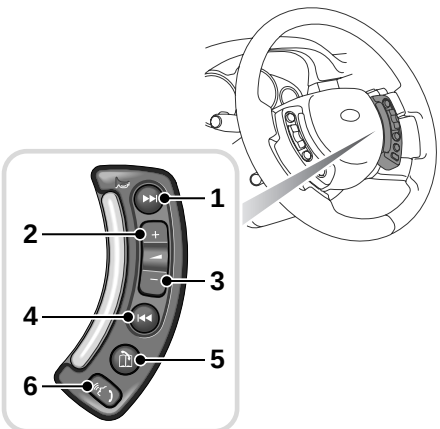

LAN1131

1. Нажмите для переключения между предварительно настроенными радиостанциями или для пропуска композиций на дисках CD/MP3. Нажмите и удерживайте в течение двух секунд для поиска следующей радиостанции или для перехода вперед по композиции на диске CD/MP3.
2. Нажмите для увеличения громкости.
3. Нажмите для уменьшения громкости.
4. Нажмите для переключения между предварительно настроенными радиостанциями или для пропуска композиций на дисках CD/MP3. Нажмите и удерживайте в течение двух секунд для поиска предыдущей радиостанции или для перехода назад по композиции на диске CD/MP3.
5. Нажмите для переключения между режимами аудиосистемы и телефона.
6. Нажмите, чтобы включить функцию распознавания голоса.

www.rangeroverclub.net

www.rangeroverclub.net

РАБОТА РАДИОПРИЕМНИКА

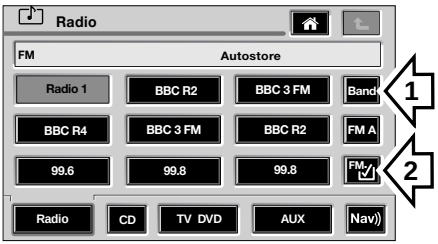

LAN1158 ENG

В меню аудиосистемы выберите **Radio** (Радио). В режиме радиоприемника несколько раз коснитесь пиктограммы **Band** (Диапазон) **1**, чтобы выбрать нужный диапазон частот (например, FM, MW, или AM в зависимости от рынка).

Сохранение радиостанций

Коснитесь пиктограммы 2 настройки FM для перехода к экрану настройки. Выбрав вкладку **Tuning** (Настройка), коснитесь пиктограммы **Auto Store** (Автосохранение) для автоматического сохранения 9 радиостанций с самым мощным сигналом. Повторите эту операцию в остальных диапазонах частот.

Чтобы сохранить настройки нужных радиостанций вручную, обратитесь к Руководству по эксплуатации.

РАБОТА ПРОИГРЫВАТЕЛЯ КОМПАКТ-ДИСКОВ

Автоматическая смена компакт-дисков

Блок с автоматической сменой компакт-дисков расположен в верхней секции отделения для перчаток.

1. Полностью откройте шторку автоматического чейнджера, нажмите на кнопку **EJECT** (Извлечь) и извлеките магазин. Закройте дверцу чейнджера.
2. Вытяните из магазина лоток до положения, в котором возникнет сопротивление, и вставьте диск CD/MP3 (маркировкой вверх). Задвиньте лоток в магазин до щелчка.
3. Откройте дверцу автоматического чейнджера и установите магазин на место в правильном положении. Магазин должен зафиксироваться со щелчком.

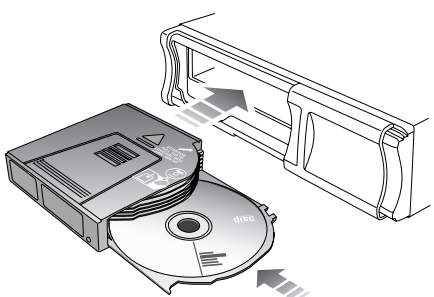

ICE1971 ENG

Примечание
Закройте дверцу чейнджера, чтобы в блок не попала грязь, которая может привести к пропускам при воспроизведении.

www.rangeroverclub.net

www.rangeroverclub.net

Воспроизведение дисков CD/MP3

В меню аудиосистемы выберите **CD**. В режиме CD система загружает диски из магазина. По окончании загрузки на дисплее появится список загруженных дисков CD/MP3 и начнется воспроизведение первого диска. Для временной приостановки воспроизведения нажмите на пиктограмму паузы. Чтобы возобновить воспроизведение, коснитесь этой пиктограммы еще раз.

LAN1159 ENG

Если выбран диск MP3, в дополнительном информационном окне появится информация о папке. Для перехода между папками нажимайте на пиктограммы стрелок «вперед» и «назад».

Выбор компакт-диска

Для выбора нужного диска в автоматическом чейнджере коснитесь соответствующей пиктограммы CD с **1** по **6**. После выбора диска автоматически начнется воспроизведение, остальные загруженные в магазин диски будут воспроизведены последовательно.

www.rangeroverclub.net

www.rangeroverclub.net

ТЕЛЕФОННАЯ СИСТЕМА С ПОДДЕРЖКОЙ BLUETOOTH

Мобильные телефоны с поддержкой Bluetooth могут связываться со встроенной телефонной системой автомобиля.

Следующая процедура демонстрирует, как подсоединить мобильные телефоны наиболее популярных моделей.

Установление парного соединения с телефоном

Подготовьте мобильный телефон к установлению связи с системой. Для получения дополнительных сведений обратитесь к инструкции изготовителя телефона или к приведенной ниже таблице команд.

Nokia	Motorola	Ericsson
1. Выберите Menu (Меню)	Выберите Menu (Меню)	Выберите Menu (Меню)
2. Выберите Settings (Параметры)	Выберите Settings (Параметры)	Выберите Connectivity (Соединения)
3. Выберите Bluetooth ИЛИ Connectivity (Соединения), затем Bluetooth.	Выберите Connection (Настройка для автомобиля)	Выберите Bluetooth
4. Выберите On (Вкл.)	Выберите Bluetooth-соединение	Выберите My Devices (Мои устройства)
5. Выберите Search for audio devices (Поиск внешних аудиоустройств)	Выберите Hands-free (Аудио-гарнитура)	Выберите New Device (Добавить). Для подтверждения нажмите OK
6. После поиска выберите Land Rover	Выберите Look for devices (Поиск устройств)	После поиска выберите Land Rover
7. Введите код 2121. Нажмите OK для подтверждения	После поиска выберите Land Rover	Выберите Connect (Подключить)
8. Нет соединения? Выберите Bluetooth (Меню), затем Paired devices (Подключенные устройства), Land Rover	Связь с? Выберите «Да» и введите код 2121	Введите код 2121 после подсказки

www.rangeroverclub.net

Когда связь телефона с бортовой системой будет успешно установлена, в экранном телефонном меню появится опция **Bluetooth**.

Эффект эха при разговоре по телефону
Если во время использования телефона возникает эхо, уменьшите громкость аудиосистемы.

Выбор Bluetooth
Если в радиусе действия находятся несколько зарегистрированных телефонов с функциями Bluetooth, система автоматически выберет последний использовавшийся телефон.

Поддерживаемые мобильные телефоны
Компанией Land Rover протестировано большое число моделей мобильных телефонов, совместимость которых с системой автомобиля гарантируется. Однако поддерживаются не все мобильные телефоны. Самый последний перечень поддерживаемых телефонов и версий программного обеспечения можно найти на сайте **www.ownerinfo.landrover.com**. Можно также получить этот список у дилера компании или в ее техническом центре. Надежная работа не указанных в списке телефонов не гарантируется.

Вызов абонента

1. Установив парное соединение с телефоном, в главном меню выберите **Phone** (Телефон) или нажмите кнопку **PHONE** рядом с экраном.
2. Введите нужный номер телефона с экранной клавиатуры.
3. Для установления соединения коснитесь программной клавиши отправки вызова или нажмите кнопку телефона/голосового управления на рулевом колесе.

Прием вызова

Чтобы ответить на вызов или завершить разговор, нужно нажать программную кнопку вызова на экране или нажать кнопку телефона/голосового управления на рулевом колесе.

www.rangeroverclub.net

www.rangeroverclub.net

УСТАНОВКА ВРЕМЕНИ

LAN1160

Чтобы установить время, нажмите кнопку **SETUP** (Установка).

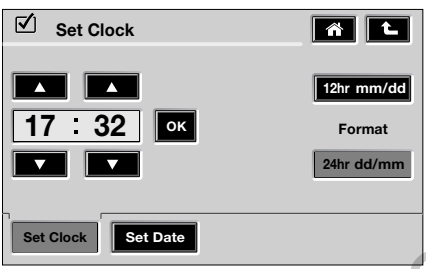

LAN1161 ENG

На экране установки коснитесь пиктограммы **Clock** (Часы) для перехода к экрану **Set Clock** (Настройка часов).

www.rangeroverclub.net

www.rangeroverclub.net

ТОПЛИВОНАЛИВНАЯ ГОРЛОВИНА

ВНИМАНИЕ

Обязательно проследите за тем, чтобы во время дозаправки автомобиля топливный обогреватель НЕ РАБОТАЛ. См. ФУНКЦИЯ ТАЙМЕРА СИСТЕМЫ МИКРОКЛИМАТА, стр. 186.

Топливоналивная горловина расположена на заднем правом крыле. Полностью отперев автомобиль, нажмите на правую сторону лючка топливоналивной горловины.

Поверните крышку против часовой стрелки. Перед снятием крышки дождитесь полного сброса давления в баке.

Устанавливая крышку топливного бака на место, затяните ее по часовой стрелке до щелчка запорного механизма.

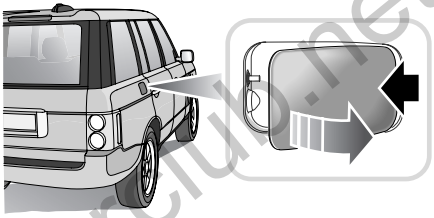

H6536G

Тип топлива	
Автомобили с бензиновым двигателем	Неэтилированный высокосортный бензин с октановым числом 95.
Автомобили с дизельным двигателем	Топливо, соответствующее спецификации EN590. Максимально допустимое содержание биодизельного топлива составляет 5 %.

Предостережение: Если в топливный бак случайно залито топливо неподходящего типа, не запускайте двигатель. Обязательно обратитесь за квалифицированной помощью.

Примечание: *За дополнительной информацией обратитесь к разделу* ***ЗАПРАВКА ТОПЛИВОМ****, стр. 243.*

Этаноловое топливо E85

Предостережение: Данный автомобиль не предназначен для эксплуатации на топливе с содержанием этанола выше 10 %.

Запрещается использовать топливо типа E85 (85 % этанола). Оборудование, необходимое для использования топлива с содержанием этанола выше 10 %, на данном автомобиле отсутствует. Использование топлива типа E85 приведет к выходу из строя двигателя и топливной системы.

www.rangeroverclub.net

Блокиратор, исключающий заправку автомобиля бензином

В автомобилях с дизельным двигателем заливная горловина топливного бака снабжена блокиратором, который исключает случайную заправку автомобиля бензином. Если в горловину топливного бака вставлен узкий наконечник заправочного пистолета, который служит для подачи неэтилированного бензина, срабатывает блокировка.

Для того чтобы заправить топливный бак дизельным топливом, сработавший блокиратор потребуется переустановить. Для этого предназначен специальный инструмент, входящий в комплект инструментов. Подробнее см. **СИСТЕМА ОТКЛЮЧЕНИЯ ПОДАЧИ ТОПЛИВА**, стр. 244, и **НАБОР ИНСТРУМЕНТОВ**, стр. 358.

Примечание: *Ответственность за заправку автомобиля топливом правильного типа несет водитель. Блокиратор подачи бензина лишь снижает риск заправки автомобиля неправильным топливом.*

Предостережение: Использование топлива неправильного типа может привести к серьезному повреждению двигателя и топливной системы вашего автомобиля.

www.rangeroverclub.net

www.rangeroverclub.net

ДАВЛЕНИЕ В ШИНАХ

Давление в шинах указано на ярлыке на стойке B со стороны водителя (видна, когда дверь водителя открыта). См. **Информационная табличка с данными о шинах**, стр. 343.

Проверку давления следует проводить на холодных шинах. В нагретых шинах (после того, как автомобиль проехал некоторое расстояние) давление воздуха увеличивается естественным образом. Если необходимо проверить давление в нагретых шинах, следует учитывать, что давление возрастает на 30 – 40 кПа (0,3 – 0,4 бар/4 – 6 фунт-сил/кв.дюйм). При таких условиях запрещается выпускать воздух из шин, чтобы довести давление до рекомендуемого уровня.

Примечание: *Дополнительная информация о предписанном давлении в шинах дана в разделе* ***Давление в шинах****, стр. 341.*

Давление в шине временного запасного колеса	кПа	бар	фунт-сила/ кв.дюйм
Любое положение или вариант нагрузки	420	4,2	60

ТЕХНИЧЕСКИЕ ХАРАКТЕРИСТИКИ РАБОЧИХ ЖИДКОСТЕЙ

Доливка моторного масла	
Автомобили с бензиновым двигателем	Используйте масло 5W/30, соответствующее спецификации ACEA:A3 (с API SL или SM). Желательно применять Land Rover WSS–M2C913–B.
Автомобили с дизельным двигателем	Используйте масло 5W/30, только соответствующее спецификации Land Rover WSS–M2C913–B.
Доливка рабочей жидкости системы охлаждения	
Все автомобили, до –40 °C (–40 °F).	Смесь воды и рекомендованного антифриза в пропорции 50/50.

Примечание: *За дополнительной информацией обратитесь к разделу* ***СМАЗОЧНЫЕ МАТЕРИАЛЫ И РАБОЧИЕ ЖИДКОСТИ****, стр. 401.*

www.rangeroverclub.net

www.rangeroverclub.net

СЛОВАРЬ СИМВОЛОВ

Перечисленные ниже предупреждения, предостережения и символы, используемые в этом руководстве, служат для привлечения вашего внимания к различной информации.

Предупреждения

ВНИМАНИЕ

В данное руководство включены предупреждения по безопасности. Они указывают на процедуры, которые следует точно выполнять, или содержат информацию для внимательного изучения во избежание травм.

Меры предосторожности

Предостережение: В данном руководстве содержатся меры предосторожности. Они указывают на процедуры, которые следует точно выполнять, или содержат информацию, которую следует самым тщательным образом учитывать во избежание повреждения автомобиля.

Символы

Этот символ утилизации показывает, что компоненты следует утилизировать должным образом во избежание загрязнения окружающей среды.

Этот символ показывает параметры, которые можно регулировать, отключать или включать, обратившись к дилеру или в технический центр Land Rover.

www.rangeroverclub.net

www.rangeroverclub.net

ПРЕДУПРЕЖДАЮЩИЕ ТАБЛИЧКИ НА АВТОМОБИЛЕ

Предупреждающие таблички с этим символом, прикрепленные к автомобилю, означают: Не прикасаться и не регулировать компоненты, пока не прочитаете соответствующие инструкции в руководстве.

Таблички с таким символом указывают на то, что система зажигания работает под высоким напряжением. Не прикасайтесь к компонентам системы зажигания, пока выключатель стартера включен.

Предупреждающие таблички

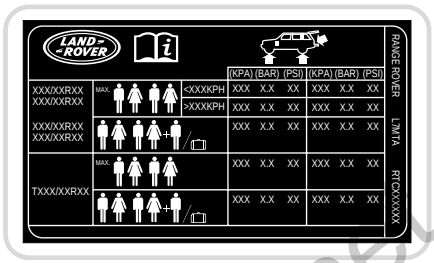

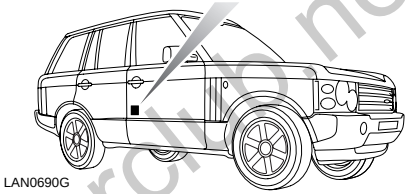

Пример

Таблички прикреплены к автомобилю в нескольких местах. Они обращают внимание на важные детали, например, давление в шинах, использование тягово-сцепного устройства, подушки безопасности, риск опрокидывания, опасности в моторном отсеке и т.д.

Необходимо ознакомиться с этими табличками для обеспечения безопасной эксплуатации автомобиля и использования его функций.
При помощи указателя в конце этого руководства просмотрите соответствующие темы для получения более подробной информации.

www.rangeroverclub.net

www.rangeroverclub.net

ОХРАНА ЗДОРОВЬЯ И МЕРЫ ПРЕДОСТОРОЖНОСТИ

ВНИМАНИЕ

У вашего автомобиля увеличенный дорожный просвет, поэтому центр тяжести расположен выше, чем у обычных легковых автомобилей, что позволяет использовать автомобиль в самых разнообразных условиях бездорожья. Преимуществом увеличенного дорожного просвета является улучшенный обзор дороги, позволяющий предупреждать сложные ситуации.

Этот автомобиль не предназначен для движения на поворотах со скоростью легкового автомобиля в еще большей степени, чем спортивные автомобили с низкой посадкой не предназначены для поездок по бездорожью. По мере возможности избегайте крутых поворотов и резких маневров. Как и на других автомобилях подобного типа, неправильное управление может привести к потере управления или опрокидыванию автомобиля.

Не следует парковать автомобиль на высокой сухой траве и прочих легковоспламеняющихся материалах, особенно в сухую погоду, поскольку тепло, генерируемое системами выпуска и снижения токсичности отработавших газов могут привести к возникновению пожара.

Перед выходом из автомобиля убедитесь, что селектор стоит в положении P (Стоянка), а стояночный тормоз включен. Выходя из автомобиля, проверьте, не забыли ли вы внутри пульт дистанционного управления.

Устойчивость автомобиля

ВНИМАНИЕ

Внедорожные автомобили по сравнению с автомобилями других категорий имеют значительно более высокую тенденцию к опрокидыванию. Поскольку эти автомобили предназначены для эксплуатации на бездорожье, они имеют увеличенный дорожный просвет и, следовательно, более высокий центр тяжести. Следствием этого является более высокий риск опрокидывания автомобиля.

Кроме этого, риск опрокидывания значительно возрастает, если в конструкцию автомобиля вносятся неразрешенные модификации, например, устанавливаются шины, не соответствующие спецификации, шины увеличенного размера, оборудование для подъема подвески, неподходящие пружины/амортизаторы, не соблюдаются правила загрузки автомобиля/буксировки прицепа.

www.rangeroverclub.net

Однако статистика аварий на дорогах демонстрирует, что поведение водителей в значительно большей мере, чем повышенный центр тяжести, влияет на общее высокое число аварий, сопровождающихся опрокидыванием. Важнейшее правило поведения, которое снижает риск травм и гибели при любых авариях, включая опрокидывание: ОБЯЗАТЕЛЬНО ПРИСТЕГИВАЙТЕ РЕМНИ БЕЗОПАСНОСТИ и пользуйтесь подходящими безопасными детскими сиденьями, установленными на задние сиденья автомобиля. В случае опрокидывания риск гибели человека, не пристегнутого ремнем безопасности, значительно выше.

Автомобили часто опрокидываются в ситуациях, когда водитель пытается вырулить на дорогу после того как одно или несколько колес съехали на обочину, особенно не асфальтированную. Если вы оказались в такой ситуации, для возврата на дорогу недопустимы любые резкие повороты рулевого колеса и/или нажатие на педаль тормоза. Не пытайтесь вырулить на дорогу, пока автомобиль не замедлит движение до минимальной безопасной скорости. В момент выезда на дорогу колеса, по возможности, должны быть развернуты прямолинейно.

РЕГИСТРАЦИЯ ДАННЫХ

Регистрация параметров

Бортовая система управления регистрирует и сохраняет текущие диагностические параметры вашего автомобиля. Сюда входят данные о работе и состоянии различных систем и агрегатов, таких как двигатель, положение педали акселератора, рулевое управление и тормоза.

Для правильной диагностики и последующего обслуживания вашего автомобиля специалисты компании Land Rover и лицензированных технических центров могут получать доступ к диагностической информации путем прямого подключения к автомобилю.

www.rangeroverclub.net

www.rangeroverclub.net

Регистрация событий

Ваш автомобиль оборудован регистратором событий (EDR). Основной функцией EDR является регистрация данных, способных помочь пониманию поведения систем автомобиля в определенных ситуациях столкновения или близких к столкновению, таких как срабатывание подушек безопасности или наезд на дорожное препятствие. EDR предназначена для записи данных, относящихся к динамическим характеристикам автомобиля и его системам безопасности, в течение короткого отрезка времени, как правило, в течение 30 секунд или меньше. Система EDR, установленная на вашем автомобиле, предназначена для записи следующих данных:

- параметры работы различных систем вашего автомобиля;
- были ли пристегнуты ремнями безопасности водитель и пассажиры или нет;
- насколько были выжаты, если были выжаты вообще, педали акселератора и тормоза;
- с какой скоростью двигался автомобиль;
- угол поворота рулевого колеса.

Эти данные помогают лучше понять обстоятельства, вызывающие столкновения и травмы.

Примечание: *Система EDR регистрирует данные, только если автомобиль попадает в неординарную аварийную ситуацию; данные не регистрируются при езде в нормальных условиях;*
не регистрируются никакие данные личного характера (например, имя, пол, возраст и место столкновения). Однако третьи лица, например, правоохранительные органы могут использовать данные системы EDR вместе с данными идентификации личности, полученными в ходе обычного расследования аварии.

Для чтения данных EDR необходимо специальное оборудование и доступ к автомобилю или регистратору EDR. Кроме производителя автомобиля данные EDR могут считывать другие лица, имеющие специальную аппаратуру, например, правоохранительные органы, если они имеют доступ к автомобилю или регистратору EDR.

МОДИФИКАЦИИ ДЛЯ ЛЮДЕЙ С ОГРАНИЧЕННЫМИ ВОЗМОЖНОСТЯМИ

При необходимости внести изменения для пассажиров с ограниченными физическими возможностями обратитесь к дилеру компании Land Rover.

www.rangeroverclub.net

www.rangeroverclub.net

ЗАПАСНЫЕ ЧАСТИ И ДОПОЛНИТЕЛЬНОЕ ОБОРУДОВАНИЕ

ВНИМАНИЕ

Установка неразрешенных деталей и оборудования, внесение неразрешенных изменений или модернизация могут представлять опасность и повлиять на безопасность автомобиля и пассажиров, а также повлечь за собой аннулирование гарантии.

Компания Land Rover не несет ответственность за гибель, травмы и материальный ущерб, произошедшие в результате установки неразрешенного оборудования или внесения неразрешенных изменений в автомобили Land Rover.

Компания Land Rover строго воспрещает проведение какой-либо модернизации подвески и системы рулевого управления. Это может серьезно повлиять на управляемость и устойчивость автомобиля и привести к потере управления и опрокидыванию.

Автомобиль спроектирован, изготовлен и испытан для разнообразных условий передвижения по бездорожью, некоторые из них предъявляют особые требования к системам и компонентам управления. Поэтому установка при замене деталей и оборудования, разработанных и испытанных на соответствие тем же высоким стандартам качества, что и оригинальные компоненты, обеспечивает долговременную надежность, безопасность и высокие динамические характеристики автомобиля.

Возможности автомобиля существенно расширяются за счет обширного ассортимента запасных частей и дополнительного оборудования, одобренных для использования на автомобилях Land Rover. Такое дополнительное оборудование помогает автомобилю справляться с самыми различными задачами, обеспечивая как расширение его возможностей, так и дополнительную защиту.

Запасные части марки Land Rover – это единственные запасные части, изготовленные по оригинальным спецификациям и разрешенные к применению конструкторами компании Land Rover. Это означает, что все запасные части и дополнительное оборудование проходят строгие испытания, проводимые той же группой инженеров, которая разрабатывала и создавала сам автомобиль. Поэтому гарантия на них действует в течение двенадцати месяцев без ограничения пробега.

www.rangeroverclub.net

www.rangeroverclub.net

Запасные части и дополнительное оборудование

Полный перечень и описание всех компонентов дополнительного оборудования можно получить у дилера или в техническом центре Land Rover.

Послепродажное обслуживание

Послепродажное обслуживание чрезвычайно важно как в Соединенном Королевстве, так и в других странах. В Великобритании более 100 авторизованных дилеров/технических центров компании Land Rover объединены в компьютерную сеть, позволяющую оперативно выполнять заказы на запасные части и дополнительное оборудование.

Кроме того, более чем в 100 странах мира расположены официальные представительства, поэтому компания Land Rover может обеспечить техническую поддержку своим автомобилям, где бы они ни находились.

Поездки за границу

В некоторых странах законодательство запрещает установку деталей, изготовленных с нарушением спецификации производителя автомобиля.

Владельцы перед возвращением в свою страну должны убедиться, что все детали и оборудование, установленные на автомобиль в зарубежных странах, отвечают требованиям отечественного законодательства.

Электрооборудование

ВНИМАНИЕ

Особенно опасно устанавливать или заменять детали или оборудование, если требуется разборка системы электрооборудования или топливной системы.

Перед установкой такого оборудования всегда консультируйтесь у дилера или в техническом центре Land Rover.

Установка деталей или оборудования низкого качества может оказаться опасной и привести к аннулированию гарантии.

Рекомендуется всегда консультироваться у дилера или в техническом центре Land Rover по вопросам возможности, пригодности, монтажа и применения любых запчастей или оборудования перед их установкой.

www.rangeroverclub.net

www.rangeroverclub.net

Подушки безопасности системы SRS

ВНИМАНИЕ

Компоненты, из которых состоит система подушек безопасности, чувствительны к электрическим и механическим воздействиям, которые могут повредить систему и стать причиной непреднамеренного раскрытия или неисправности блока подушек безопасности.

Для предотвращения неисправности системы подушек безопасности всегда консультируйтесь у дилера компании или в ее техническом центре перед установкой следующих компонентов:

- электронное оборудование, такое как мобильный телефон, приемопередатчик или автомобильная мультимедийная система;
- дополнительное оборудование, устанавливаемое на передок или на борта автомобиля;
- любые модификации передка или бортов автомобиля;
- любые модификации, включающие снятие или ремонт любой электропроводки или элемента, расположенных вблизи любого элемента дополнительной системы безопасности, включая рулевое колесо, рулевую колонку, сиденья, панель приборов и щиток приборов;
- любые модификации сидений, панели приборов и рулевого колеса.

www.rangeroverclub.net

www.rangeroverclub.net

КЛЮЧИ И ПУЛЬТЫ ДИСТАНЦИОННОГО УПРАВЛЕНИЯ

H6718G

H5816G

В комплект входят два пульта дистанционного управления со встроенным ключом, предназначенным для всех замков автомобиля.

Когда ключ находится в выключателе стартера, работа всех кнопок на всех пультах дистанционного управления блокируется.

Примечание: *Пульт дистанционного управления может некорректно работать в местах, где имеются помехи от других радиопередающих устройств, работающих примерно на близкой частоте. Это могут быть передатчики радиолюбителей, медицинское и телекоммуникационное оборудование и другие охранные системы с дистанционным управлением. При наличии помех пользуйтесь пультом дистанционного управления, находясь как можно ближе к автомобилю, или используйте ключ в замке двери.*

Пульты дистанционного управления, входящие в комплект автомобиля, запрограммированы под его охранную систему. Их нельзя перепрограммировать, и запуск двигателя невозможен без пульта дистанционного управления, запрограммированного для данного автомобиля. В случае утери или поломки ключа запасной ключ можно получить только у дилера Land Rover.

Предостережение: Храните запасной пульт дистанционного управления в надёжном месте – не в автомобиле.

www.rangeroverclub.net

www.rangeroverclub.net

Примечание: *Дилеры Land Rover не хранят запасные пульты дистанционного управления. Поэтому для программирования запасных ключей под конкретную охранную систему и доставки их дилеру требуется определенное время. Дилер требует подтверждения права владения и регистрирует все запросы на предоставление запасных пультов дистанционного управления.*

При утере или хищении пульта дистанционного управления рекомендуется как можно быстрее уведомить дилера. В этом случае утраченный пульт дистанционного управления будет деактивирован. Если впоследствии пульт дистанционного управления найдется, дилер Land Rover может его снова активировать.

Батарейка пульта дистанционного управления

Предостережение: Пульт дистанционного управления состоит из чувствительных электронных схем, поэтому его необходимо оберегать от механических воздействий, попадания внутрь воды, высокой температуры и влажности, прямых солнечных лучей, контактов с растворителями, парафинами и абразивными чистящими материалами.

Батарейка пульта может подзаряжаться. На необходимость зарядки батарейки указывает следующее:

- на главной информационной панели появляется сообщение **БАТАР.КЛЮЧА РАЗР.**;
- постепенное снижение дальности действия и ухудшение работы.

Подзарядка батарейки

Вставьте ключ в выключатель стартера и заведите двигатель. Начнется подзарядка батарейки пульта дистанционного управления.

www.rangeroverclub.net

www.rangeroverclub.net

СИСТЕМА СИГНАЛИЗАЦИИ

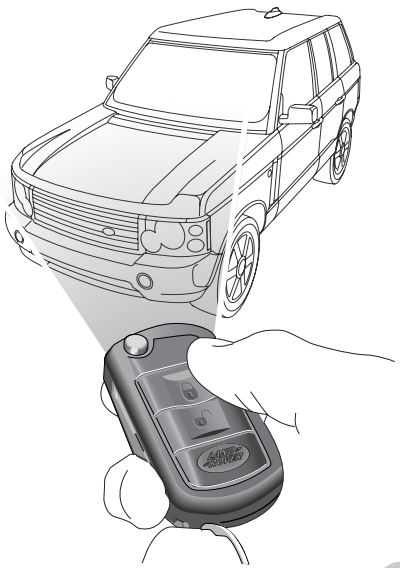

LAN0557G

Система безопасности, установленная на автомобиль, относится к категории Thatcham, одобрена и соответствует Европейским нормам безопасности 97 и директиве 95/56/EC.

Примечание: *Радиочастота, на которой работает пульт дистанционного управления, может использоваться и другими устройствами. Например: радиолюбительскими передатчиками, медицинским оборудованием, беспроводными наушниками и другими устройствами дистанционного управления. Это может создавать радиопомехи и стать причиной некорректной работы дистанционного управления.*

На работу дистанционного управления могут влиять условия окружающей среды и погодные условия, поэтому рабочий диапазон может значительно меняться, в зависимости от местоположения автомобиля.

Обеспечение безопасности

В целях личной безопасности и для обеспечения сохранности автомобиля, оставляя его без присмотра, выполняйте следующее:

- включите стояночный тормоз;
- прежде чем запереть двери, уберите из автомобиля все ключи и пульты дистанционного управления;
- закройте все двери, окна, багажное отделение (включая шторку), потолочный люк и перчаточный ящик;
- ставьте автомобиль так, чтобы он находился на виду (для темного времени суток – в хорошо освещенном месте);
- храните ключи от автомобиля в надежном, укромном месте;
- не оставляйте в автомобиле детей и животных без присмотра;
- не оставляйте на виду багаж и ценные вещи.

Автомобиль оборудован сложной электронной противоугонной системой и системой блокировки запуска двигателя. Кроме того, предусмотрен ряд дополнительных защитных функций, часть из которых являются опциями, а некоторые – стандартными функциями автомобиля.

www.rangeroverclub.net

Для обеспечения максимальной безопасности и удобства эксплуатации настоятельно рекомендуется прочесть данный раздел руководства для полного понимания имеющихся функций и доступных опций.

Примечание: *В целях максимальной безопасности всегда используйте режим «superlock» при запирании автомобиля. Если в автомобиле остаются пассажиры или животные, окна и/или потолочный люк остаются открытыми, или автомобиль стоит на движущейся платформе (например, на пароме), заприте автомобиль, дважды нажав кнопку запирания (или повернув ключ) в течение десяти секунд. При этом отключится режим «superlock», кренометр и защита внутреннего пространства.*

Использование пульта дистанционного управления

При использовании пульта дистанционного управления нет необходимости направлять его на автомобиль, но он должен находиться в пределах рабочего диапазона от автомобиля, когда нажимается кнопка. Рабочий диапазон может колебаться в зависимости от состояния батарейки пульта дистанционного управления и ограничиваться под влиянием физических или географических факторов.

Кнопки пульта дистанционного управления

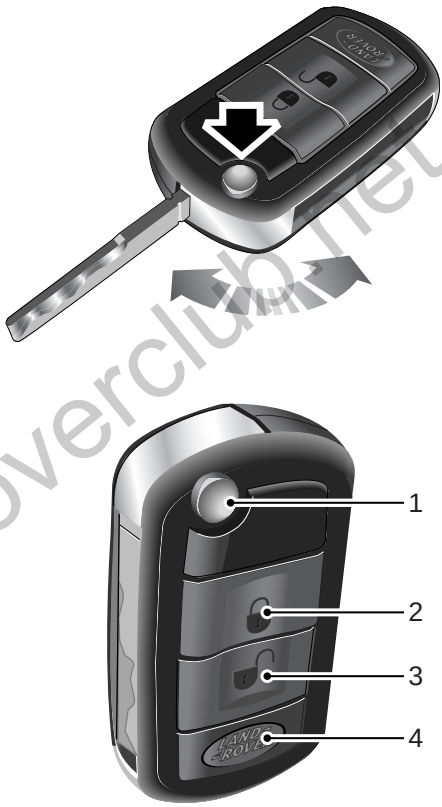

H6719G

На пульте дистанционного управления расположены четыре кнопки, предназначенные для выполнения следующих функций:

1. Кнопка отпирания ключа – Нажмите ее для высвобождения ключа.

www.rangeroverclub.net

2. Кнопка запирания – нажмите ее для полного запирания всех дверей и включения периметрической сигнализации, защиты внутреннего пространства и кренометра. См. разделы **Запирание в режиме «superlock»** на стр. 53 и **Кренометр** на стр. 53.

   Нажмите дважды для запирания в режиме «superlock» всех дверей и включения периметрической сигнализации, без включения защиты внутреннего пространства и кренометра.

   Нажмите и удерживайте для включения функции упрощенного запирания. См. раздел **Упрощенное запирание и отпирание** на стр. 58.

3. Кнопка отпирания – Нажмите ее один раз для отключения сигнализации и отпирания двери водителя. Нажмите еще раз для отпирания остальных дверей. См. раздел **Одна точка доступа** на стр. 55.

   Нажмите один раз для активации сохраненных в памяти регулировок положения сидений, зеркал и рулевой колонки. См. раздел **БЛОК ПАМЯТИ ПОЛОЖЕНИЯ СИДЕНЬЯ ВОДИТЕЛЯ** на стр. 69. При этом также включается функция упрощенного отпирания. См. раздел **Упрощенное запирание и отпирание** на стр. 58.

4. Кнопка двери багажного отделения – Нажмите ее для отпирания двери багажного отделения и отключения защиты внутреннего пространства. Все остальные двери и потолочный люк останутся запертыми, и параметрическая сигнализация на остальных дверях и потолочном люке останется включенной.

   Нажмите и удерживайте для включения предупредительной сигнализации.

ВНИМАНИЕ

Не оставляйте пульт дистанционного управления в автомобиле, если в нем остаются дети или животные. Системы автомобиля и функции дистанционного управления могут сработать и привести к травмам.

www.rangeroverclub.net

www.rangeroverclub.net

Кнопки пульта дистанционного управления (только для Японии)

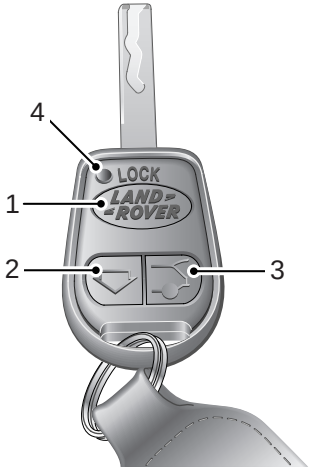

H5822G

На пульте дистанционного управления расположены три кнопки, предназначенные для выполнения следующих функций:

1. Кнопка запирания – нажмите ее для полного запирания всех дверей и включения периметрической сигнализации, защиты внутреннего пространства и кренометра. См. разделы **Запирание в режиме «superlock»** на стр. 53 и **Кренометр** на стр. 53.

   Нажмите дважды для запирания в режиме «superlock» всех дверей и включения периметрической сигнализации, без включения защиты внутреннего пространства и кренометра.

   Нажмите и удерживайте для включения функции упрощенного запирания. См. раздел **Упрощенное запирание и отпирание** на стр. 58.

2. Кнопка отпирания – Нажмите ее один раз для отключения сигнализации и отпирания двери водителя. Нажмите еще раз для отпирания остальных дверей. См. раздел **Одна точка доступа** на стр. 55.

   Нажмите один раз для активации сохраненных в памяти регулировок положения сидений, зеркал и рулевой колонки. См. раздел **БЛОК ПАМЯТИ ПОЛОЖЕНИЯ СИДЕНЬЯ ВОДИТЕЛЯ** на стр. 69. При этом также включается функция упрощенного отпирания. См. раздел **Упрощенное запирание и отпирание** на стр. 58.

www.rangeroverclub.net

www.rangeroverclub.net

3. Кнопка двери багажного отделения – Нажмите ее для отпирания двери багажного отделения и отключения защиты внутреннего пространства.
   Все остальные двери и потолочный люк останутся запертыми, и параметрическая сигнализация на остальных дверях и потолочном люке останется включенной.

   Нажмите и удерживайте для включения предупредительной сигнализации.
4. Индикатор дистанционного управления – Однократно мигает при каждом нажатии любой кнопки для подтверждения действия.

Запирание

Закройте все двери, капот и багажник, затем нажмите один раз кнопку запирания или поверните один раз ключ в замке двери водителя в направлении задней части автомобиля, после этого:

- полностью запираются все двери; см. раздел **Запирание в режиме «superlock»** на стр. 53.
- блокируется двигатель;
- включается периметрическая сигнализация (защита дверей, капота и багажника);
- включается защита внутреннего пространства;
- включается кренометр.

Дважды мигнут указатели поворота, и начнет мигать индикатор противоугонной сигнализации (под зеркалом заднего вида), подтверждая включение охранной системы.

Отпирание с помощью пульта дистанционного управления

- Нажмите один раз кнопку отпирания чтобы, отключить сигнализацию и отпереть только дверь водителя. См. раздел **Одна точка доступа** на стр. 55.
- Нажмите дважды кнопку отпирания, чтобы отключить сигнализацию и отпереть все двери.

В обоих случаях включается освещение салона, и дважды мигают указатели поворота.

Отпирание ключом

После запирания с помощью пульта дистанционного управления: для отпирания двери водителя поверните ключ в замке двери водителя в направлении передней части автомобиля. При открывании двери включится звуковая сигнализация. При отпирании двери ключом сигнализация не отключается. Для отключения сигнализации нажмите кнопку отпирания на пульте дистанционного управления или поверните выключатель стартера во второе положение.

После запирания ключом: для отпирания двери водителя и отключения сигнализации поверните ключ в замке двери водителя в направлении передней части автомобиля. Чтобы отпереть остальные двери, поверните ключ еще раз.

www.rangeroverclub.net

Запирание в режиме «superlock»

ВНИМАНИЕ

Не используйте режим «superlock», когда в автомобиле находятся люди или животные. В аварийной ситуации они не смогут покинуть автомобиль, а аварийная служба не сможет их быстро освободить.

При запирании в режиме «superlock» блокируются внутренние ручки дверей, предотвращая проникновение в автомобиль путем разбивания стекла, чтобы открыть дверь изнутри.

Запирание в режиме «superlock» активируется автоматически при запирании автомобиля с помощью пульта дистанционного управления или ключом.

Если требуется включить режим «superlock» без включения защиты внутреннего пространства, в течение 10 секунд дважды нажмите кнопку запирания на пульте дистанционного управления (или за это же время дважды поверните ключ в направлении задней части автомобиля). Выждите две секунды, перед тем как нажать кнопку запирания второй раз.

Кренометр

Автомобиль оборудован кренометром, который включает сигнализацию, если после полного запирания автомобиль наклоняется вперед, назад или в боковом направлении.

Звуковая сигнализация включается, когда автомобиль с целью хищения пытаются погрузить на другой автомобиль или поднимают одну сторону, чтобы снять колесо.

Если нужно запереть двери без включения кренометра (например, на пароме или для транспортировки автомобиля эвакуатором), в течение 10 секунд дважды нажмите кнопку запирания на пульте дистанционного управления (или в течение 10 секунд дважды поверните ключ в замке двери водителя в направлении задней части автомобиля).

Частичная активация сигнализации

Если при нажатии кнопки запирания на пульте дистанционного управления дверь водителя закрыта неплотно, запираются все двери, кроме двери водителя. Если затем дверь водителя закрывается, необходимо снова выполнить процедуру запирания, чтобы запереть дверь водителя.

Если при нажатии кнопки запирания на пульте дистанционного управления дверь пассажира, капот или багажник закрыты неплотно, происходит частичная активация сигнализации охранной системы (защищаются все плотно закрытые двери, капот или багажник, кроме открытой двери). Как только открытая дверь, капот или багажник будут закрыты, автоматически происходит полная активация сигнализации, и через 30 секунд включается защита внутреннего пространства.

www.rangeroverclub.net

www.rangeroverclub.net

Индикатор противоугонной сигнализации

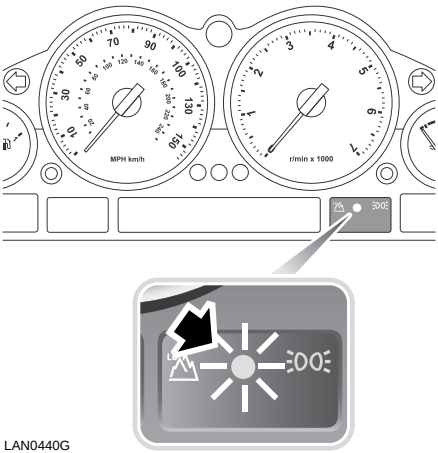

LAN0440G

Индикатор показывает состояние системы сигнализации следующим образом.

Если сигнализация включена полностью. Индикатор медленно мигает и продолжает мигать для отпугивания потенциальных угонщиков, пока сигнализация не будет отключена.

Если при включении сигнализации отключается защита внутреннего пространства (двойным нажатием кнопки запирания или двойным поворотом ключа), индикатор будет гореть не мигая в течение 1 секунды в качестве подтверждения.

Если сигнализация включена частично (неправильное запирание): индикатор часто мигает в течение 10 секунд, затем продолжает медленно мигать как противоугонное предупреждение, пока сигнализация не будет отключена.

Если сигнализация сработала. При срабатывании сигнализации индикатор часто мигает в течение 5 минут, затем начинает мигать медленно.

Если индикатор часто мигает после отпирания автомобиля, это значит, что в отсутствии водителя срабатывала сигнализация. Индикатор будет часто мигать в течение 10 секунд.

Включение звуковой сигнализации

При срабатывании сигнализации в течение 30 секунд звучит тревожный сигнал и 5 минут мигают лампы аварийной сигнализации, затем сигнал и лампы выключаются и охранная система возвращается в прежнее состояние защиты, в котором она находилась до срабатывания сигнализации.

Для выключения звукового сигнала сработавшей сигнализации нужно нажать кнопку отпирания на пульте дистанционного управления.

www.rangeroverclub.net

Одна точка доступа

Эта функция обеспечения личной безопасности позволяет отпирать только дверь водителя, оставляя остальные двери запертыми. Функция работает следующим образом:

- чтобы отпереть дверь водителя, нажмите кнопку отпирания один раз (или поверните ключ в замке двери водителя в направлении передней части автомобиля, если он запирался ключом);
- чтобы отпереть остальные двери, нажмите кнопку отпирания (или поверните ключ) еще раз.

Если после отпирания автомобиля в режиме одной точки доступа нажимается выключатель центрального замка, дверь водителя снова запирается. Чтобы отпереть все двери, нужно нажать на кнопку еще раз.

Функцию одной точки доступа можно отключить на всех или на отдельных пультах дистанционного управления у дилера или в техническом центре Land Rover.

Выключатель центрального замка

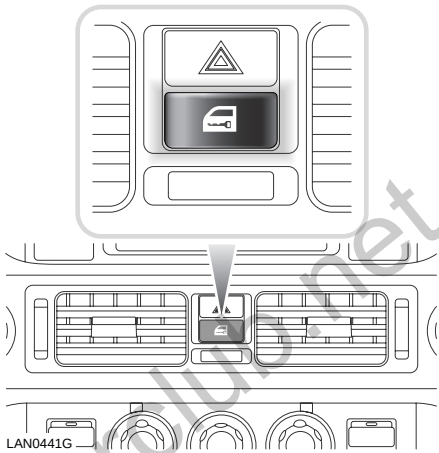

Эта функция обеспечения личной безопасности позволяет запирать и отпирать все двери из салона (при движении или на неподвижном автомобиле). При нажатии данного выключателя происходит запирание (без включения сигнализации) или отпирание.

Не используйте пульт дистанционного управления или ключ для запирания автомобиля, если в нем остаются пассажиры. В этом случае, после закрывания дверей, пассажир должен запереть автомобиль нажатием выключателя центрального замка.

Примечание: *Если автомобиль заперт в режиме «superlock», при нажатии выключателя замки не отпираются.*

www.rangeroverclub.net

www.rangeroverclub.net

Внутренние ручки дверей и кнопки блокировки замков дверей

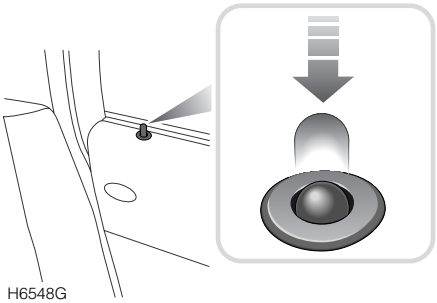

Каждую дверь автомобиля можно запереть отдельно изнутри автомобиля нажатием соответствующей кнопки блокировки замка двери, расположенной на верхней кромке панели двери. Однако двери не отпираются вытягиванием кнопок блокировки замков.

Дверь открывается с помощью внутренней ручки следующим образом:

- при первом нажатии ручки дверь отпирается;
- при втором нажатии ручки дверь открывается.

Когда нажимается выключатель центрального замка, кнопки блокировки замков всех дверей втягиваются автоматически.

Защита внутреннего пространства

Защита внутреннего пространства активируется при включении сигнализации.

Предостережение: Не включайте защиту внутреннего пространства, если остаются открытыми окна или потолочный люк, либо в автомобиле остаются пассажиры или животные – при любом движении может сработать сигнализация.

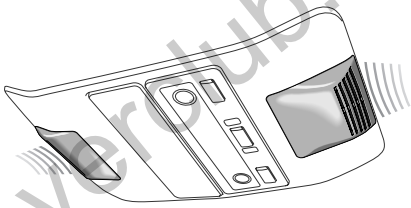

Защита внутреннего пространства служит для предотвращения проникновения в салон (например, путем разбивания стекла).
Пара датчиков контролирует внутреннее пространство и включает сигнализацию при обнаружении движения воздуха в салоне.

Примечание: *Защита внутреннего пространства не включается, если открыта какая-то дверь.*

www.rangeroverclub.net

Отключение защиты внутреннего пространства. Если нужно отключить защиту внутреннего пространства (например, если остается открытым окно или потолочный люк), в течение 10 секунд дважды нажмите кнопку запирания. При запирании ключом в течение 10 секунд дважды поверните ключ в замке двери водителя в направлении задней части автомобиля.

Автозапирание при трогании с места

Эта функция защиты обеспечивает автоматическое запирание всех дверей, когда скорость автомобиля превышает 16 км/ч (10 миль/ч).

Обратите внимание, что функция автозапирания при трогании с места не контролируется водителем, и двери могут затем отпираться любыми другими способами (например, выключателем центрального замка на приборной панели). При помощи дилера компании Land Rover или в ее техническом центре можно настроить функцию автозапирания при трогании с места на автоматическое запирание дверей после их отпирания, когда скорость автомобиля превышает 16 км/ч (10 миль/ч).

Функцию автозапирания при трогании с места можно включить, отключить или перенастроить для отдельных пультов дистанционного управления у дилера или в техническом центре Land Rover.

Автоматическое запирание после отпирания автомобиля

Если автомобиль отпирается с помощью пульта дистанционного управления, но в течение 2 минут после этого ни одна дверь или багажник не открывается, автомобиль повторно запирается (но не в режиме «superlock»). В этом случае сигнализация повторно не включается.

Функцию автоматического запирания после отпирания автомобиля можно отключить или включить у дилера или в техническом центре Land Rover.

Предупредительная сигнализация

При нажатии и удержании кнопки отпирания двери багажного отделения на пульте дистанционного управления (см. раздел **Кнопки пульта дистанционного управления** на стр. 49) включается звуковая сигнализация и мигают лампы аварийной сигнализации (если это разрешается правилами в данной стране). Эта функция служит для привлечения внимания к автомобилю и для предупреждения потенциальных угонщиков и вандалов.

Функцию предупредительной сигнализации можно отключить или включить у дилера или в техническом центре Land Rover.

www.rangeroverclub.net

Упрощенное запирание и отпирание

ВНИМАНИЕ

Перед упрощенным запиранием убедитесь в отсутствии детей, животных или препятствий в открытых проемах. Предусмотренные механизмы обеспечения безопасности предотвращают тяжелые травмы, но не гарантируют полной травмобезопасности.

Примечание: *Убедитесь, что все взрослые пассажиры знают расположение органов управления электроприводом потолочного люка и стеклоподъемников и знают, что они представляют потенциальную опасность при их использовании.*

Примечание: *В некоторых странах не предусмотрена функция упрощенного запирания и отпирания с помощью пульта дистанционного управления. В этом случае используется ключ.*

Функция упрощенного запирания и отпирания позволяет открывать и закрывать окна и потолочный люк с помощью пульта дистанционного управления одновременно с запиранием и отпиранием автомобиля.

Упрощенное запирание осуществляется следующим образом:

1. Убедитесь, что все двери, капот и багажник плотно закрыты.
2. Нажмите и удерживайте кнопку запирания на пульте дистанционного управления (или поверните и удерживайте ключ в замке двери водителя в направлении передней части автомобиля), пока не закроются все окна и потолочный люк – включится охранная система автомобиля.

   Примечание: *Если в это время кнопка или ключ отпускается, движение стекол и потолочного люка прекращается.*

Упрощенное отпирание осуществляется следующим образом:

1. Нажмите и удерживайте кнопку отпирания на пульте дистанционного управления (или поверните и удерживайте ключ в замке двери водителя в направлении задней части автомобиля), пока полностью не откроются все окна и потолочный люк – охранная система автомобиля отключится, а дверь водителя отопрется.
2. Чтобы окна и потолочный люк открылись не полностью, отпустите в нужный момент кнопку или ключ.

Функцию упрощенного запирания и отпирания можно отключить или включить у дилера или в техническом центре Land Rover.

www.rangeroverclub.net

БЛОКИРОВКА ЗАПУСКА ДВИГАТЕЛЯ

Блокировка запуска двигателя – важная функция охранной системы. Она служит для защиты автомобиля от угона, когда водитель не запер двери, и предотвращает запуск двигателя, если в выключатель стартера не вставлен оригинальный ключ пульта дистанционного управления. Запуск двигателя блокируется автоматически в любом из следующих случаев.

- Автомобиль запирается с помощью пульта дистанционного управления или ключом.
- Через три секунды после выключения зажигания и открывания двери водителя.
- При извлечении ключа из выключателя стартера.

Примечание: *Двигатель автоматически разблокируется, когда оригинальный ключ пульта дистанционного управления вставляется в выключатель стартера и поворачивается в первое положение.*

БЛОКИРОВКА ОТКРЫВАНИЯ ДВЕРЕЙ ИЗНУТРИ

ВНИМАНИЕ

Не оставляйте в автомобиле детей без присмотра. Это может привести к их гибели или тяжелым травмам.

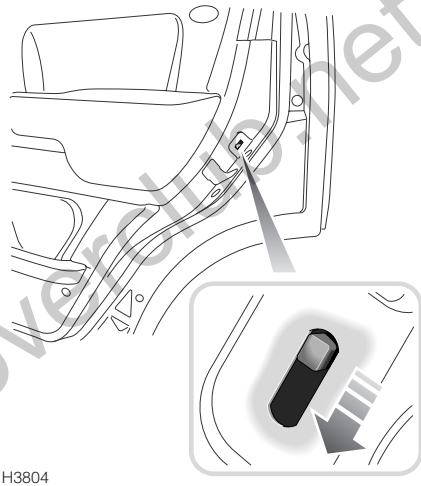

H3804

Для включения блокировки открывания дверей изнутри переведите клавиши замков на задних дверях в нижнее положение.

Когда включена данная блокировка, задние двери нельзя открыть изнутри автомобиля. Это предотвращает случайное открывание двери во время движения автомобиля.

www.rangeroverclub.net

ДВЕРЬ БАГАЖНОГО ОТДЕЛЕНИЯ

Открывание верхней створки двери багажника

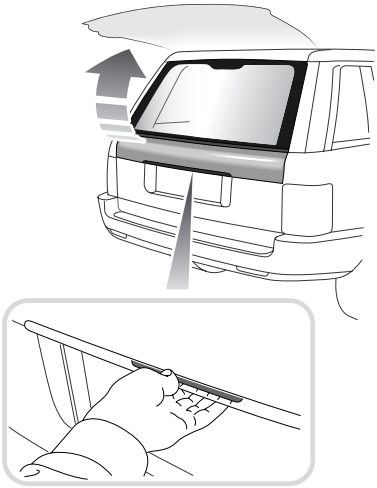

H3929

Когда все двери незаперты, нажмите выключатель на нижней кромке верхней створки двери багажника и поднимите створку.

LAN0442G

Если используется одна точка доступа и незаперта только дверь водителя, нажмите кнопку отпирания двери багажного отделения (см. рисунок выше).

Открывание нижней створки двери багажника

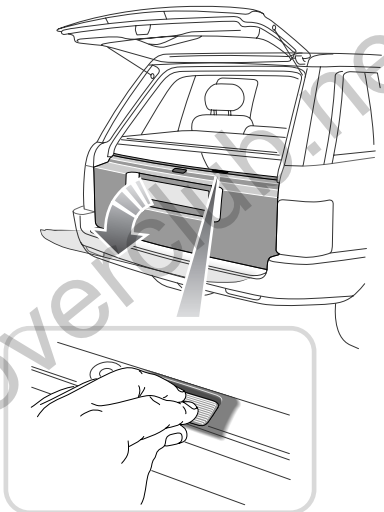

H3930

При открытой верхней створке двери багажника нажмите выключатель отпирания на верхней части нижней створки (см. рисунок на врезке) и опустите створку.

www.rangeroverclub.net

Аварийное открывание вручную

Верхняя створка двери багажника

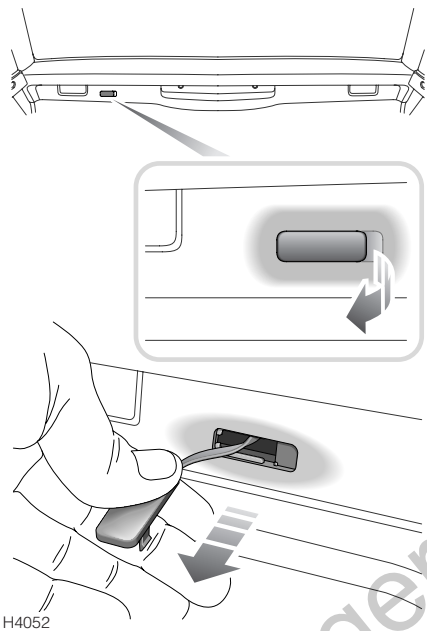

Если аккумуляторная батарея отсоединена или разряжена, дверь багажного отделения можно открыть вручную следующим образом:

- сложите полку багажного отделения; см. раздел **Складывание полки багажного отделения изнутри автомобиля** на стр. 221.
- извлеките пластмассовый язычок, расположенный в задней части багажного отделения (см. рисунок на врезке);
- вытяните язычок, чтобы отпереть верхнюю створку двери багажника;
- поднимите верхнюю створку двери багажника.

Нижняя створка двери багажника

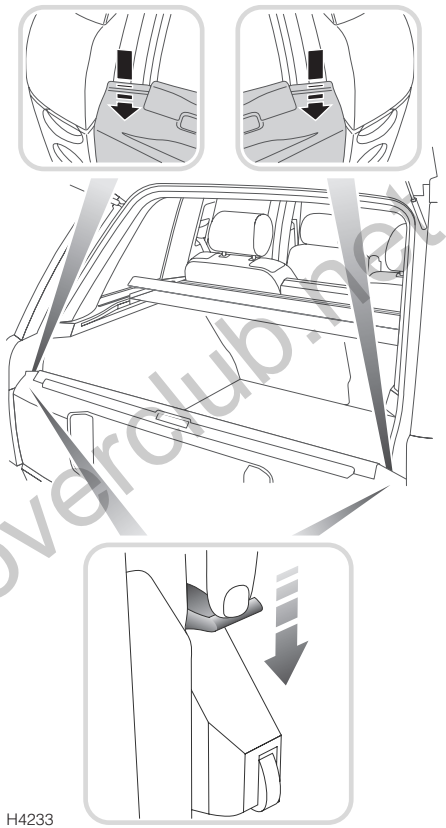

При открытой верхней створке двери багажника переведите в нижнее положение две защелки, расположенные с обеих сторон двери багажного отделения (см. рисунок на врезке). Защелки можно сдвигать вместе или по отдельности.

www.rangeroverclub.net

ПЕРЕДНИЕ СИДЕНЬЯ

ВНИМАНИЕ

Не регулируйте положение сиденья во время движения автомобиля. Это может привести к потере управления автомобилем и получению травм.

Раскрывающаяся подушка безопасности может оставить царапины на лице и причинить другие травмы. Чтобы свести к минимуму травмы при раскрытии подушек безопасности, водитель и передний пассажир должны правильно размещаться на сиденьях (спинки сидений в вертикальном положении, сиденья отодвинуты как можно дальше назад, ремни безопасности пристегнуты надлежащим образом).

Правильное размещение на сиденье

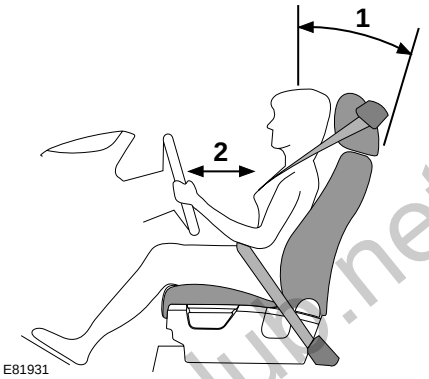

Все компоненты – сиденья, подголовники, ремни и подушки безопасности, – обеспечивают защиту водителя и пассажиров. Правильное использование этих компонентов повышает уровень защиты, поэтому необходимо соблюдать следующие правила:

1. Сидите в вертикальном положении, сиденье должно быть сдвинуто как можно дальше назад, а спинка наклонена не более чем на 30 градусов.

www.rangeroverclub.net

www.rangeroverclub.net

2. Не придвигайте сиденье водителя слишком близко к рулевому колесу. Идеальным считается положение, при котором расстояние между серединой грудной клетки и накладкой подушки безопасности на рулевом колесе составляет не более 254 мм (10 дюймов). Держите рулевое колесо в правильном положении слегка согнутыми руками. Ноги должны быть немного согнуты, чтобы педали можно было нажимать до упора.

- Отрегулируйте положение подголовника так, чтобы его верхняя часть находилась на уровне макушки головы.
- Расположите ремень безопасности так, чтобы он проходил через среднюю часть плеча. Ремень должен плотно облегать бедра, но не живот.
- Ваше положение при вождении должно быть удобным и обеспечивать возможность выполнения всех функций управления автомобилем.

Примечание: *Сведения о регулировке рулевой колонки см. раздел* ***РЕГУЛИРОВКА ПОЛОЖЕНИЯ РУЛЕВОЙ КОЛОНКИ*** *на стр. 108.*

www.rangeroverclub.net

www.rangeroverclub.net

РЕГУЛИРОВКА ПЕРЕДНИХ СИДЕНИЙ

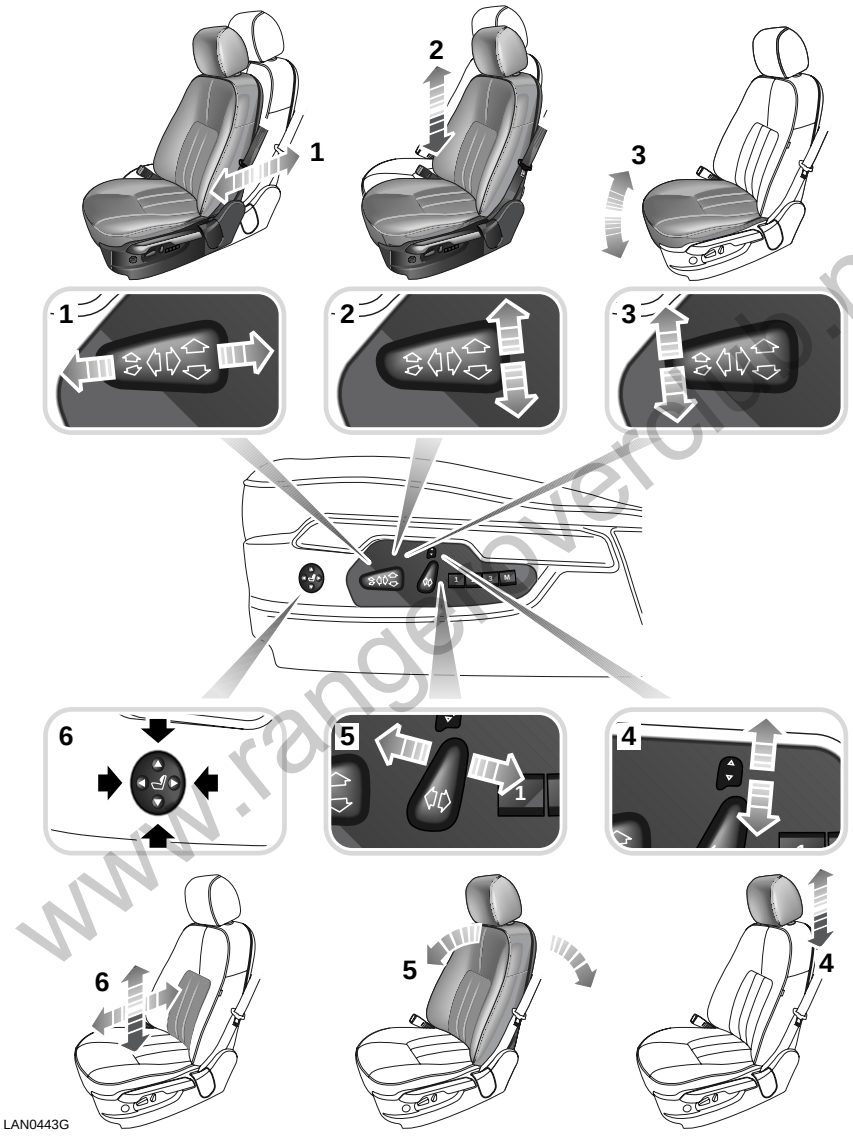

Органы регулировки сиденья расположены с наружной стороны основания сиденья

www.rangeroverclub.net

Примечание: *Для изменения положения какой-либо части сидений с электрической регулировкой выключатель стартера должен находиться в первом или во втором положении. Для блока памяти положения сиденья водителя предусмотрен 10-минутный период активации, отсчет которого начинается в следующих случаях:*

- *открывается или закрывается дверь водителя;*
- *выключается зажигание.*

ВНИМАНИЕ

Не регулируйте положение любых частей сидений во время движения автомобиля.

Движение автомобиля может вызвать неожиданное смещение сиденья и привести к травме.

1. Регулировка продольного положения

Чтобы сдвинуть сиденье в нужное положение, переведите переключатель вперед или назад и удерживайте его.

2. Регулировка высоты подушки сиденья (только для сиденья водителя)

Чтобы поднять или опустить подушку, передвиньте переключатель вверх или вниз.

3. Регулировка наклона подушки сиденья

Чтобы наклонить подушку сиденья в нужное положение, поверните переднюю часть переключателя. Обратите внимание, что передняя и задняя части переключателя предназначены для разных функций: передняя – для наклона передней части подушки, задняя – для регулировки высоты подушки сиденья.

4. Регулировка подголовника

Для регулировки положения подголовника передвиньте переключатель вверх или вниз. Верхняя часть подголовника должна находиться на уровне макушки головы.

Примечание: *Подголовники передних сидений несъемные.*

www.rangeroverclub.net

www.rangeroverclub.net

ВНИМАНИЕ

Подголовник предназначен для поддержки головы, но не задней части шеи. Подголовник следует расположить так, чтобы он предотвращал движение головы назад при столкновении. Неправильно отрегулированный подголовник увеличивает риск гибели или тяжелых травм в случае столкновения.

Отрегулируйте подголовник так, чтобы его верхняя часть находилась выше середины затылка. Неправильно отрегулированный подголовник увеличивает риск гибели или тяжелых травм в случае столкновения. См. раздел Правильное размещение на сиденье на стр. 62.

Не ездите сами и не перевозите пассажиров со снятыми с используемых сидений подголовниками. Отсутствие правильно отрегулированного подголовника увеличивает риск гибели или тяжелых травм в случае столкновения.

Не регулируйте подголовники во время движения автомобиля. Неправильно отрегулированный подголовник увеличивает риск гибели или тяжелых травм в случае столкновения.

5. Регулировка спинки сиденья

Поворачивайте переключатель вперед или назад, пока спинка сиденья не установится на нужный наклон.

ВНИМАНИЕ

Не ездите со спинками сидений, сильно наклоненными назад. Оптимальную защиту ремень безопасности обеспечивает тогда, когда спинка сиденья наклонена не более чем на 30 градусов от вертикали.

Неправильный наклон спинки сиденья снижает эффективность ремня безопасности и увеличивает риск тяжелых травм или гибели в случае столкновения.

6. Регулировка поясничной опоры

Для увеличения или уменьшения усилия поддержки поясничной области спины нажмите на правую или левую часть переключателя.
Для увеличения усилия поддержки в верхней или нижней части спинки сиденья нажмите на верхнюю или нижнюю часть переключателя.

www.rangeroverclub.net

www.rangeroverclub.net

Ручная регулировка подголовника

ВНИМАНИЕ

Подголовник предназначен для поддержки головы, но не задней части шеи. Подголовник следует расположить так, чтобы он предотвращал движение головы назад при столкновении. Неправильно отрегулированный подголовник увеличивает риск гибели или тяжелых травм в случае столкновения.

Отрегулируйте подголовник так, чтобы его верхняя часть находилась выше середины затылка. Неправильно отрегулированный подголовник увеличивает риск гибели или тяжелых травм в случае столкновения. См. раздел Правильное размещение на сиденье на стр. 62.

Не ездите сами и не перевозите пассажиров со снятыми с используемых сидений подголовниками. Отсутствие правильно отрегулированного подголовника увеличивает риск гибели или тяжелых травм в случае столкновения.

Не регулируйте подголовники во время движения автомобиля. Неправильно отрегулированный подголовник увеличивает риск гибели или тяжелых травм в случае столкновения.

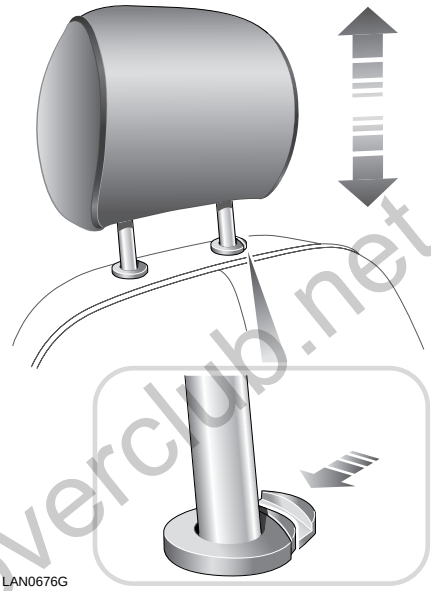

Чтобы поднять подголовник, потяните его вверх.

Чтобы опустить подголовник, нажмите кнопку с фиксатором (см. рисунок на врезке) и надавите на подголовник.

Чтобы снять подголовник с сиденья, нажмите кнопку с фиксатором, как показано на рисунке, и поднимите подголовник.

Предостережение: Не пытайтесь снимать передний подголовник, если на нем установлен дисплей мультимедийной системы. Это может привести к повреждению электрических соединений.

www.rangeroverclub.net

МУЛЬТИМЕДИЙНАЯ СИСТЕМА В ЗАДНЕЙ ЧАСТИ САЛОНА

Предостережение: При посадке в автомобиль и выходе из него задние пассажиры не должны держаться за подголовник, чтобы облегчить посадку или выход. Это может привести к повреждению дисплеев мультимедийной системы.

Дисплеи мультимедийной системы, устанавливаемые сзади передних подголовников, оборудованы несенсорными экранами. По мере возможности не допускайте контакта с экранами дисплеев.

Не пытайтесь снимать передний подголовник, если на нем установлен дисплей мультимедийной системы.
Это может привести к повреждению электрических соединений.

Для чистки экранов используйте только разрешенные Land Rover чистящие материалы, которые можно приобрести у дилера или в техническом центре Land Rover.

ВНИМАНИЕ

Экраны дисплеев содержат токсичные материалы, включая ртуть. Эти материалы могут стать причиной тяжелых заболеваний и даже гибели.

В случае повреждения экрана дисплея не допускайте никаких контактов с ним и как можно быстрее обратитесь к дилеру или в технический центр.

www.rangeroverclub.net

www.rangeroverclub.net

БЛОК ПАМЯТИ ПОЛОЖЕНИЯ СИДЕНЬЯ ВОДИТЕЛЯ

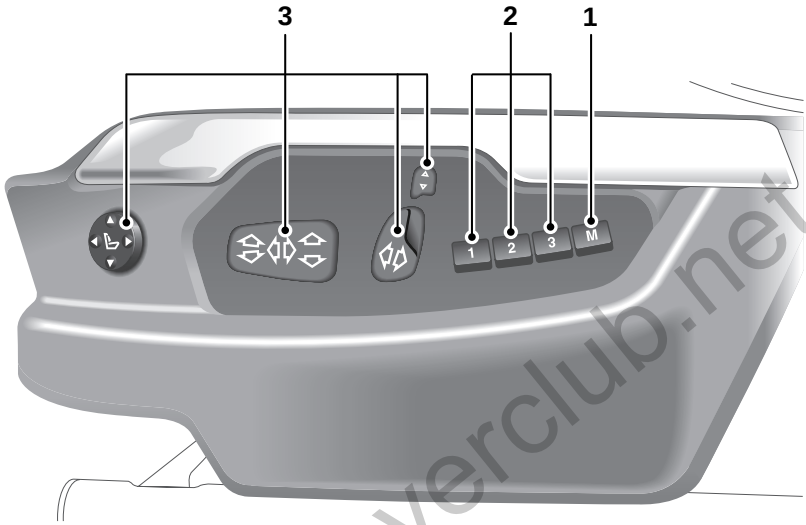

LAN0602G

ВНИМАНИЕ

Перед включением памяти положения сиденья убедитесь в отсутствии препятствий в зоне, непосредственно окружающей сиденье, и в отсутствии пассажиров в зоне перемещения сиденья.

1. Кнопка сохранения в памяти
2. Кнопки памяти предварительных установок
3. Органы регулировки сиденья. См. раздел **РЕГУЛИРОВКА ПЕРЕДНИХ СИДЕНИЙ** на стр. 64.

Примечание: *Сведения о регулировке зеркал и рулевого колеса см. в разделах* ***НАРУЖНЫЕ ЗЕРКАЛА*** *на стр. 110 и* ***РЕГУЛИРОВКА ПОЛОЖЕНИЯ РУЛЕВОЙ КОЛОНКИ*** *на стр. 108.*

В блоке памяти можно сохранять три различные настройки положения сиденья водителя и соответствующих положений зеркал и рулевого колеса. Это позволяет трем разным водителям обеспечивать оптимальное комфортное положение нажатием одной кнопки.

www.rangeroverclub.net

Сохранение настроек в памяти

Отрегулируйте положение сиденья, наружных зеркал и рулевой колонки. Для сохранения настроек в памяти выполните следующее:

1. Нажмите кнопку сохранения в памяти. Загорится индикатор.
2. Нажмите выбранную кнопку памяти предварительных установок, чтобы сохранить настройки положений.

Если в течение семи секунд после нажатия кнопки сохранения в памяти (M) кнопка предварительных установок не нажимается, функция сохранения в памяти отменяется.

Вызов сохраненного положения сиденья

1. При открытой двери водителя нажмите нужную кнопку предварительных установок. Сиденье, зеркала и рулевая колонка автоматически передвинутся в положения, сохраненные для этой предварительной установки.
2. При закрытой двери водителя поверните выключатель стартера в первое положение, затем нажмите нужную кнопку памяти предварительных установок. Сиденье, зеркала и рулевая колонка передвинутся в положения, сохраненные для этой установки.

Примечание: *Когда выключатель стартера находится во втором положении, кнопки предварительных установок работают, но кнопку нужно держать нажатой до тех пор, пока сиденье, зеркала и рулевая колонка не передвинутся в установленные положения.*

Примечание: *Для остановки перемещения сиденья при вызове сохраненных настроек в любой момент нажмите любую кнопку регулировки сиденья.*

Упрощенная посадка

Каждый пульт дистанционного управления можно использовать для сохранения в памяти предпочтительного для пользователя положения сиденья. При отпирании автомобиля с помощью пульта дистанционного управления сиденье автоматически приводится в положение, ранее установленное с данного пульта. Эту функцию можно также запрограммировать на автоматическое приведение сиденья в ранее установленное положение при открывании двери водителя.

Функцию упрощенной посадки и сопутствующие опции можно отключить или включить у дилера или в техническом центре Land Rover.

www.rangeroverclub.net

www.rangeroverclub.net

ПОДОГРЕВ И СИСТЕМЫ МИКРОКЛИМАТА СИДЕНИЙ

Сведения по управлению подогревателями передних и задних сидений и системами микроклимата сидений см. в разделах **ПОДОГРЕВАТЕЛИ СИДЕНИЙ** на стр. 193 и **СИСТЕМЫ МИКРОКЛИМАТА СИДЕНИЙ** на стр. 194.

www.rangeroverclub.net

www.rangeroverclub.net

СКЛАДЫВАЮЩИЕСЯ ПОДЛОКОТНИКИ

Передние

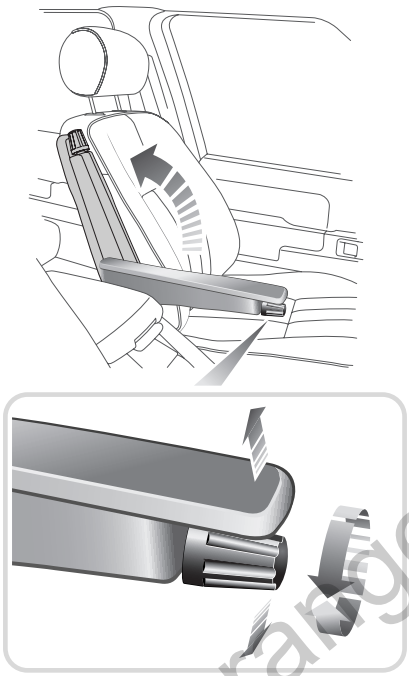

Регулируемые подлокотники передних сидений можно убирать в вертикальное положение вдоль спинки сиденья, когда они не нужны, или раскладывать горизонтально в качестве опоры для руки/локтя.

Регулировка высоты/наклона подлокотника осуществляется поворотом ручки на его конце: по часовой стрелке – подъем, против часовой стрелки – опускание (см. рисунок на врезке).

Задние

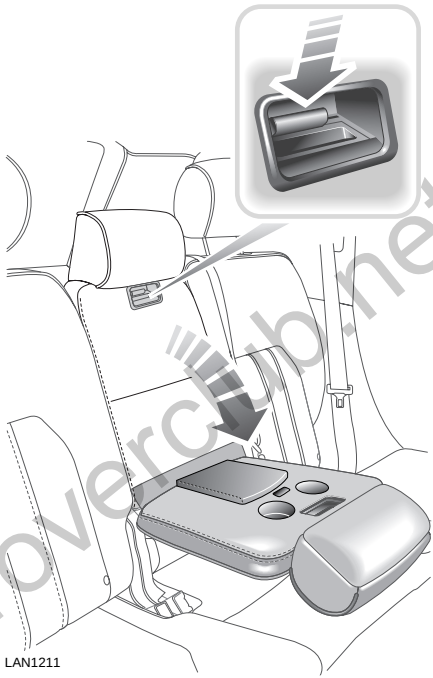

Чтобы сложить подлокотник, нажмите защелку, расположенную под подголовником среднего сиденья заднего ряда.

Примечание: *Задний подлокотник нельзя использовать, если пассажир сидит на среднем сиденье заднего ряда.*

www.rangeroverclub.net

ЗАДНИЕ ПОДГОЛОВНИКИ

ВНИМАНИЕ

Подголовник предназначен для поддержки головы, но не задней части шеи. Подголовник следует расположить так, чтобы он предотвращал движение головы назад при столкновении. Неправильно отрегулированный подголовник увеличивает риск гибели или тяжелых травм в случае столкновения.

Отрегулируйте подголовник так, чтобы его верхняя часть находилась выше середины затылка. Неправильно отрегулированный подголовник увеличивает риск гибели или тяжелых травм в случае столкновения.
См. раздел Правильное размещение на сиденье на стр. 62.

Не ездите сами и не перевозите пассажиров со снятыми с используемых сидений подголовниками. Отсутствие правильно отрегулированного подголовника увеличивает риск гибели или тяжелых травм в случае столкновения.

Не регулируйте подголовники во время движения автомобиля. Неправильно отрегулированный подголовник увеличивает риск гибели или тяжелых травм в случае столкновения.

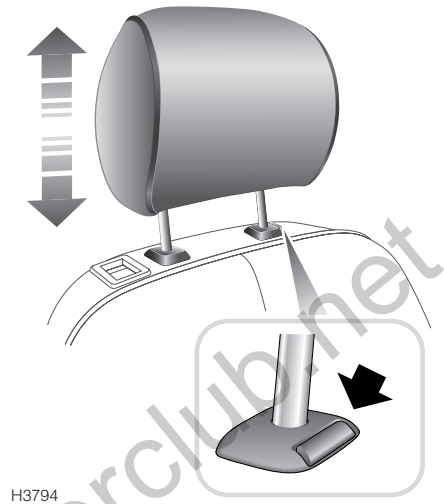

Регулировка

Правильно отрегулируйте подголовник, перемещая его вверх или вниз нажатием кнопки, как показано на рисунке. Верхняя часть подголовника должна находиться на уровне макушки головы.

Снятие

Чтобы снять подголовник с сиденья, нажмите кнопку, как показано на рисунке, и поднимите подголовник.

Для установки подголовника вставьте направляющие стойки в проемы и нажмите на подголовник сверху вниз до щелчка.

www.rangeroverclub.net

ЗАДНИЕ СИДЕНЬЯ

ВНИМАНИЕ

Всегда обеспечивайте надежное крепление перевозимых в автомобиле предметов. Незакрепленные предметы могут стать причиной гибели или тяжелой травмы в случае удара или неожиданного маневра.

Ни в коем случае не перевозите пассажиров в багажном отделении. Все пассажиры и водитель должны сидеть в правильном положении и быть пристегнутыми ремнями безопасности во время движения автомобиля. Несоблюдение этого правила существенно повышает риск гибели или тяжелых травм в случае аварии или резкого торможения.

Не регулируйте положение частей сидений во время движения автомобиля. Движение автомобиля может вызвать неожиданное смещение незафиксированного сиденья и привести к травме.

Складывание сидений

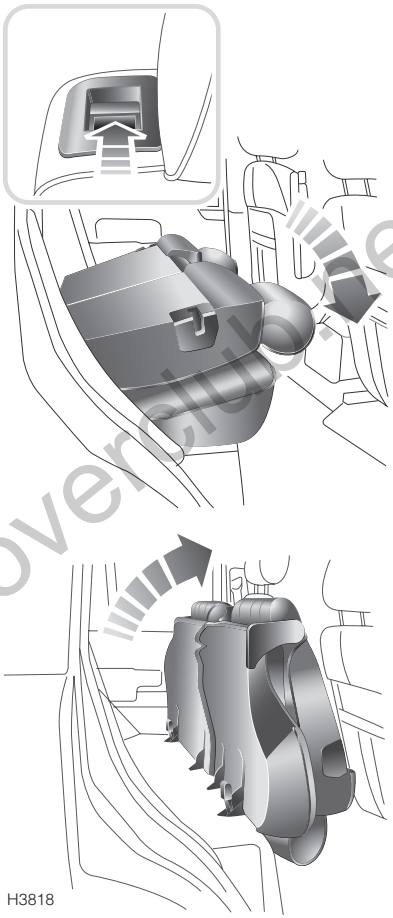

Одну или обе части раздельного заднего сиденья можно складывать частично или полностью, чтобы увеличить объем задней части багажного отделения.

1. Подголовники должны быть полностью опущены, а подлокотник – сложен.

www.rangeroverclub.net

2. Чтобы освободить любую из спинок сидений, поднимите рычажок, показанный на рисунке на врезке, и сложите спинку по оси основания сиденья.
3. Чтобы сложить вперед все сиденье, поднимите заднюю часть основания сиденья, как показано на рисунке.

ВНИМАНИЕ

Размещение людей в грузовом отсеке при езде крайне опасно. В случае столкновения эти люди наиболее подвержены опасности травмы и гибели. Запрещается перевозка людей в зонах автомобиля, не оборудованных сиденьями и ремнями безопасности. Все пассажиры должны размещаться на сиденьях и использовать правильно пристегнутые ремни безопасности.

Возврат сиденья в вертикальное положение

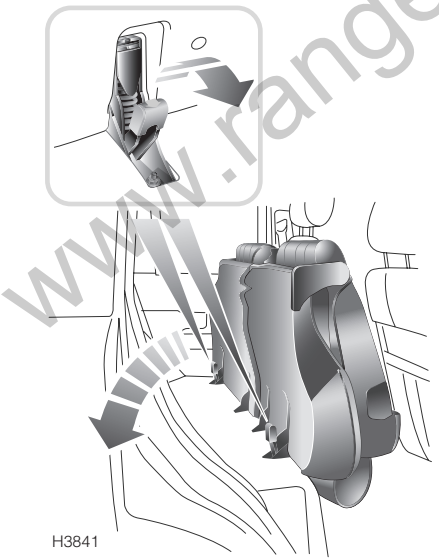

Потяните рычаг отпирания назад (см. рисунок на врезке) и опустите основание сиденья на пол – оно зафиксируется защелками на полу. Затем поднимите спинку. Если спинка поднимается с сопротивлением, не прикладывайте усилий. Это означает, что основание сиденья не до конца зафиксировано защелками на полу (конструкция сиденья не позволяет поднять спинку, пока его основание не будет надежно зафиксировано на полу). Когда основание сиденья зафиксировано, спинку можно поднять и зафиксировать (когда спинка надежно зафиксирована, не видно красных секторов на рычагах отпирания).

ВНИМАНИЕ

Убедитесь в том, что при поднятой спинке сиденья стопорный механизм полностью вошел в зацепление. Несоблюдение этого правила повышает риск гибели или тяжелых травм в случае аварии, неожиданного маневра или резкого торможения.

Убедитесь, что подголовники правильно отрегулированы для всех пассажиров (верхняя часть подголовника должна находиться на уровне макушки головы).

www.rangeroverclub.net

РЕМНИ БЕЗОПАСНОСТИ

В большинстве стран использование ремней безопасности на передних и задних сиденьях является обязательным. Использование ремней безопасности спасает жизни.
Для обеспечения максимальной защиты водитель и все пассажиры во время поездок должны пристегиваться ремнями безопасности.

Все сиденья снабжены диагонально-поясными инерционными ремнями безопасности.
Использование инерционных катушек позволяет пассажирам и водителю, которые пристегнуты ремнями, изменять положение торса, чтобы свободно пользоваться различными органами управления. Ремень безопасности автоматически фиксируется при резком перемещении торса вперед или в случае резкого торможения автомобиля.

Ремни безопасности передних сидений снабжены датчиками контроля пристегивания, отслеживающими запирание замка ремня.

Ремни безопасности передних сидений оборудованы преднатяжителями. Преднатяжители ремней работают совместно с подушками безопасности и являются частью системы пассивной безопасности. См. раздел **ОПИСАНИЕ РАБОТЫ ПОДУШЕК БЕЗОПАСНОСТИ** на стр. 96.

Сигнализатор непристегнутого ремня безопасности

Сигнализатор Beltminder включается, если не пристегнут ремень безопасности водителя или пассажира, когда выключатель стартера переводится во второе положение.

Визуальное и звуковое предупреждения сигнализатора Beltminder зависят от требований, действующих в конкретных странах. Кроме того, используются разные предупреждающие сигналы, когда автомобиль неподвижен или его скорость превышает установленный предел. См. раздел **ЗВУКОВЫЕ ПРЕДУПРЕЖДЕНИЯ** на стр. 151.

Примечание: *Активировать звуковой и световой сигналы непристегнутого ремня безопасности могут также предметы, находящиеся на сиденье переднего пассажира. Необходимо закреплять ремнем безопасности все предметы, находящиеся на переднем сиденье пассажира.*

Сигнализатор Beltminder можно отключать, хотя делать это не рекомендуется. Для отключения или включения функции данного сигнализатора обращайтесь к дилеру или в технический центр Land Rover.

www.rangeroverclub.net

ИСПОЛЬЗОВАНИЕ РЕМНЯ БЕЗОПАСНОСТИ ВО ВРЕМЯ БЕРЕМЕННОСТИ

ВНИМАНИЕ

Беременные женщины должны следить за правильным положением ремня безопасности, чтобы не причинить вред себе и будущему ребенку. Запрещается надевать только поясную ленту или сидеть на ней, надев только диагональную. То и другое чрезвычайно опасно и повышает вероятность получения тяжелой травмы в случае столкновения или экстренного торможения.

Поясная лента должна удобно располагаться на бедрах, под животом беременной женщины. Диагональная лента должна проходить между грудными железами и сбоку от живота. Убедитесь в том, что ремень безопасности не провисает и не скручен.

ВНИМАНИЕ

Нельзя подкладывать под ремень какие-либо предметы с целью смягчения удара при возможном столкновении. Это опасно само по себе и снижает эффективность ремня безопасности.

ПРАВИЛА ПОЛЬЗОВАНИЯ РЕМНЯМИ БЕЗОПАСНОСТИ

ВНИМАНИЕ

Ремень безопасности предназначен для передачи нагрузки на скелет человека, поэтому нижняя лента ремня должна располагаться в области таза, а верхняя – проходить через грудную клетку и плечо. Не допускайте, чтобы лямка ремня располагалась на животе.

Ремень безопасности обеспечивает защиту, если он прилегает максимально плотно к телу, не вызывая дискомфорта. Эффективность ремня с провисающими лентами резко снижается.

Следует обращать внимание на то, чтобы ленты ремней не загрязнялись средствами очистки кузова и ухода за интерьером салона, чтобы на них не попадали масла, химические вещества и, в особенности, электролит. Очистку ремней следует выполнять с помощью нейтрального мыла с водой.

Ремень подлежит замене, если заметен износ лент, их загрязнение или повреждение.

www.rangeroverclub.net

Ремень подлежит замене после того, как он испытал значительные нагрузки при сильном столкновении, даже если нет видимых повреждений.

Нельзя пристегивать ремень с перекрученными лентами.

Между телом и пристегнутым ремнем безопасности не должно быть никаких твердых, хрупких или острых предметов. В случае удара давление ремня безопасности на такие предметы может сломать их, что в свою очередь может привести к гибели или тяжелой травме.

Каждый ремень безопасности предназначен только для одного человека: нельзя пристегиваться одним ремнем вместе с ребенком, находящимся на коленях пассажира.

Во время поездки водитель и пассажир на переднем сиденье не должны наклонять спинки сидений на угол больше 30 градусов. Это уменьшает защитные возможности ремней безопасности.

ВНИМАНИЕ

Все пассажиры и водитель должны быть пристегнуты ремнями безопасности вне зависимости от продолжительности поездки. Несоблюдение этого правила существенно повышает риск гибели или тяжелых травм в случае столкновения.

Запрещается надевать только поясную или только диагональную ленту диагонально-поясного ремня безопасности. То и другое чрезвычайно опасно и повышает вероятность получения травмы.

Не допускаются никакие усовершенствования или модернизация ремней безопасности, ведущие к невозможности выбирания слабины механизмом натяжения ремня или к невозможности регулировки ремня для устранения уменьшения натяжения. Слабо натянутый ремень безопасности значительно снижает уровень защиты людей при ударе.

В случае повреждений, износа, порезов, дефектов или ослабления ремней безопасности автомобиль следует доставить дилеру или в технический центр для немедленной проверки.
Не используйте автомобиль, если ремни безопасности не исправны.

При использовании ремней безопасности для закрепления вещей убедитесь, что ремни не повреждаются и не проходят через острые кромки.

Следует особенно избегать загрязнения ткани и механизмов ремней химикатами, жидкостями, песком, грязью или чистящими средствами. Если ремни все-таки загрязнились, их следует немедленно заменить.
Загрязненные ремни безопасности могут неправильно срабатывать при ударе и на них нельзя полагаться.

www.rangeroverclub.net

РЕМНИ БЕЗОПАСНОСТИ ПЕРЕДНИХ СИДЕНИЙ

Пристегивание ремней безопасности

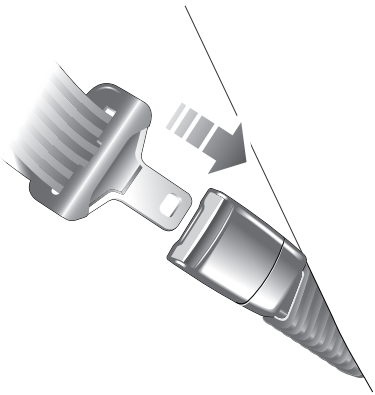

H3900

1. Плавно вытяните ремень, убедитесь в правильности высоты ремня, положения сиденья и вашего размещения на сиденье. Ремень должен проходить через область таза и грудную клетку и через середину ключицы, посредине между шеей и плечом.
2. Правильно расположив ремень, вставьте металлическую скобу его фиксатора в замок. Нажмите ее до щелчка.

ВНИМАНИЕ

Запрещается надевать только поясную ленту диагонально-поясного ремня безопасности или сидеть на ней, надев только диагональную. То и другое чрезвычайно опасно и повышает вероятность получения тяжелой травмы.

Отстегивание ремня

Примечание: *При отстегивании ремня безопасности рекомендуется удерживать его возле замка перед нажатием кнопки. Это предотвратит слишком быстрое втягивание ремня.*

Для отстегивания ремня безопасности нажмите красную кнопку.

www.rangeroverclub.net

www.rangeroverclub.net

Регулировка верхнего крепления ремня

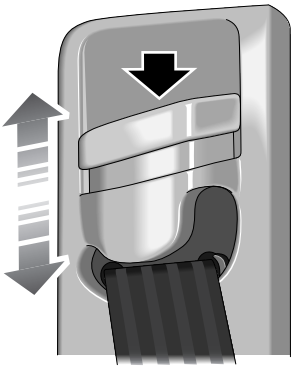

H3803

На обоих передних сиденьях высоту верхнего крепления ремня можно регулировать для обеспечения комфорта и безопасности. Нажмите на защелку (показана сплошной стрелкой), затем поднимите или опустите, чтобы отрегулировать высоту крепления. В целях безопасности лента ремня должна проходить через среднюю часть плеча, посредине между шеей и внешней границей плеча.

Перед тем, как садиться за руль убедитесь, что крепление защелкнулось в одном из фиксированных положений.

По мере возможности задние пассажиры должны разместиться на сиденье так, чтобы ремень безопасности проходил через плечо, не надавливая на шею.

ВНИМАНИЕ

Правильная регулировка ремня безопасности важна для обеспечения безопасности и комфорта. Перед поездкой убедитесь, что высота ремня установлена правильно и что стопорный механизм зафиксировал крепление ремня. Не пытайтесь регулировать ремень безопасности во время движения автомобиля. Это может привести к потере управления автомобилем или неправильной регулировке ремня безопасности.

www.rangeroverclub.net

www.rangeroverclub.net

ПРЕДНАТЯЖИТЕЛИ РЕМНЕЙ БЕЗОПАСНОСТИ

Преднатяжители ремней безопасности совместно с подушками безопасности обеспечивают дополнительную защиту при сильном фронтальном ударе автомобиля.
См. раздел **ОПИСАНИЕ РАБОТЫ ПОДУШЕК БЕЗОПАСНОСТИ** на стр. 96. Преднатяжители автоматически втягивают ремни безопасности на передних сиденьях. Это устраняет ослабление диагональных и поясных лент ремней, сокращая тем самым перемещение вперед пристегнутого ремнем водителя или пассажира при сильном фронтальном ударе.

Включение сигнализатора подушек безопасности на панели приборов предупреждает водителя о неисправности преднатяжителей ремней безопасности.

После срабатывания преднатяжителей ремни безопасности продолжают выполнять защитную функцию и должны быть пристегнуты, если автомобиль продолжает движение.

Примечание: *Преднатяжители ремней безопасности срабатывают при сильных боковых и фронтальных ударах, а также при опрокидывании автомобиля.*

ВНИМАНИЕ

Преднатяжители ремней безопасности срабатывают только раз, после чего их следует заменить у дилера или в техническом центре Land Rover. Если не заменить такие преднатяжители, снизится эффективность систем пассивной безопасности для передних сидений автомобиля.

После любого столкновения необходимо всегда проверять ремни безопасности и преднатяжители и, при необходимости, производить их замену у дилера или в техническом центре Land Rover.

По соображениям безопасности рекомендуется снятие и замену передних сидений и ремней безопасности производить только у дилера или в техническом центре Land Rover.

www.rangeroverclub.net

www.rangeroverclub.net

МЕХАНИЗМ ПРИСТЕГИВАНИЯ ДЕТСКОГО КРЕСЛА

Все ремни безопасности пассажиров снабжены специальным механизмом, служащим для пристегивания детских кресел. Механизм используется для пристегивания детского кресла следующим образом:

1. Прикрепите ремень безопасности к детскому креслу согласно инструкции производителя.
2. Вставьте металлическую скобу ремня безопасности в замок до щелчка.
3. Полностью вытяните плечевую ленту ремня.
4. Дайте ремню втянуться. Звук щелчка подтвердит фиксацию механизма.
5. Обеспечьте натяжение в механизме, потянув вверх плечевую ленту сразу над детским креслом.
6. Проверьте закрепление, покачав детское кресло назад-вперед, и убедитесь, что оно закреплено надежно и устойчиво.
7. Если нужно увеличить натяжение крепления детского кресла, выньте металлическую скобу ремня безопасности из замка и дайте катушке втянуть часть плечевой ленты (тем самым укорачивая ленту). Снова вставьте металлическую скобу в замок (для этого потребуется некоторое усилие, если ремень натянут правильно).
8. Снова проверьте закрепление. Если детское кресло по-прежнему слабо закреплено, повторите вышеописанную процедуру, последовательно укорачивая ремень (тем самым увеличивая натяжение). Для пристегивания ремня может потребоваться сесть на сиденье (чтобы прижать подушку сиденья).

Чтобы отстегнуть механизм, выньте скобу ремня безопасности из замка и дайте ему полностью втянуться.

www.rangeroverclub.net

www.rangeroverclub.net

УХОД ЗА РЕМНЯМИ БЕЗОПАСНОСТИ

Следует регулярно проверять ремни безопасности на предмет истирания, порезов, износа ткани, а также состояние и безопасность механизма, замков, регуляторов и точек крепления.

Запрещается отбеливать и окрашивать ленты ремней, необходимо избегать их загрязнения средствами очистки кузова и ухода за интерьером салона, маслами и химикатами. См. раздел **ЧИСТКА САЛОНА** на стр. 355.

Проверки ремней безопасности

- Пристегните ремень и, взявшись за ленту ремня возле замка, резко потяните за нее вверх. Замок должен надежно удерживать ремень.
- Расстегните замок и до отказа вытяните ленту. Проверьте плавность вытягивания – без заеданий и рывков. Дайте ремню полностью втянуться, снова проверив плавность его движения.
- Частично вытяните ремень и, взявшись за скобу, резко потяните вперед. Инерционная катушка должна автоматически заблокироваться, предотвращая дальнейшее разматывание ленты ремня.

Если какие-либо ремни не отвечают этим требованиям, немедленно обратитесь к дилеру или в технический центр.

Примечание: *При парковке автомобиля на наклонной поверхности механизм катушки может заблокироваться. Это не является неисправностью, поэтому ремень следует аккуратно освободить у верхнего крепления.*

ВНИМАНИЕ

Всегда заменяйте ремень безопасности при обнаружении признаков повреждения лямок и после воздействия нагрузки при сильном ударе автомобиля.

Информация по обслуживанию

ВНИМАНИЕ

Не пытайтесь обслуживать, ремонтировать, менять, модифицировать или вносить изменения в компоненты преднатяжителей и подушек безопасности и электропроводку рядом с компонентами системы пассивной безопасности. Это может привести к срабатыванию системы и стать причиной травмы.

Кроме того, всегда обращайтесь к дилеру или в технический центр Land Rover, в следующих случаях:

- раскрылась подушка безопасности;
- сработал преднатяжитель;
- повреждена передняя или боковая часть автомобиля, даже если преднатяжитель не сработал.

www.rangeroverclub.net

www.rangeroverclub.net

ДЕТСКИЕ КРЕСЛА

ВНИМАНИЕ

Не устанавливайте детское кресло на сиденье, защищенное фронтальной подушкой безопасности, если она не деактивирована. При раскрытии подушки безопасности существует риск гибели или получения тяжелых травм.

Статистика ДТП показывает, что наиболее безопасной является перевозка детей в детском кресле, закрепленном на заднем сиденье.

Не используйте сиденья, в которых ребенок сидит по ходу движения (лицом вперед), пока вес ребенка не достигнет 9 кг (20 фунтов) и он не сможет сидеть самостоятельно. До 18-месячного возраста позвоночник и шея ребенка развиты недостаточно, чтобы избежать травмы при лобовом столкновении.

Не позволяйте ребенку сидеть на коленях взрослых при движении автомобиля. При столкновении сила перегрузки может превышать массу тела в тридцать раз и удержать ребенка становится невозможным. Для детей обычно требуется дополнительная подушка сиденья, подходящая для их возраста и роста, и позволяющая надлежащим образом пристегнуть ремни безопасности, чтобы уменьшить риск получения травм при столкновении.
При столкновении дети могут подвергаться опасности, если детские кресла не закреплены в автомобиле должным образом.

Не используйте детские кресла, подвешиваемые на спинку сиденья. Кресла такого типа невозможно надежно закрепить, а их безопасность для ребенка сомнительна.

Ремни безопасности в автомобиле предназначены для взрослых и подростков. Очень важно использовать для детей до 12 лет детские кресла, подходящие для их возраста и роста.

Разрешается устанавливать в автомобиле только те детские кресла, тип которых сертифицирован для размещения на конкретных сиденьях (см. таблицу на стр. 86), при этом необходимо строго соблюдать инструкции производителя кресла по его установке.

Для обеспечения максимальной безопасности детей всегда следует перевозить на заднем сиденье. Перевозка на переднем сиденье пассажира не рекомендуется.
В случае необходимости перевозки ребенка на переднем сиденье следует сдвинуть сиденье до упора назад.

Примечание: *В некоторых странах перевозка детей на переднем сиденье запрещена законодательно. Ознакомьтесь с законодательством, действующим в стране, где эксплуатируется автомобиль, и строго соблюдайте все его требования.*

Перевозка детей на руках не может считаться заменой детскому креслу.

www.rangeroverclub.net

При столкновении ребенок, находящийся на руках, может быть зажат между перевозящим его пассажиром и элементами конструкции салона.

Этот символ крепится на конце приборной панели со стороны пассажира. Он означает, что запрещается использовать детское кресло, в котором ребенок сидит лицом назад, при установленной и активированной подушке безопасности переднего пассажира.

ВНИМАНИЕ

Оригинальный текст в соответствии с ECE R94.01.

Очень опасно! Не устанавливайте детские кресла, в которых ребенок сидит лицом назад, на сиденье, защищенное фронтальной подушкой безопасности!

www.rangeroverclub.net

www.rangeroverclub.net

Размещение детей и детских кресел (только для Европы)

Примечание: *Информация, приведенная в следующей таблице, предназначена не для всех стран. Если вы не можете самостоятельно решить вопросы, связанные с выбором типа детского кресла и его установкой, обратитесь за советом к квалифицированному специалисту.*

В таблице ниже показана пригодность каждого из пассажирских сидений для перевозки детей до 12 лет или ростом до 1,5 м (5 футов) и установки соответствующих детских кресел.

Весовая группа Указывается на упаковке детского кресла.	**Размещение на сиденьях**		
	Переднее пассажирское сиденье	**Заднее сиденье, крайнее место**	**Заднее сиденье, в центре**
0 = до 10 кг (22,05 фунта) (0 – 9 месяцев)	U†	U	X
0+ = до 13 кг (28,66 фунтов) (0 – 18 месяцев)	U†	U	X
I = 9 – 18 кг (20 – 40 фунтов) (9 месяцев – 4 года)	UF	U	X
II III = 15 – 36 кг (33 – 79 фунтов) (4 – 12 лет)	U	U	X

U = Для универсальной категории детских кресел, сертифицированных для данной весовой группы.
UF = Для универсальной категории детских кресел, в которых ребенок сидит лицом вперед, сертифицированных для данной весовой группы.
X = Данное сиденье не предназначено для детей данной весовой группы.
† = Не устанавливайте детское кресло, сертифицированное для данной весовой группы, на переднее сиденье пассажира, если подушка безопасности не отключена. См. раздел **ВЫКЛЮЧАТЕЛЬ ПОДУШКИ БЕЗОПАСНОСТИ ПАССАЖИРА** на стр. 103.

www.rangeroverclub.net

www.rangeroverclub.net

Предостережение: Приведенная в таблице информация верна на момент издания. Однако нормы для детских кресел могут изменяться. Обратитесь за консультацией к дилеру или в технический центр Land Rover для получения самых последних рекомендаций.

Примечание: *Законодательство, регулирующее перевозку детей в автомобилях, может изменяться. Ответственность за выполнение требований действующих законов несет водитель.*

Дополнительные подушки сидений для детей

В ситуации, когда ребенок уже не помещается в детском кресле, но еще слишком мал для безопасного пристегивания трехточечным ремнем безопасности, для максимальной безопасности рекомендуется установка дополнительной подушки сиденья. Следуйте инструкции производителя по установке и использованию и отрегулируйте ремень безопасности.

www.rangeroverclub.net

www.rangeroverclub.net

ДЕТСКИЕ КРЕСЛА ISOFIX

В некоторых странах доступны детские кресла, удовлетворяющие требованиям Международной организации по стандартам и сертифицированные для установки на ваш автомобиль. Они отличаются от обычных детских кресел и требуют наличия узлов крепления, встроенных в сиденье автомобиля, для установки запорного механизма ISOFIX.

Этот символ на бирке, вшитой в сиденья, показывает расположение нижних скоб крепления ISOFIX.

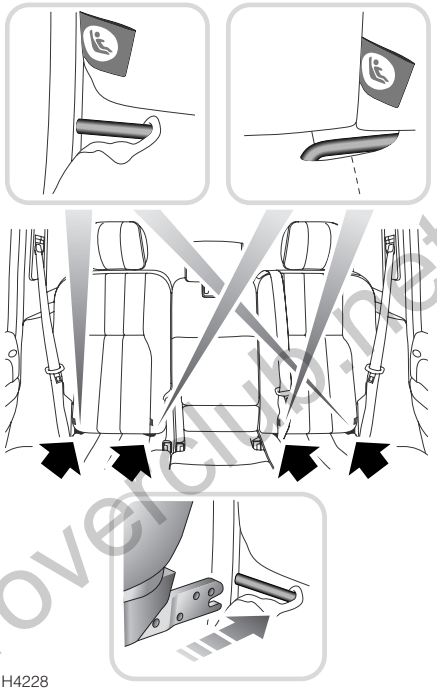

H4228

Для установки кресел ISOFIX в автомобиле предназначены оба крайние места заднего сиденья (второго ряда).

Каждое место оборудовано двумя нижними (первый рисунок) и одним верхним (второй рисунок) креплениями страховочных лямок для установки детских кресел ISOFIX.

www.rangeroverclub.net

www.rangeroverclub.net

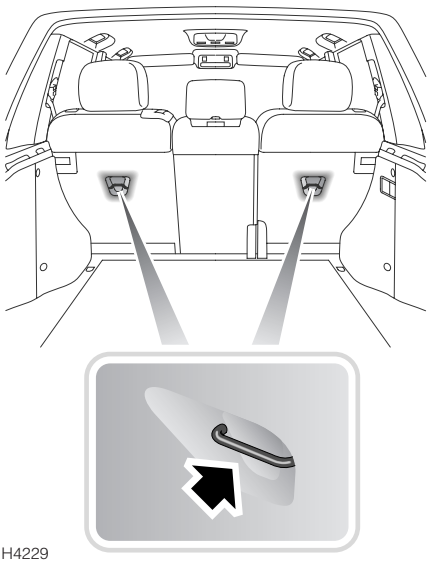

Примечание: *Если имеется верхняя страховочная лямка, всегда используйте ее для крепления кресла и проверяйте ее правильное натяжение.*

ВНИМАНИЕ

Не пытайтесь устанавливать детское кресло ISOFIX по центру заднего сиденья. Узлы крепления не предназначены для удержания кресла ISOFIX в этом положении.

При снятии подголовника для установки детского кресла надежно закрепите подголовник в месте его размещения. В противном случае он может стать причиной гибели или тяжелой травмы при резком торможении или столкновении.

Установка детских кресел ISOFIX

Детские кресла ISOFIX следует устанавливать только на крайних местах сидений второго ряда. Анкерные стержни, встроенные в раму заднего сиденья (показаны стрелками на первом рисунке в разделе **ДЕТСКИЕ КРЕСЛА ISOFIX** на стр. 88), позволяют надежно прикрепить кресла ISOFIX к сиденью автомобиля только в этих положениях.

Кроме того, для закрепления страховочных лямок детского кресла, сзади спинки задних сидений установлены два анкерных стержня (см. второй рисунок в разделе **ДЕТСКИЕ КРЕСЛА ISOFIX** на стр. 88).

Если имеется верхняя страховочная лямка, всегда используйте ее для крепления кресла и проверяйте ее правильное натяжение для обеспечения максимальной защиты ребенка.

При установке детских кресел ISOFIX строго соблюдайте инструкцию производителя данных кресел.

После установки детского кресла ISOFIX перед посадкой ребенка рекомендуется проверить надежность установки. Попробуйте повращать детское кресло из стороны в сторону и потянуть его с сиденья автомобиля, затем проверьте, не ослабло ли после этого крепление.

www.rangeroverclub.net

ВНИМАНИЕ

Если кресло не закреплено должным образом, существенно повышается риск травмирования ребенка в случае столкновения или экстренного торможения.

Узлы крепления детского кресла рассчитаны так, чтобы выдерживать только нагрузки, воздействующие на правильно закрепленное кресло. Ни в коем случае нельзя использовать их для крепления штатных ремней безопасности или для крепления иных предметов и оборудования.

Примечание: *Информация, приведенная в следующей таблице, предназначена не для всех стран. Если вы не можете самостоятельно решить вопросы, связанные с выбором типа детского кресла и его установкой, обратитесь за советом к дилеру или в технический центр.*

Весовая группа Указывается на упаковке детского кресла.	**Размещение на сиденьях**		
	Переднее пассажирское сиденье	**Заднее сиденье, крайнее место**	**Заднее сиденье, в центре**
0 = до 10 кг (22,05 фунта) (0 – 9 месяцев)	X	ISO	X
I = 9 – 18 кг (20 – 40 фунтов) (9 месяцев – 4 года)	X	ISO	X
ISO = Для детских кресел категории ISOFIX, сертифицированных для данной весовой группы. X = Данное размещение на сиденье не предназначено для детских кресел категории ISOFIX. Группа **0** – Детское кресло Britax Cosy-Tot Isofix/Römer Babysafe Isofix. Группа **I** – Детское кресло Britax/Römer Duo Plus Isofix.			

www.rangeroverclub.net

www.rangeroverclub.net

КРЕПЛЕНИЯ СТРАХОВОЧНЫХ ЛЯМОК (только для Австралии)

ВНИМАНИЕ

Узлы крепления детского кресла рассчитаны так, чтобы выдерживать только нагрузки, воздействующие на правильно закрепленное кресло. Ни в коем случае нельзя использовать их для крепления штатных ремней безопасности или для крепления иных предметов и оборудования.

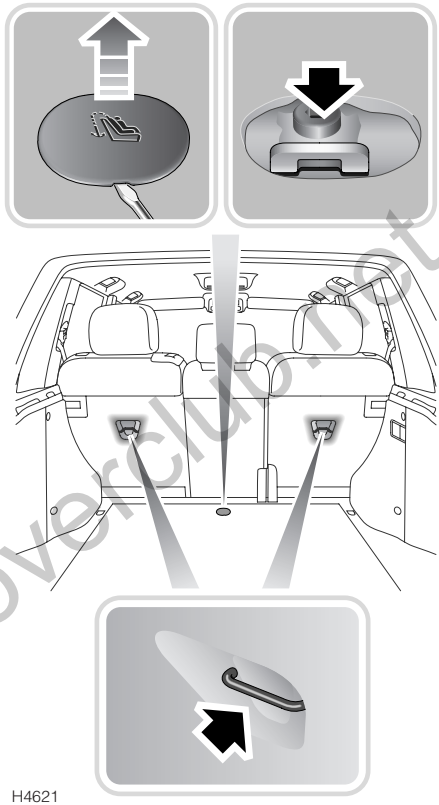

H4621

На задних сиденьях предусмотрена установка до трех детских кресел тех типов, которые требуют наличия точек крепления страховочных лямок.

Всего имеются три точки крепления страховочных лямок. Их следует использовать для крепления страховочных лямок от детских кресел.

www.rangeroverclub.net

www.rangeroverclub.net

Две точки крепления расположены сзади на спинке сиденья второго ряда и предназначены для крепления при установке кресла на крайних местах сиденья.

Третья одинарная точка крепления расположена на панели пола за средним сиденьем заднего ряда и предназначена для крепления страховочной лямки при установке кресла по центру заднего сиденья.

Используя небольшую плоскую отвертку, снимите крышку в форме круга (см. левую врезку к рисунку), чтобы получить доступ к точке крепления детского кресла.

Крепление страховочных лямок

1. Надежно установите детское кресло на одно из крайних мест заднего сиденья.
2. Пропустите страховочную лямку за спинку сиденья автомобиля и под подголовник.
3. Закрепите крючок страховочной лямки в точке ее крепления сзади на спинке сиденья. Убедитесь, что крючок страховочной лямки расположен правильно. См. рисунок.
4. Натяните страховочную лямку согласно инструкции производителя, чтобы устранить слабину.

ВНИМАНИЕ

При установке страховочных лямок строго соблюдайте инструкцию производителя детского кресла.

При установке детского кресла всегда пропускайте страховочную лямку через верх спинки сиденья и под подголовником.

При установке детского кресла по центру заднего сиденья центральный подлокотник необходимо сложить (убрать внутрь сиденья).

Примечание: *Для установки детского кресла по центру заднего сиденья предназначено специальное крепление страховочной лямки. Не используйте это положение крепления для детского кресла ISOFIX.*

www.rangeroverclub.net

www.rangeroverclub.net

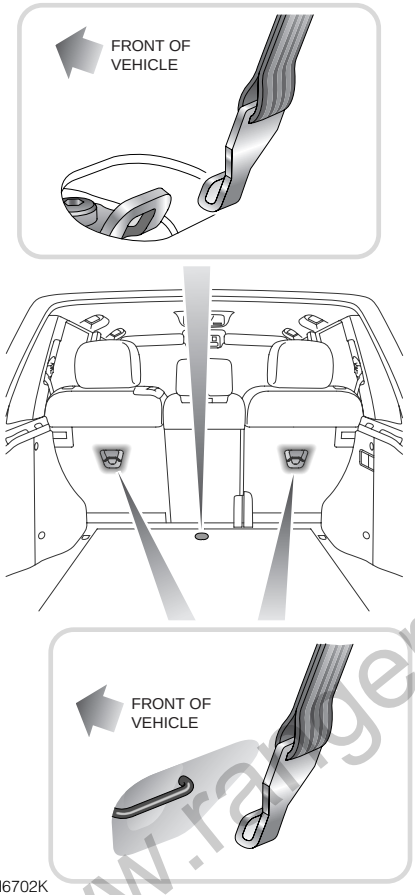

H6702K

ПЕРЕЧЕНЬ ПРОВЕРОК ДЕТСКОГО КРЕСЛА

Перед каждой перевозкой ребенка в автомобиле выполняйте следующее:

- всегда используйте подходящие детские кресла и регулируйте ремни для каждого ребенка и перед каждой поездкой;
- убедитесь, что весовая категория ребенка соответствует размеру кресла;
- строго соблюдайте инструкцию производителя данных кресел;
- убедитесь в отсутствии слабины ремня безопасности для взрослого пассажира;
- при установке кресла ISOFIX всегда закрепляйте его верхней страховочной лямкой; после установки кресла ISOFIX всегда производите попытку вытянуть его для проверки надежности нижних креплений;
- регулярно проверяйте установку детского кресла и заменяйте кресла или ремни с признаками износа;
- не одевайте на ребенка слишком много одежды и не размещайте предметы между ним и креслом;
- ни одно из детских кресел не обеспечивает полную защиту ребенка; объясните ребенку, что замок ремня и лямки – это не игрушки;
- не оставляйте в автомобиле ребенка без присмотра;
- включайте блокировку от открывания задних дверей изнутри; см. раздел **БЛОКИРОВКА ОТКРЫВАНИЯ ДВЕРЕЙ ИЗНУТРИ** на стр. 59.
- следите за тем, чтобы ребенок не вышел из автомобиля на проезжую часть дороги;
- подавайте хороший пример – всегда пристегивайте свой ремень безопасности.

www.rangeroverclub.net

ВВЕДЕНИЕ

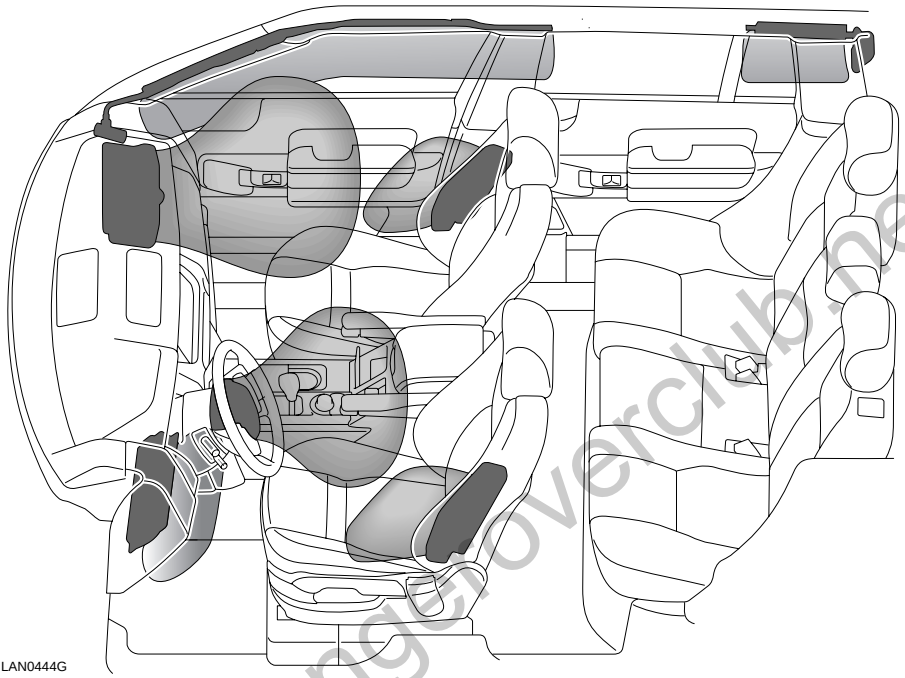

ВНИМАНИЕ

Подушка безопасности – дополнительное средство системы пассивной безопасности, обеспечивающее защиту только при сильном ударе. Она не отменяет необходимости пристегивания ремней безопасности.
Для уменьшения риска получения тяжелых травм или гибели в случае столкновения водитель и все пассажиры должны пристегиваться ремнями безопасности, независимо от оборудования сиденья подушкой безопасности.

Раскрывающаяся подушка безопасности может оставить царапины на лице и причинить другие травмы. Для уменьшения риска получения травмы передний пассажир и водитель должны пристегиваться ремнями безопасности и правильно размещаться на сиденьях, а сиденья должны быть сдвинуты как можно дальше назад.

www.rangeroverclub.net

ВНИМАНИЕ

Обеспечьте наличие свободного пространства между боковой частью автомобиля и головой и туловищем для беспрепятственного раскрытия головных подушек безопасности и боковых подушек безопасности, установленных в сиденьях.

Не высовывайтесь в открытое окно.

Система пассивной безопасности включает в себя подушку безопасности в подколенном валике сиденья водителя, передние подушки безопасности, боковые подушки безопасности, установленные в сиденьях, и головные подушки безопасности для водителя и переднего пассажира и головные подушки безопасности для пассажиров на крайних местах заднего сиденья (см. рисунок с расположением подушек безопасности).
Они обозначены надписью **AIRBAG** на облицовке.

При условии правильной посадки водителя и переднего пассажира с правильно пристегнутыми ремнями безопасности, в случае сильного фронтального удара подушки безопасности обеспечивают дополнительную защиту ног, груди и лица водителя и груди и лица переднего пассажира.

В случае сильного бокового удара подушки безопасности обеспечивают дополнительную защиту боковых частей головы и тела водителя и переднего пассажира со стороны удара, и боковых частей головы задних пассажиров, также со стороны удара.

Примечание: *Раскрытие и сдувание передних и боковых подушек безопасности, установленных в сиденьях, происходит очень быстро и не защищает от воздействия возможных повторных ударов. Головные подушки безопасности сдуваются медленнее, поэтому обеспечивают дополнительную защиту в случае повторных ударов.*

www.rangeroverclub.net

www.rangeroverclub.net

Сигнализатор подушек безопасности

Включение сигнализатора на панели приборов предупреждает водителя о неисправности подушек безопасности. Подушки безопасности обязательно следует проверить у дилера или в техническом центре Land Rover в следующих случаях:

- сигнализатор не загорается, когда выключатель стартера переводится во второе положение;
- сигнализатор не гаснет в течение примерно четырех секунд после того, как выключатель стартера переведен во второе положение;
- сигнализатор горит после запуска двигателя или во время движения автомобиля.

ВНИМАНИЕ

Если сигнализатор предупреждает о неисправности системы, не устанавливайте детское кресло на переднее пассажирское сиденье. Это может привести к гибели ребенка или тяжелым травмам.

Когда выключатель стартера находится во втором положении, блок управления диагностикой контролирует готовность электрических цепей системы.

ОПИСАНИЕ РАБОТЫ ПОДУШЕК БЕЗОПАСНОСТИ

В случае столкновения блок управления системой подушек безопасности отслеживает уровень замедления, вызванный столкновением. Затем эта информация используется для определения необходимости раскрытия подушек безопасности.

Раскрытие подушек безопасности зависит от замедления автомобиля в результате столкновения. Обстоятельства при столкновении (скорость автомобиля, угол удара, тип и размер объекта столкновения и т.д.) могут быть самыми разными и, соответственно, по-разному влиять на степень замедления.

Компоненты системы пассивной безопасности включают в себя:

- сигнализатор подушек безопасности;
- вращающееся соединение;
- блоки подушек безопасности;
- преднатяжители ремней безопасности;
- блок управления диагностикой подушек безопасности;
- датчики столкновения;
- электропроводку системы подушек безопасности;
- датчики сидений.

www.rangeroverclub.net

www.rangeroverclub.net

Примечание: *Система подушек безопасности не предназначена для работы при:*

- *ударе сзади;*
- *незначительном фронтальном ударе;*
- *незначительном боковом ударе;*
- *опрокидывании автомобиля;*
- *резком торможении;*
- *езде по кочкам и выбоинам.*

Из этого следует, что автомобиль может получить значительные поверхностные повреждения, а подушки безопасности могут не сработать и, наоборот, сравнительно небольшое количество структурных повреждений может вызвать срабатывание подушек безопасности.

ВНИМАНИЕ

Удары на высокой скорости могут привести к тяжелым травмам и гибели независимо от установленных в автомобиле средств безопасности.
При управлении автомобилем соблюдайте осторожность, принимайте во внимание характеристики автомобиля, дорожные и погодные условия и не превышайте установленных ограничений скорости.

Ремни безопасности должен пристегивать как водитель, так и все пассажиры. Подушки безопасности не защищают при некоторых видах столкновений.
В этих условиях защита может обеспечиваться только правильно пристегнутыми ремнями безопасности.

Подушки безопасности раскрываются с большой скоростью и могут стать причиной травм. Для уменьшения риска травм убедитесь в том, что все пассажиры правильно пристегнули ремни безопасности, правильно сидят на сиденьях и сиденья отодвинуты как можно дальше назад.

Убедитесь, что между боковинами автомобиля и пассажирами имеется свободное пространство.
Это позволит беспрепятственно раскрываться шторкам безопасности и боковым подушкам безопасности, встроенным в сиденья.

Раскрытие подушки безопасности происходит мгновенно и не может защитить от повторных ударов.
В этих условиях защита может обеспечиваться только правильно пристегнутыми ремнями безопасности.

Телефонные системы должны устанавливаться только квалифицированными специалистами, знакомыми с требованиями к автомобилям, оборудованным подушками безопасности. Если вы не можете самостоятельно решить этот вопрос, обратитесь за советом к дилеру или в технический центр.

www.rangeroverclub.net

Для правильного срабатывания подушек безопасности обивка потолка и панели дверей должны быть в хорошем состоянии, правильно установлены и не иметь заблокированных участков.
При повреждении, износе или неправильной установке следует как можно скорее обратиться к дилеру или в технический центр для проверки и ремонта.

Не позволяйте пассажирам препятствовать работе подушек безопасности, прислоняясь к блокам подушек безопасности или размещать рядом с ними вещи. Подушки безопасности раскрываются на очень высокой скорости и могут стать причиной гибели или тяжелых травм, если в зоне раскрытия оказываются предметы или пассажиры.

Раскрытие фронтальных подушек безопасности

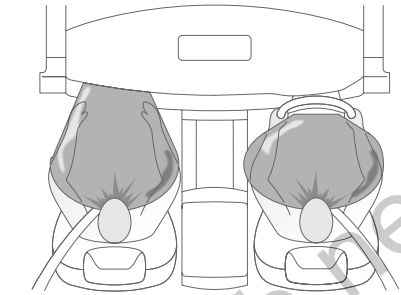
H3985

Фронтальные подушки безопасности раскрываются в два этапа, в зависимости от силы фронтального удара.

- При умеренно сильном фронтальном ударе подушки раскрываются в той мере, которая необходима для защиты передних пассажиров и сокращения риска травмирования.
- При сильном фронтальном ударе подушки безопасности раскрываются полностью, обеспечивая таким образом максимальную защиту.

Раскрытие происходит практически мгновенно со значительной силой и громким звуком. Раскрытая подушка безопасности в сочетании с системой ремней безопасности ограничивает движение пассажиров и водителя, уменьшая таким образом риск травмирования головы и верхней части туловища.

www.rangeroverclub.net

www.rangeroverclub.net

В случае сильного фронтального удара раскрываются обе фронтальные подушки безопасности и подушка безопасности в подколенном валике сиденья водителя. В случае сильного бокового удара раскрываются только боковые и головные подушки безопасности со стороны удара.

Однако при столкновении могут сложиться условия, при которых одновременно раскрываются одна боковая и все фронтальные подушки безопасности, или когда фронтальные и боковые подушки безопасности реагируют раздельно в результате повторного удара, произошедшего после первого удара.

Встроенные в сиденья боковые подушки безопасности

ВНИМАНИЕ

Обеспечьте наличие свободного пространства между боковой частью автомобиля и головой и туловищем для беспрепятственного раскрытия головных подушек безопасности и боковых подушек безопасности, установленных в сиденьях.

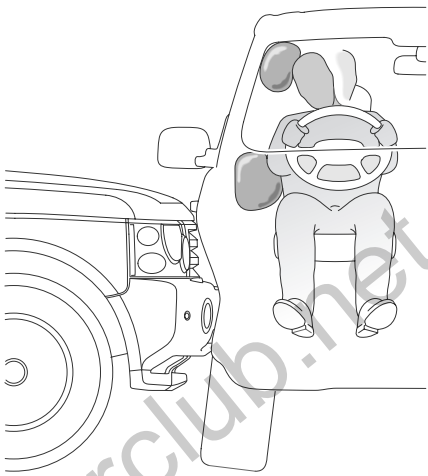

H6684R

Боковые подушки безопасности предназначены для защиты боковых частей тела и раскрываются только при сильном боковом ударе. Они не раскрываются при только фронтальных ударах и ударах сзади.

В случае сильного бокового удара подушки безопасности со стороны удара быстро раскрываются из боковой части спинки сиденья, образуя подушку между водителем/передним пассажиром и боковиной автомобиля. Подушки безопасности на стороне, противоположной удару, не раскрываются.

www.rangeroverclub.net

www.rangeroverclub.net

Головные подушки безопасности

ВНИМАНИЕ

Чтобы головные подушки безопасности раскрывались правильно, обивка крыши и облицовка стойки A должны быть не повреждены и правильно установлены. При любых повреждениях и сомнении в правильности установки необходимо обратиться к дилеру или в технический центр Land Rover для проверки.

Головные подушки безопасности предназначены для защиты головы только при сильном боковом ударе. Они не раскрываются при только фронтальных ударах и ударах сзади.

Модули головных подушек безопасности расположены над дверями под обивкой крыши и облицовкой стойки **A**. В случае сильного бокового удара подушка безопасности раскрывается из-под обивки крыши и облицовки стойки **A**. Головная подушка безопасности остается раскрытой дольше, чем остальные подушки, обеспечивая дополнительную защиту головы при повторном ударе.

Последствия раскрытия

ВНИМАНИЕ

При раскрытии подушек высвобождается мелкий порошок. Это нормально и не является признаком неисправности. Но порошок может вызвать раздражение кожи и его следует тщательно смыть с глаз, мелких порезов и ссадин.

Мелкий порошок может вызывать затруднение дыхания у больных астмой и лиц с другими респираторными заболеваниями. Если сработала подушка безопасности, пассажиры, страдающие затруднениями дыхания, должны покинуть автомобиль как можно быстрее или получить доступ к свежему воздуху, для чего необходимо полностью открыть окна или двери.

После раскрытия некоторые компоненты подушек безопасности имеют очень высокую температуру. Во избежание травм не прикасайтесь к компонентам подушек безопасности, пока они не остынут.

Для действия с необходимой скоростью подушки безопасности раскрываются за счет заряда взрывчатого вещества. Поэтому раскрытие подушек безопасности сопровождается очень громким шумом, который может вызвать состояние дискомфорта и временное оглушение.

www.rangeroverclub.net

www.rangeroverclub.net

Даже при установленных подушках безопасности необходимо всегда пользоваться ремнями безопасности по следующим причинам:

- **подушка безопасности предоставляет лишь дополнительную защиту при определенных видах фронтальных и боковых ударов; при ударах сзади, а также при несильных фронтальных ударах подушки защиты не обеспечивают.**
- **раскрытие и сворачивание происходит моментально и не обеспечивает защиту от повторных ударов, которые могут произойти при авариях с участием нескольких автомобилей.**

После раскрытия фронтальные и боковые подушки безопасности сразу сдуваются (головные подушки безопасности сдуваются медленно). Это создает для водителя и пассажиров эффект амортизации, а также не закрывает передний обзор водителю.

Модификация для пассажиров с ограниченными физическими возможностями

При необходимости модификации автомобиля для пассажиров с ограниченными физическими возможностями обратитесь к дилеру или в технический центр Land Rover.

Помехи подушкам безопасности

ВНИМАНИЕ

Не позволяйте пассажирам препятствовать возможному раскрытию подушек безопасности, не позволяйте им ставить ноги, колени и другие части тела или иные предметы на модули подушек безопасности и рядом с ними.

Не прикрепляйте и не размещайте на модулях подушек безопасности и рядом с ними предметы (включая дополнительное оборудование), которые могут препятствовать раскрытию подушек безопасности или перемещаться внутри автомобиля при их раскрытии, травмируя водителя и пассажиров.

Не кладите руки на крышку отсека подушки безопасности, поскольку при раскрытии подушка может стать причиной тяжелых переломов и других травм.

Место переднего пассажира оборудовано подколенным валиком, обеспечивающим защиту коленей при ударе. Не пытайтесь модифицировать этот валик и устанавливать какое-либо дополнительное оборудование на него или за ним.

www.rangeroverclub.net

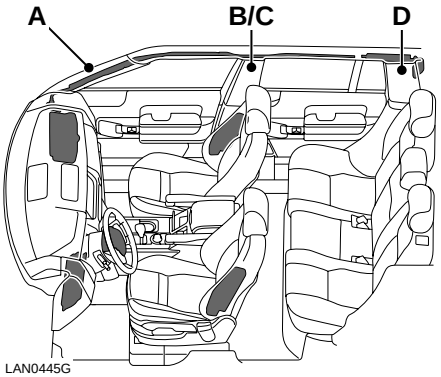

Примечание: *На рисунке показано расположение подушек безопасности относительно стоек **A**, **B/C** и **D**.*

Для обеспечения правильного раскрытия подушек безопасности необходимо исключить наличие помех между подушками безопасности и пассажирами.

Далее приведены примеры видов помех, которые могут препятствовать нормальной работе подушек безопасности или негативно повлиять на личную безопасность при их раскрытии.

- Оборудование, прикрепленное к крышке отсека подушки безопасности или закрывающее ее, в том числе в следующих местах: облицовка крыши, облицовка стоек **A** и **B/C**, спинки передних сидений и нижняя панель приборов на стороне водителя.
- Ручная кладь и прочие предметы, размещенные на крышке отсека подушки безопасности.
- Контакт ступней, коленей и прочих частей тела с крышкой отсека подушки безопасности или их размещение рядом с ней.
- Контакт головы, рук и прочих частей тела с боковой подушкой безопасности, установленной в сиденье, или их размещение рядом с ней.
- Предметы одежды, повешенные на ручку, которая прикреплена к крыше.
- Предметы одежды или дополнительные подушки, закрывающие ту часть переднего сиденья, где установлена подушка безопасности.
- Не пользуйтесь непредусмотренными/дополнительными чехлами для передних сидений, в частности, чехлами сидений, не предусматривающими использование боковых подушек безопасности, установленных в сиденьях. Если вы не можете самостоятельно решить этот вопрос, обратитесь к дилеру или в авторизованный центр продаж Land Rover.

Предостережение: При установке непредусмотренной телефонной системы предупредите специалиста по установке о наличии подушек безопасности.

Примечание: *Несанкционированная модернизация автомобиля или его частей может привести к аннулированию гарантии.*

www.rangeroverclub.net

ВЫКЛЮЧАТЕЛЬ ПОДУШКИ БЕЗОПАСНОСТИ ПАССАЖИРА

Примечание: *Подушку безопасности пассажира можно отключать только тогда, когда на переднем пассажирском сиденье установлено детское кресло, в котором ребенок сидит лицом назад.*

При необходимости установки детского кресла на переднее сиденье пассажира подушку безопасности необходимо отключить с помощью выключателя, расположенного на торце панели приборов со стороны пассажира. Доступ к выключателю можно получить только при открытой двери пассажира.

Выключатель переключается ключом стартера.

При использовании детского кресла на переднем пассажирском сиденье убедитесь, что выключатель находится в положении **OFF** (Вык.).

ВНИМАНИЕ

Данные крэш-тестов и статистика аварий показывают, что самый безопасный метод защиты детей – детское кресло, правильно закрепленное на заднем сиденье автомобиля.

Не устанавливайте детское кресло на сиденье, защищенное включенной подушкой безопасности. В случае столкновения это может привести к гибели ребенка или тяжелым травмам.

Не устанавливайте детское кресло на переднее пассажирское сиденье, если при включенном зажигании сигнализатор подушек безопасности горит постоянным светом.

После снятия детского кресла с переднего пассажирского сиденья подушку безопасности следует включить. Несоблюдение этого требования существенно повышает для пассажира на переднем сиденье риск гибели и тяжелых травм в случае фронтального удара.

www.rangeroverclub.net

Индикатор рабочего состояния

LAN0499G

Индикатор рабочего состояния подушки безопасности пассажира, расположенный на потолочной панели управления, загорается при установке выключателя подушки безопасности пассажира в положение **OFF** (Выкл.).

После отключения подушки безопасности индикатор не загорается, пока выключатель стартера не будет переведен во второе положение.

ВНИМАНИЕ

При проверке рабочего состояния подушки безопасности переднего пассажира убедитесь, что зажигание включено.

Подушка безопасности отключена

H6037G

Для установки детского кресла на переднее сиденье пассажира с помощью ключа стартера поверните выключатель подушки безопасности в положение **OFF**.

Убедитесь, что при повороте выключателя стартера во второе положение загорается индикатор рабочего состояния, расположенный на потолочной панели управления, показывая отключение подушки безопасности пассажира.

Если сигнализатор подушек безопасности на панели приборов горит постоянным светом, значит в системе обнаружена неисправность. См. раздел **Сигнализаторы** на стр. 145. Снимите детское кресло с переднего сиденья и обратитесь к дилеру или в технический центр Land Rover.

www.rangeroverclub.net

www.rangeroverclub.net

ВНИМАНИЕ

При проверке состояния подушки безопасности по индикатору рабочего состояния не забудьте убедиться, что, ключ стартера находится во втором положении.

Во избежание травм не устанавливайте детское кресло на переднее сиденье, пока не отключена подушка безопасности пассажира.

Подушка безопасности включена

H6038G

Если на переднее сиденье пассажира садится взрослый, убедитесь в том, что выключатель подушки безопасности находится в положении **ON** (Вкл.).

Это гарантирует правильную работу подушки безопасности в случае столкновения.

Убедитесь, что при повороте выключателя стартера во второе положение не загорается индикатор рабочего состояния, расположенный на потолочной панели управления, показывая включение подушки безопасности пассажира.

ВНИМАНИЕ

Чтобы гарантировать правильную работу подушки безопасности пассажира, убедитесь в том, что выключатель подушки безопасности включен.

Наиболее безопасным местом для размещения ребенка в автомобиле является заднее сиденье.

www.rangeroverclub.net

www.rangeroverclub.net

ИНФОРМАЦИЯ ПО ОБСЛУЖИВАНИЮ

ВНИМАНИЕ

Не пытайтесь обслуживать, ремонтировать, менять, модифицировать или вносить изменения в компоненты системы пассивной безопасности.
Это требование касается электропроводки и компонентов в зоне расположения элементов системы пассивной безопасности.
Несоблюдение этого требования может привести к срабатыванию системы или ее отказу, что может стать причиной гибели или тяжелых травм.

Не используйте тестирующее электрооборудование и устройства в зоне компонентов и электропроводки системы пассивной безопасности. Это может привести к срабатыванию системы или ее отказу, что может стать причиной гибели или тяжелых травм.

Любое заметное повреждение компонентов системы пассивной безопасности или их крышек, например, разрывы, ожоги, отверстия, повреждения химикатами и растворителями, повреждения после столкновений и т.д., может привести к отказу модулей системы.
Все поврежденные компоненты необходимо отремонтировать или заменить у дилера или в техническом центре Land Rover.

Всегда обращайтесь к дилеру или в технический центр Land Rover, если:

- раскрылась подушка безопасности;
- повреждена передняя или боковая часть автомобиля, даже если подушка безопасности не сработала;
- любая часть крышки отсека любой подушки безопасности имеет следы трещин или повреждений.

Предостережение: Компоненты, из которых состоит система подушек безопасности, чувствительны к электрическим и механическим воздействиям, которые могут повредить систему и стать причиной ошибочного раскрытия или неисправности блока подушек безопасности.

www.rangeroverclub.net

www.rangeroverclub.net

ВНИМАНИЕ

В целях вашей безопасности рекомендуется перечисленные ниже работы выполнять у дилера или в техническом центре Land Rover.

- **Снятие или ремонт любой проводки или компонентов рядом с компонентами системы пассивной безопасности, в том числе рулевого колеса, рулевой колонки, передних сидений, обивки крыши, комбинации и панели приборов.**
- **Установка электронного оборудования, например мобильного телефона, рации или автомобильной мультимедийной системы.**
- **Модификация передней или боковой частей автомобиля, в том числе бамперов и шасси.**
- **Установка дополнительных устройств на переднюю или боковую части автомобиля.**

Продажа или утилизация автомобиля

При продаже автомобиля сообщите новому владельцу, что автомобиль оборудован подушками безопасности.

Перед утилизацией автомобиля необходимо обратиться к квалифицированному специалисту, чтобы произвести безопасное срабатывание подушек безопасности в контролируемых условиях, поскольку оставлять их в нераскрытом состоянии крайне опасно.

www.rangeroverclub.net

www.rangeroverclub.net

РЕГУЛИРОВКА ПОЛОЖЕНИЯ РУЛЕВОЙ КОЛОНКИ

ВНИМАНИЕ

Не регулируйте положение рулевого колеса во время движения автомобиля. Это ведет к ухудшению управляемости автомобиля и потере контроля над рулевым колесом.

После регулировки положения рулевого колеса убедитесь в том, что блокирующий рычаг вернулся в крайнее верхнее положение. Невыполнение этого требования ведет к ухудшению управляемости автомобиля и потере контроля над рулевым колесом.

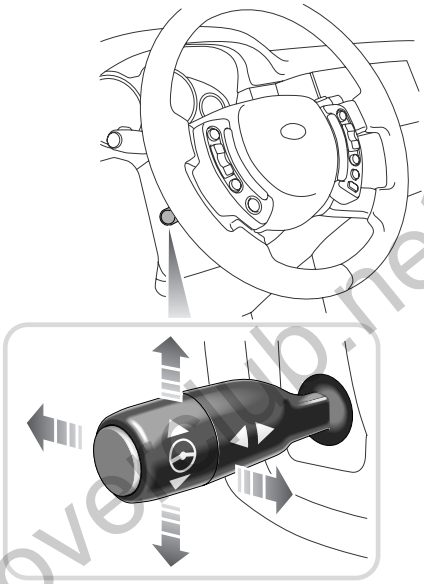

LAN1128

Положение рулевого колеса можно регулировать в четырех направлениях, соответствующих показанным направлениям перемещения рычага регулировки, обеспечивая нужное положение при вождении.

Для регулировки высоты рулевого колеса передвиньте рычаг вверх или вниз при неподвижном автомобиле.

Чтобы отодвинуть рулевое колесо от себя или придвинуть его ближе, передвиньте рычаг вперед или назад.

www.rangeroverclub.net

www.rangeroverclub.net

СОХРАНЕНИЕ В ПАМЯТИ РЕГУЛИРОВОК ПОЛОЖЕНИЯ РУЛЕВОГО КОЛЕСА

Регулировки положения рулевого колеса можно сохранять в памяти и связывать с ключом стартера, который использовался при установке данного положения.

При использовании этого ключа будут активироваться связанные с ним сохраненные в памяти регулировки.

Это позволяет сохранять различные регулировки положения рулевого колеса для разных ключей и легко оптимизировать положение при вождении для нескольких водителей.

Примечание: *Можно сохранять и вызывать из памяти до трех разных наборов регулировок положения рулевого колеса. См. раздел* ***БЛОК ПАМЯТИ ПОЛОЖЕНИЯ СИДЕНЬЯ ВОДИТЕЛЯ*** *на стр. 69.*

При выключении зажигания рулевая колонка перемещается в крайнее верхнее положение. Это расширяет свободное пространство при посадке в автомобиль и выходе из него.

При последующей регулировке положения рулевой колонки можно сохранить новое положение вместе с текущими положениями сиденья и зеркал вместо ранее сохраненных регулировок.

1. Нажмите кнопку сохранения в памяти (M) сбоку блока выключателей сиденья.
2. В течение семи секунд нажмите кнопку памяти предварительных установок (1, 2 или 3), соответствующую текущему размещению на сиденье.

Новые регулировки сохранятся для выбранной кнопки памяти предварительных установок.

См. раздел **БЛОК ПАМЯТИ ПОЛОЖЕНИЯ СИДЕНЬЯ ВОДИТЕЛЯ** на стр. 69.

www.rangeroverclub.net

www.rangeroverclub.net

НАРУЖНЫЕ ЗЕРКАЛА

Предостережение: Предметы, отражаемые в наружных зеркалах, могут выглядеть более удаленными, чем в действительности.

Регулировка зеркал

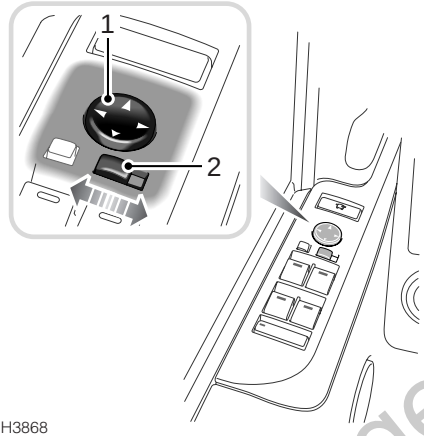

H3868

- Для выбора левого или правого зеркала передвиньте нижний переключатель (2) соответственно влево или вправо.
- Когда выключатель стартера находится во втором положении, нажмите нужную стрелку на регуляторе зеркала (1), чтобы наклонить зеркало вверх, вниз, влево или вправо.

В наружные зеркала встроены нагревательные элементы для удаления льда и влаги.
Они включаются автоматически в зависимости от наружной температуры, когда выключатель стартера находится во втором положении.

Примечание: *Можно сохранять и вызывать до трех разных наборов регулировок положения наружных зеркал. См. раздел* ***БЛОК ПАМЯТИ ПОЛОЖЕНИЯ СИДЕНЬЯ ВОДИТЕЛЯ*** *на стр. 69.*

При последующей регулировке положения зеркал можно сохранить новое положение вместе с текущими положениями сиденья и рулевой колонки вместо ранее сохраненных регулировок.

1. Нажмите кнопку сохранения в памяти (M) сбоку блока выключателей сиденья.
2. В течение семи секунд нажмите кнопку памяти предварительных установок (1, 2 или 3), соответствующую текущему положению на сиденье.

Новые регулировки сохранятся для выбранной кнопки памяти предварительных установок.

www.rangeroverclub.net

Складывание корпуса зеркала

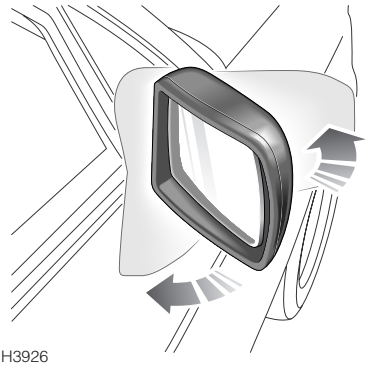

H3926

Конструкция наружных зеркал обеспечивает их складывание вперед или назад при ударе. Эти зеркала также можно прижать к боковым окнам в стояночное положение, что позволяет автомобилю лучше маневрировать в ограниченном пространстве.

Складывание вручную.
На некоторых автомобилях можно складывать зеркала вручную, прижимая их к боковым окнам, затем раскладывая их в рабочее положение.

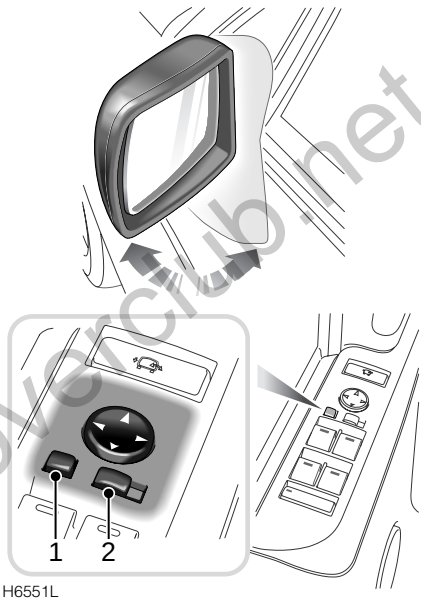

H6551L

www.rangeroverclub.net

www.rangeroverclub.net

Складывание с помощью электропривода. Чтобы сложить зеркала к боковым окнам, нажмите кнопку складывания зеркал (1). Для возврата зеркал в рабочее положение снова нажмите эту кнопку.

Если зеркала случайным толчком передвинуты из установленного положения (например, одно зеркало разложено, другое – в стояночном положении), нажмите переключатель еще раз для их повторной синхронизации.

Автоматический наклон зеркал

В блоке памяти положения сиденья водителя предусмотрена предварительно сохраненная функция наклона наружного зеркала на стороне водителя при включении задней передачи, предоставляющая водителю возможность видеть обочину. Эта функция доступна только тогда, когда кнопка выбора зеркала (2) установлена в положение для стороны водителя.

Автоматическое затемнение зеркал

На некоторых моделях зеркала оснащены функцией электрохромного затемнения, чтобы фары идущих сзади автомобилей в темное время суток не слепили водителя.

www.rangeroverclub.net

www.rangeroverclub.net

БОРДЮРНОЕ ЗЕРКАЛО (только для Японии)

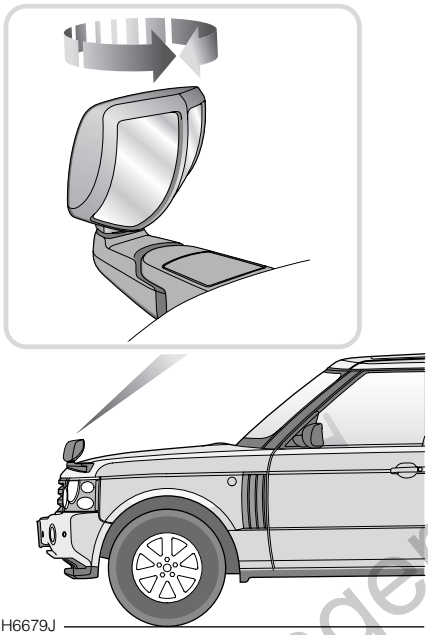

Бордюрное зеркало снабжено линзой, разделенной на два отдельных сектора и обеспечивающей обзор вдоль левой стороны и прямо перед автомобилем. Правильная регулировка зеркала уменьшает количество «мертвых» зон.

Отрегулируйте положение зеркала, повернув корпус влево или вправо. Зеркало следует поворачивать на несколько градусов за один раз и перед дальнейшей регулировкой проверять обзор с сиденья водителя.

Примечание: *Метки совмещения на корпусе зеркала и рычаге показывают изначальное положение зеркала, заданное производителем.*

www.rangeroverclub.net

www.rangeroverclub.net

ПАНЕЛЬ ПРИБОРОВ

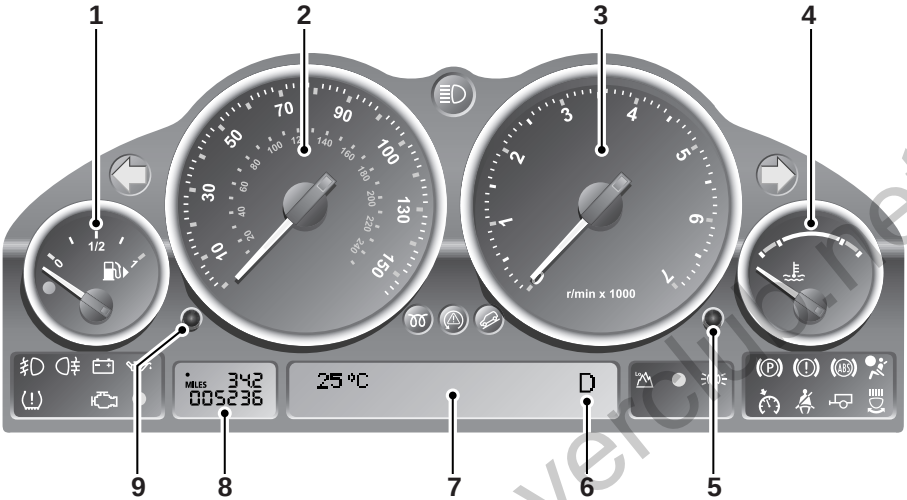

LAN0446G

1. Указатель уровня топлива

Когда зажигание выключено, стрелка указывает на ноль. При переводе выключателя стартера во второе положение стрелка быстро поднимается, показывая уровень топлива в баке.

Когда уровень топлива в баке падает до минимума, составляющего 12 л (3 галлона) для автомобилей с бензиновым двигателем и 16 л (3,5 галлона) для автомобилей с дизельным двигателем, на указателе топлива загорается янтарный сигнализатор низкого уровня топлива. Если включается этот сигнализатор, как можно скорее заправьте автомобиль.

Маленькая стрелка в значке топливного насоса на указателе показывает сторону автомобиля, на которой расположена топливоналивная горловина. Это помогает правильно поставить автомобиль на автозаправочной станции.

Предостережение: Не допускайте полной выработки топлива, поскольку возникающие при этом пропуски зажигания могут повредить каталитический нейтрализатор.

www.rangeroverclub.net

2. Спидометр

Показывает скорость движения в милях и/или километрах в час.

3. Тахометр

Показывает частоту вращения коленчатого вала в оборотах в минуту (x 1000). В нормальных условиях движения оптимальный расход топлива достигается при частоте вращения между 2000 и 3000 об/мин.

4. Указатель температуры

При нормальной рабочей температуре охлаждающей жидкости стрелка находится посередине между красным и синим секторами указателя (точное положение зависит от погодных условий).

Если стрелка поднимается к красному сегменту, это указывает на перегрев охлаждающей жидкости.
Если стрелка входит в красный сектор и появляется сообщение **ТЕМП. ОХЛ. ЖИД.**, может произойти значительное повреждение двигателя (в этих условиях кондиционер может выключиться и мощность двигателя уменьшится для снижения нагрузки).

Остановите автомобиль на ближайшем безопасном участке дороги и дайте двигателю поработать на холостых оборотах, пока стрелка не вернется в нормальное рабочее положение. Если проблема не устранена, обратитесь за помощью к квалифицированному специалисту, прежде чем продолжить поездку.

5. Кнопка проверки управления

При первом нажатии появляется сообщение **НЕИСПР. В УПР-ИИ НЕТ**, если нет текущих сообщений.
Если есть текущие сообщения, они поочередно выводятся при каждом нажатии кнопки.

6. Дисплей положения селектора коробки передач

Показывает текущее положение селектора коробки передач.
См. раздел **ДИСПЛЕЙ СЕЛЕКТОРА КОРОБКИ ПЕРЕДАЧ** на стр. 143.

7. Главная информационная панель

Показывает все предупреждения и информационные сообщения, поступающие с систем автомобиля.
См. раздел **ГЛАВНАЯ ИНФОРМАЦИОННАЯ ПАНЕЛЬ** на стр. 127.

8. Счетчик пробега поездки

Показывает общий пробег автомобиля, а также пробег за отдельную последнюю поездку.
См. раздел **СЧЕТЧИК ПРОБЕГА ПОЕЗДКИ** на стр. 144.

9. Кнопка сброса

Обнуляет показания дисплея счетчика пробега поездки.
См. раздел **СЧЕТЧИК ПРОБЕГА ПОЕЗДКИ** на стр. 144.

www.rangeroverclub.net

www.rangeroverclub.net

МАРШРУТНЫЙ КОМПЬЮТЕР – ВЫБОР ФУНКЦИИ

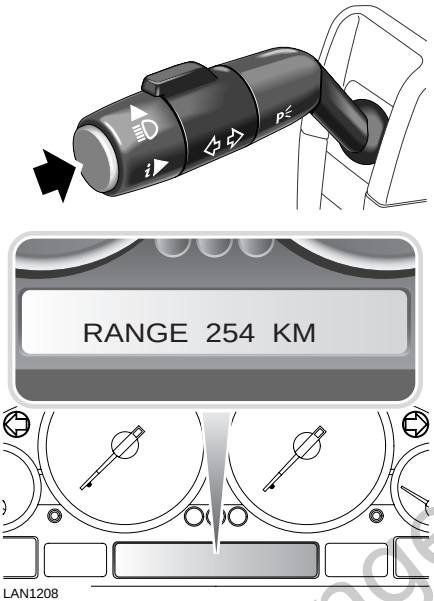

Маршрутный компьютер предоставляет данные, которые отображаются на информационной панели в панели приборов и помогают водителю оценивать необходимость заправки топливом, время в пути и величину пробега.

Когда выключатель стартера находится во втором положении, можно поочередно просматривать различные данные маршрутного компьютера, нажимая кнопку в торце подрулевого переключателя указателей поворота, пока не появятся нужные данные. Данные выводятся в следующем порядке:

- ограничение скорости;
- расстояние (до пункта назначения);
- запас хода (на оставшемся в баке топливе);
- расчетное время прибытия;
- дата;
- текущее время;
- расход топлива 1;
- расход топлива 2;
- средняя скорость.

Примечание: *Если не установлена навигационная система, расстояние (до пункта назначения) и расчетное время прибытия выводятся только на маршрутном компьютере.*

Водитель может выбирать, какие из вышеуказанных данных выводятся и в каком порядке.

www.rangeroverclub.net

www.rangeroverclub.net

БОРТОВОЙ КОМПЬЮТЕР

Бортовой компьютер настраивается с помощью сенсорного экрана мультимедийной системы. Но доступ к функциям осуществляется при помощи кнопки в торце подрулевого переключателя освещения и указателей поворота, а данные отображаются на информационной панели в панели приборов.

НАСТРОЙКИ КОМПЬЮТЕРА

LAN1116

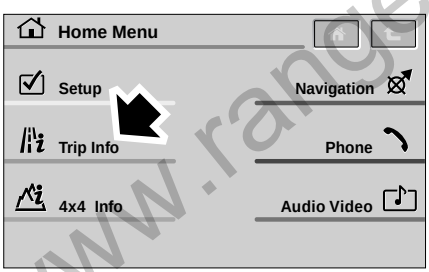

LAN1117 ENG

Чтобы перейти в меню настроек бортового компьютера, нажмите кнопку **TRIP** (Поездка) или значок **Trip Info** (Информация о поездке).

Главный экран настроек

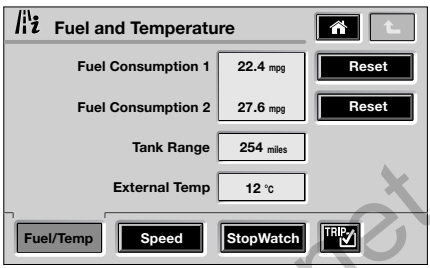

ICE1801 ENG

На главном экране настроек бортового компьютера с помощью значков внизу экрана выводятся четыре группы настроек.

www.rangeroverclub.net

www.rangeroverclub.net

Настройки для топлива и температуры

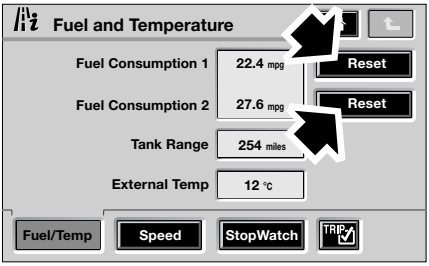

ICE1802ENG

Чтобы сбросить показания среднего расхода топлива перед началом новой поездки, нажмите значок **Reset** (Сброс) для одного или обоих индикаторов расхода топлива.

Примечание: *Пользователь не может изменять показания «Tank Range» (Запас хода на остатке топлива в баке) и «External Temperature» (Наружная температура), соответствующие текущему состоянию.*

Настройки скорости (с навигационной системой)

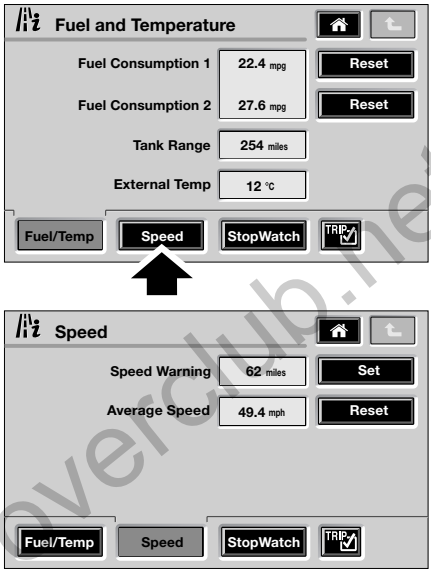

ICE1803 ENG

На главном экране настроек бортового компьютера нажмите значок **Speed** (Скорость).

www.rangeroverclub.net

www.rangeroverclub.net

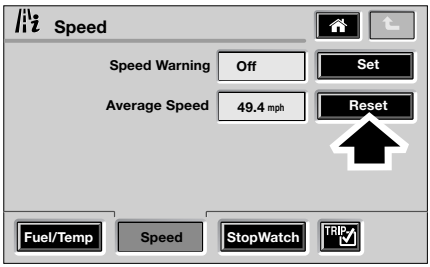

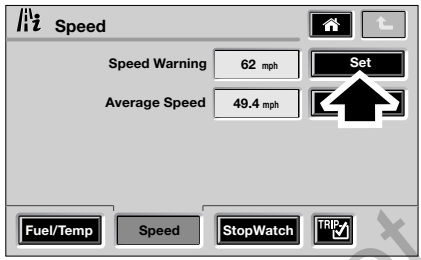

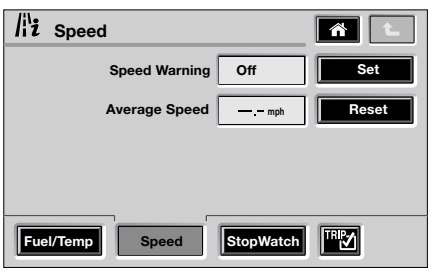

ICE1806 ENG

Чтобы сбросить показания средней скорости (для предыдущей поездки), нажмите значок **Reset** (Сброс).

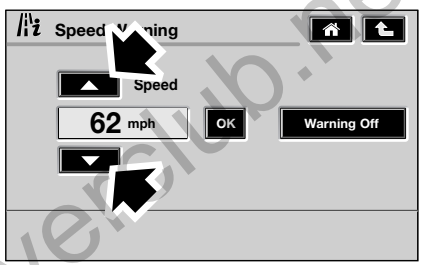

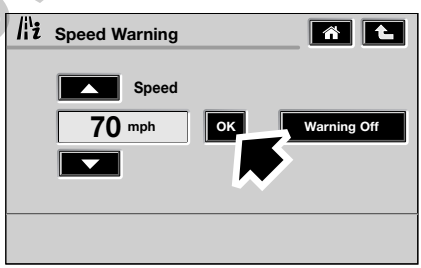

ICE2360 ENG

Для настройки скорости, при которой включается предупредительный звуковой сигнал, используйте стрелки «вверх» и «вниз». При появлении на индикаторе нужной скорости нажмите значок **OK**, чтобы подтвердить изменения и включить функцию предупреждения по скорости.

www.rangeroverclub.net

www.rangeroverclub.net

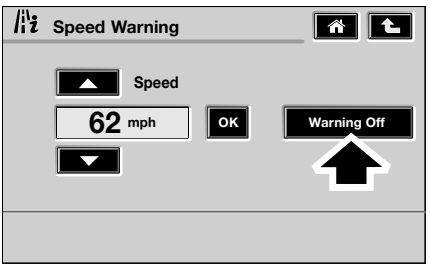

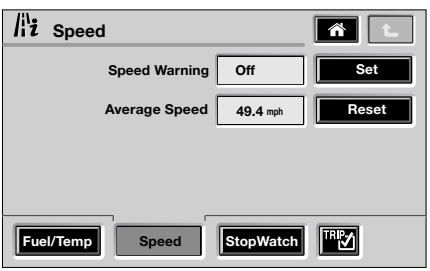

ICE2361 ENG

Чтобы выключить функцию предупреждения по скорости, нажмите значок **Warning Off** (Предупреждение выключено).

Настройки скорости (без навигационной системы)

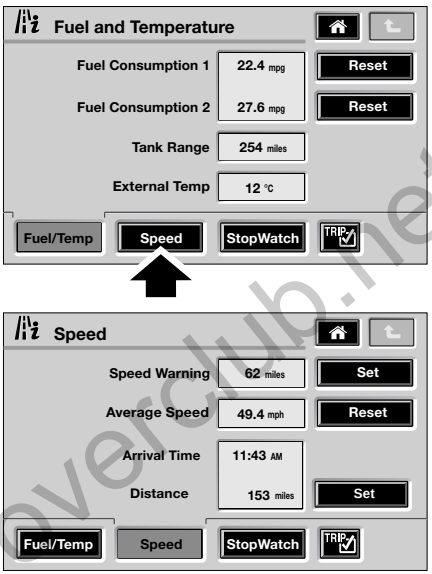

ICE1940 ENG

На главном экране настроек бортового компьютера нажмите значок **Speed** (Скорость).

www.rangeroverclub.net

www.rangeroverclub.net

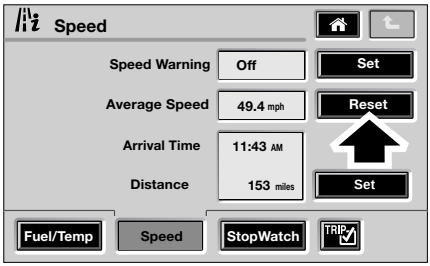

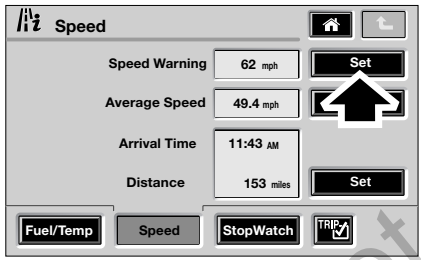

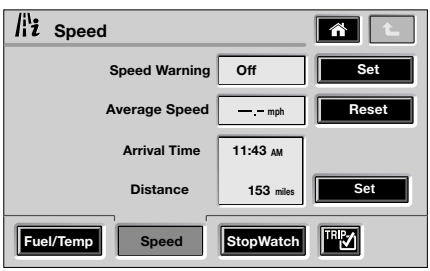

ICE1943 ENG

Чтобы сбросить показания средней скорости (для предыдущей поездки), нажмите значок **Reset** (Сброс).

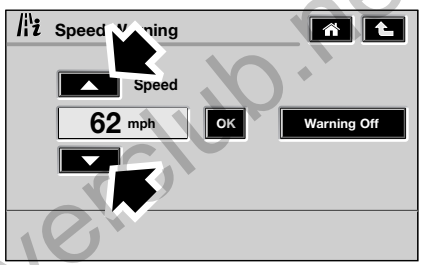

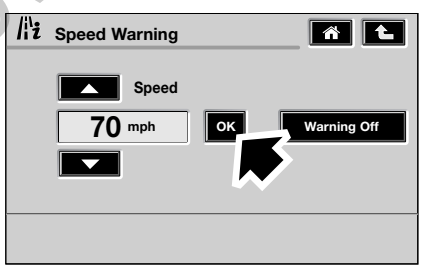

ICE2366 ENG

Для настройки предупреждения по скорости (при которой включается предупредительный звуковой сигнал) задайте нужную скорость с помощью стрелок «вверх» и «вниз».
При появлении на индикаторе нужной скорости нажмите значок **OK**, чтобы подтвердить изменения и включить функцию предупреждения по скорости.

www.rangeroverclub.net

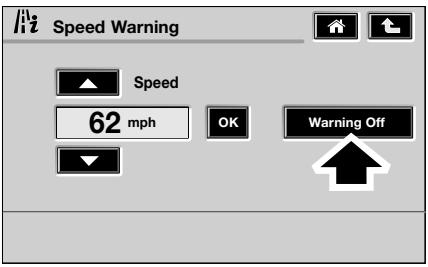

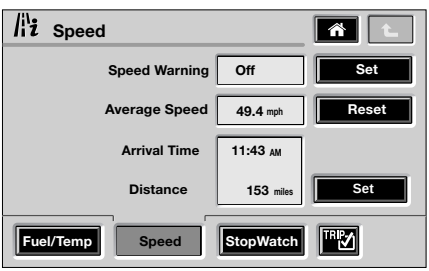

ICE2367 ENG

Чтобы выключить функцию предупреждения по скорости, нажмите значок **Warning Off** (Предупреждение выключено).

Расстояние до пункта назначения (без навигационной системы)

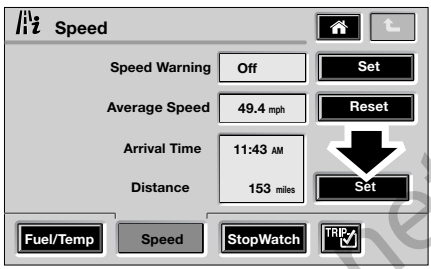

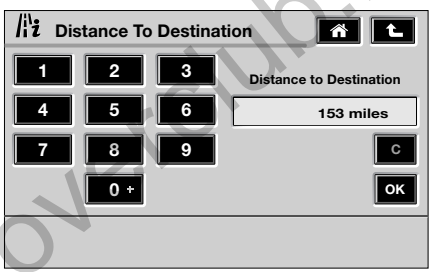

ICE1946 ENG

Для настройки расстояния нажмите значок **Set** (Задать) рядом с индикатором «Distance» (Расстояние), чтобы перейти на экран «Distance To Destination» (Расстояние до пункта назначения).

www.rangeroverclub.net

www.rangeroverclub.net

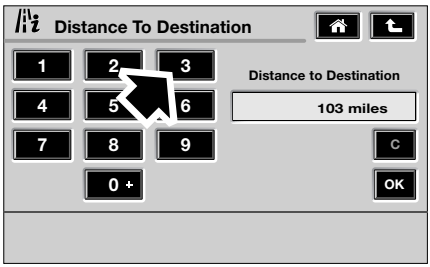

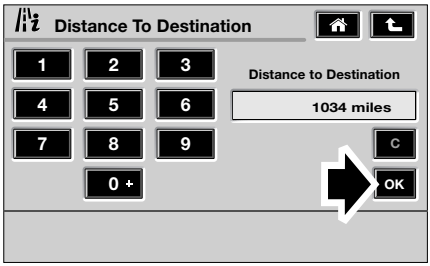

ICE1947 ENG

На экране «Distance To Destination» (Расстояние до пункта назначения) нажмите значок **C**, чтобы стереть существующее значение расстояния. Введите новое расстояние до пункта назначения, нажимая значки цифр. Нажмите значок **OK**, чтобы задать введенное значение в вернуться на предыдущий экран.

Настройки секундомера

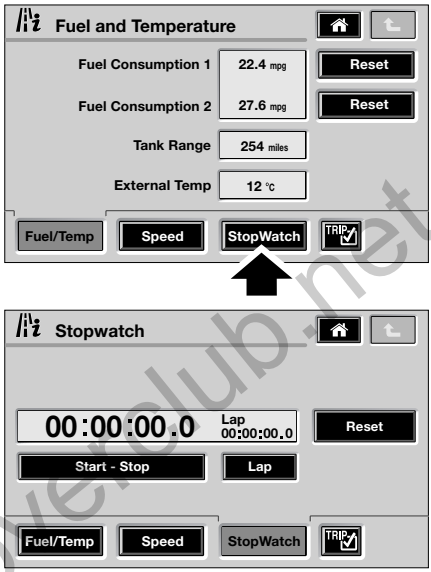

ICE2362 ENG

Чтобы перейти в меню настроек секундомера, нажмите значок **StopWatch** (Секундомер).

www.rangeroverclub.net

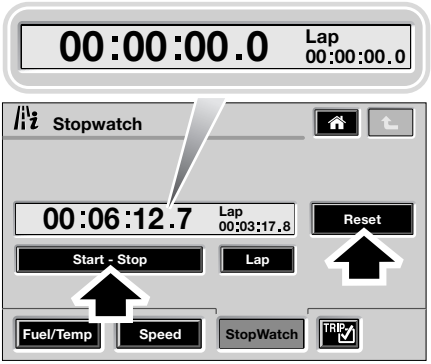

ICE2364 ENG

Запуск и остановка секундомера осуществляется нажатием значка **Start-Stop** (Старт-Стоп), обнуление показаний секундомера – нажатием значка **Reset** (Сброс).

ICE2365 ENG

Для хронометрирования отдельного отрезка пути или последовательности событий нажмите значок **Lap** (Отрезок).

Настройки дисплея поездки (с навигационной системой)

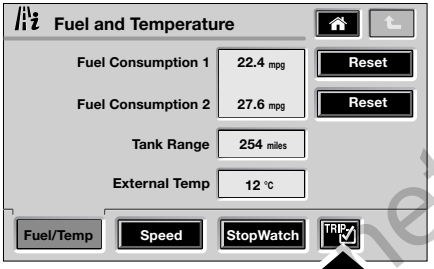

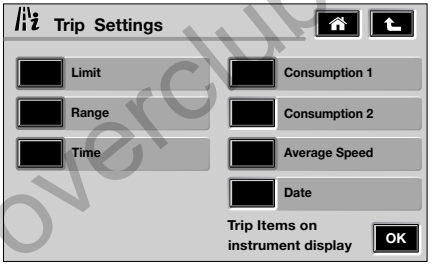

ICE1811 ENG

Чтобы перейти к настройкам маршрутного компьютера, нажмите значок **TRIP** (Поездка).

www.rangeroverclub.net

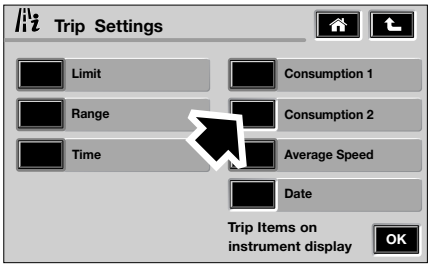

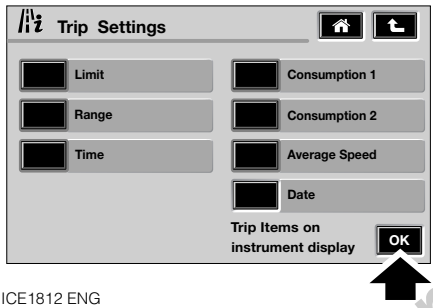

ICE1812 ENG

На информационной панели в панели приборов могут отображаться отдельные значения, выбранные из списка.

Чтобы добавить параметры в список, нажмите прямоугольные значки рядом с выбранными параметрами.
По завершении выбора нажмите значок **OK**.

Настройки дисплея поездки (без навигационной системы)

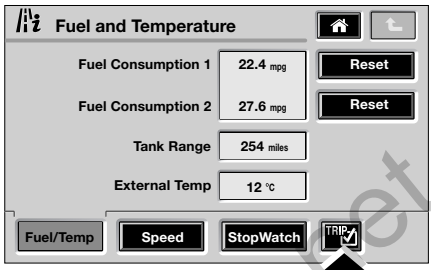

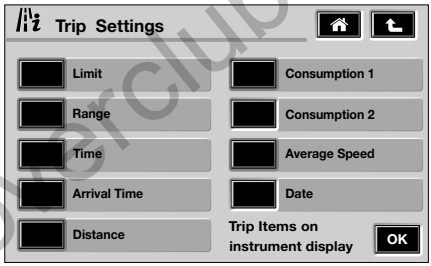

ICE1944 ENG

Чтобы перейти к настройкам маршрутного компьютера, нажмите значок **TRIP** (Поездка).

www.rangeroverclub.net

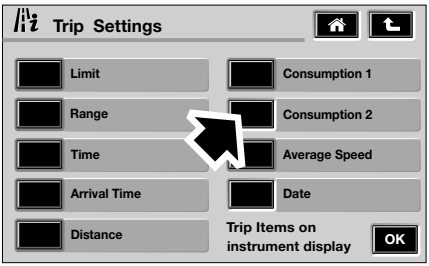

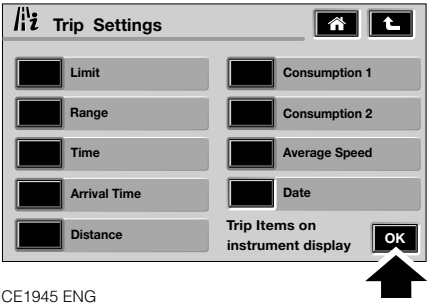

ICE1945 ENG

На главной информационной панели в панели приборов могут отображаться отдельные значения, выбранные из списка.

Чтобы добавить параметры в список, нажмите прямоугольные значки рядом с выбранными параметрами.
По завершении выбора нажмите значок **OK**.

www.rangeroverclub.net

www.rangeroverclub.net

ГЛАВНАЯ ИНФОРМАЦИОННАЯ ПАНЕЛЬ

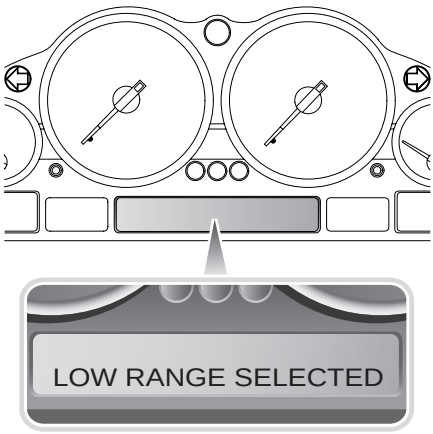

LAN0575 ENG

На информационной панели отображаются предупреждения и информационные сообщения. Сообщения имеют разный приоритет и группируются по следующим категориям.

Сообщения отображаются при обнаружении неисправности, а также при выключении зажигания. Сообщения можно также просматривать в течение 3 минут после извлечения ключа из выключателя стартера, нажав кнопку проверки управления системы.

Критические предупреждения

Некоторые критические предупреждения сопровождаются звуковым сигналом. Критические предупреждения отображаются постоянно, пока включено зажигание, и продолжают отображаться, пока существует неисправность.

Не игнорируйте эти предупреждения, немедленно принимайте меры по их устранению. См. раздел **ПРЕДУПРЕЖДЕНИЯ И ИНФОРМАЦИОННЫЕ СООБЩЕНИЯ** на стр. 129.

Предупреждения и информационные сообщения

Предупреждения не критичны, но на них следует реагировать как можно быстрее. Она также могут сопровождаться звуковым сигналом при каждом появлении на дисплее.

Не игнорируйте эти предупреждения, немедленно принимайте меры по их устранению. Предупреждения отображаются в течение приблизительно 20 секунд.
Если имеются другие предупреждения, время отображения сокращается приблизительно до 2 секунд.

Информационные сообщения отображаются по мере необходимости, а также при включении и выключении зажигания. Если сообщение требует действий от водителя, необходимо как можно быстрее принять меры по устранению. См. раздел **ПРЕДУПРЕЖДЕНИЯ И ИНФОРМАЦИОННЫЕ СООБЩЕНИЯ** на стр. 129.

www.rangeroverclub.net

Наружная температура

На главной информационной панели отображается текущая наружная температура.

Дисплей селектора коробки передач

На главной информационной панели отображается текущее положение селектора коробки передач.
См. раздел **ДИСПЛЕЙ СЕЛЕКТОРА КОРОБКИ ПЕРЕДАЧ** на стр. 143.

www.rangeroverclub.net

www.rangeroverclub.net

ПРЕДУПРЕЖДЕНИЯ И ИНФОРМАЦИОННЫЕ СООБЩЕНИЯ

Предупреждения и информационные сообщения отображаются в порядке значимости, при этом критические предупреждения имеют высший приоритет.

Сообщение	Значение	Действия
ВНИМАНИЕ! ВКЛЮЧЕН СТ.ТОРМ.	Выдана команда на включение стояночного тормоза во время движения автомобиля.	Эту функцию следует использовать только в аварийной ситуации.
ПРОВЕРЬТЕ ДАВЛ. ВО ВСЕХ ШИНАХ	Давление в одной или нескольких шинах существенно ниже нормы.	Необходимо как можно быстрее остановить автомобиль, проверить давление в шинах и накачать их до рекомендуемого давления.
ПРОВЕРЬТЕ ТОРМ.ЖИДК.	Очень низкий уровень жидкости.	Остановите автомобиль на ближайшем безопасном участке дороги и долейте тормозную жидкость. Специалисты дилера/технического центра Land Rover должны проверить причину возможной утечки.
ПРОВ.ТОРМ.КОЛОДКИ	Износ тормозных колодок достиг предельной величины.	При вождении соблюдайте осторожность и при первой возможности обратитесь к дилеру или в технический центр Land Rover.
НЕИСПР. В УПР-ИИ НЕТ	Система диагностики автомобиля не обнаружила никаких системных неисправностей.	Никаких действий не требуется.

www.rangeroverclub.net

www.rangeroverclub.net

Сообщение	Значение	Действия
ПРОВЕРЬТЕ УРОВЕНЬ ОХЛАЖД. ЖИДК.	Недостаточный уровень охлаждающей жидкости.	Необходимо при первой возможности остановить автомобиль на ближайшем безопасном участке дороги, проверить уровень охлаждающей жидкости и долить смесь антифриза и воды в соответствующей пропорции. Если проблема не устранена, обратитесь к дилеру или в технический центр Land Rover.
ПРОВЕР.БЛИЖ.СВЕТ	Неисправность лампы или электрической цепи.	Проверьте/замените лампу или обратитесь к дилеру или в технический центр Land Rover.
ПРОВ.ПЕР/ П.ТУМ.ФАРЫ	Неисправность лампы или электрической цепи.	Проверьте/замените лампу или обратитесь к дилеру или в технический центр Land Rover.
ПРОВЕР.ПЕР.ФОНАРИ	Неисправны несколько ламп передних фар.	Проверьте, какие лампы не работают, и замените неисправные лампы. Если любая из фар по-прежнему не работает, обратитесь к дилеру или в технический центр Land Rover, чтобы устранить неисправность.
ПРОВ.КРЫШ. ТОПЛ.БАКА (только для некоторых стран)	Неправильно установлена крышка топливоналивной горловины.	Проверьте крышку и затяните/установите надлежащим образом.
ПРОВЕР.ДАЛЬН.СВЕТ	Неисправность лампы или электрической цепи.	Проверьте/замените лампу или обратитесь к дилеру или в технический центр Land Rover.

www.rangeroverclub.net

www.rangeroverclub.net

Сообщение	Значение	Действия
ПРОВ.ОСВ.НОМЕР.ЗН.	Неисправность лампы или электрической цепи.	Проверьте/замените лампу или обратитесь к дилеру или в технический центр Land Rover.
ПРОВ.ЗАД.П/ ТУМ.ФАРЫ	Неисправность лампы или электрической цепи.	Проверьте/замените лампу или обратитесь к дилеру или в технический центр Land Rover.
ПРОВЕР.ЗАД.ФОНАРИ	Неисправны несколько ламп задних фонарей.	Проверьте, какие фонари не работают, и замените неисправные лампы. Если какой-то фонарь по-прежнему не работает, обратитесь к дилеру или в технический центр Land Rover, чтобы устранить неисправность.
ПРОВЕР.БОК.ГАБ.ФОН.	Неисправность лампы или электрической цепи.	Проверьте/замените лампу или обратитесь к дилеру или в технический центр Land Rover.
ПРОВЕРЬТЕ ДАВЛ. В ШИНЕ ЗАП.КОЛЕСА	Давление в шине запасного колеса существенно ниже нормы.	Необходимо накачать шину запасного колеса до рекомендуемого давления.
ПРОВЕР.ЗАД.ГАБ.ФОН.	Неисправность лампы или электрической цепи.	Проверьте/замените лампу или обратитесь к дилеру или в технический центр Land Rover.
ПРОВЕР.ФОН. ПРИЦЕПА	Неисправность лампы или электрической цепи либо ненадежный контакт.	Проверьте разъем прицепа. Проверьте/ замените лампу или обратитесь к дилеру или в технический центр Land Rover.
ДЛЯ ИЗМ. ВЫСОТЫ ЗАКР. ДВЕРИ	Изменение высоты пневматической подвески заблокировано, так как открыта дверь.	Закройте все двери. Выберите изменение высоты еще раз, если дверь оставалась открытой более 90 секунд.

www.rangeroverclub.net

Сообщение	Значение	Действия
ТЕМП. ОХЛ. ЖИД.	Очень высокая температура охлаждающей жидкости.	Остановите автомобиль на ближайшем безопасном участке дороги и дайте двигателю поработать на холостых оборотах, пока стрелка указателя температуры не вернется в среднее положение между красным и синим секторами. При первой возможности обратитесь к дилеру или в технический центр Land Rover.
ОТКРЫТА ДВЕРЬ	Открыта какая-то дверь (отображается при трогании автомобиля).	Остановите автомобиль на ближайшем безопасном участке дороги и закройте дверь.
DSC ВЫКЛЮЧЕНА	Система динамической стабилизации не действует – отключена водителем.	Для включения системы нажмите выключатель DSC.
EEPROM LCMC	Неисправность главного выключателя наружного освещения.	При первой возможности обратитесь к дилеру или в технический центр Land Rover.
НЕИСПР. ДВИГ.	Система управления двигателем зарегистрировала серьезную неисправность – возможно ограничение мощности двигателя.	Необходимо снизить обороты двигателя и обратиться к дилеру или в технический центр Land Rover.
РЕЖ.МАКС.ВЫСОТЫ	Кузов автомобиля наткнулся на препятствие, поэтому автоматически поднимется.	Никаких действий не требуется.

www.rangeroverclub.net

www.rangeroverclub.net

Сообщение	Значение	Действия
НАР. ТЕМП. X °C/F	Наружная температура не превышает 4 °C (39 °F).	Предупреждение о наличии условий для замерзания. Перед поездкой необходимо предпринять соответствующие меры для оттаивания, а при движении соблюдать осторожность, так как возможен гололед.
ПРИСТЕГ.РЕМНИ БЕЗОП.	Неправильно пристегнут ремень безопасности водителя или переднего пассажира.	Проверьте, какой ремень безопасности пристегнут неправильно и пристегните его надлежащим образом.
ДЛЯ МАКС.КОНДИЦ. ВЫБЕРИТЕ НЕЙТРАЛЬ	Для максимального кондиционирования требуется максимальная мощность двигателя на холостом ходу.	На неподвижном автомобиле включите нейтральную передачу.
ШИНА ПЕР.(ЗАД.) ЛЕВ. (ПРАВ.) ДАВЛ. НЕ КОНТРОЛИР.	Установлено временное запасное колесо вместо соответствующего колеса. или	Необходимо ограничить скорость автомобиля до 80 км/ч (50 миль/ч) и как можно быстрее заменить временное запасное колесо полноразмерным колесом с правильно накаченной шиной.
	Неисправен датчик системы TPM на соответствующем колесе, на систему TPM негативно влияет непредусмотренное дополнительное оборудование или установлено колесо с шиной без датчика.	Необходимо как можно быстрее обратиться за помощью к дилеру или в технический центр Land Rover.

www.rangeroverclub.net

www.rangeroverclub.net

Сообщение	Значение	Действия
КРЫШ.ТОПЛ.ГОРЛ. НЕ ЗАКРЫТА	Система обнаружила, что крышка топливоналивной горловины установлена неправильно.	Проверьте крышку топливоналивной горловины.
ТРАВА-ГРАВИЙ-СНЕГ	Если поворотная ручка останется в этом положении, активируется выделенная специальная программа системы Terrain Response.	Никаких действий не требуется.
НЕИСПР. HDC СИСТЕМА НЕДОСТУПНА	Неисправность системы управления движением под уклон (HDC).	При вождении соблюдайте осторожность, избегая спуска по крутым склонам. Немедленно обратитесь за помощью.
HDC НЕДОСТУПНА НА ЭТОЙ ПЕРЕДАЧЕ	Система HDC не может работать из-за неверно выбранной передачи. В повышенном диапазоне система HDC работает на передачах **1**, **R** (Задний ход) и **D** (Передний ход). В пониженном диапазоне система работает на всех передачах.	Включите правильную передачу, если требуется использование HDC. В пониженном диапазоне система HDC работает на всех передачах.
HDC НЕДОСТУПНА СЛИШК.ВЫС.СКОР.	Система HDC не может работать из-за превышения предельно допустимой скорости. Максимальная скорость для работы HDC составляет 50 км/ч (30 миль/ч), максимальная скорость для включения HDC – 80 км/ч (50 миль/ч).	Уменьшите скорость автомобиля.

www.rangeroverclub.net

Сообщение	Значение	Действия
HDC НЕДОСТУПНА СИСТЕМА ОХЛ-СЯ	Система HDC отключается, когда происходит охлаждение тормозной системы.	Перед началом движения под уклон подождите, пока сообщение исчезнет.
HDC ВЫКЛЮЧЕНА	Система HDC отключена водителем или превышена предельно допустимая скорость.	Никаких действий не требуется.
ЗАДЕРЖ.ВЫКЛ.ФАР	Выбрана задержка выключения фар – фары будут выключаться автоматически.	Никаких действий не требуется.
ПОВЫШ.ОБОР.ДВИГ. ДЛЯ ОХЛ-Я	Обороты холостого хода двигателя повышены для улучшения охлаждения и/или работы кондиционера.	Никаких действий не требуется.
БАТАР.КЛЮЧА РАЗР.	Разряжена батарея пульта дистанционного управления.	Вставьте ключ в выключатель стартера и заведите двигатель. Начнется подзарядка батареи пульта дистанционного управления.
КЛЮЧ В ЗАМКЕ ЗАЖ. (только для некоторых стран)	Ключ остался в выключателе стартера и открыта дверь водителя.	Извлеките ключ из выключателя стартера.
ОСВЕЩ. ВКЛЮЧЕНО	Ключ извлечен из выключателя стартера, а освещение осталось включенным.	Если освещение больше не нужно, поверните главный выключатель наружного освещения в положение OFF (Выкл.).
МАЛО ЖИДК.ОМЫВ.	Очень низкий уровень жидкости.	При первой возможности долейте жидкость в бачок омывателя.

www.rangeroverclub.net

www.rangeroverclub.net

Сообщение	Значение	Действия
ГРЯЗЬ-КОЛЕЯ	Если поворотная ручка останется в этом положении, активируется выделенная специальная программа системы Terrain Response.	Никаких действий не требуется.
АВТ.ВЫКЛ.СТ.ТОРМ. НЕ РАБОТ.	Функция автовыключения при трогании с места недоступна.	Выключите вручную.
ВКЛЮЧЕН ЦИКЛ ПРИРАБ. СТОЯН.ТОРМ.	Техник активировал цикл приработки.	Если эта функция не требуется, ее можно отменить выключением зажигания.
НЕИСПР.СТОЯН.ТОРМ.	Сопровождается желтым сигнализатором – функции электронного стояночного тормоза могут быть недоступны.	Обратитесь к квалифицированному специалисту.
НЕИСПР.СТ.ТОРМОЗ СИСТЕМА НЕДОСТУПНА	Сопровождается включением красного сигнализатора – функции электронного стояночного тормоза недоступны.	Немедленно обратитесь за помощью к квалифицированному специалисту.
СТ.ТОРМ.ВЫКЛ-Н ДЛЯ ВКЛ.ПОДНИМ.ВЫК-ЛЬ	Обнаружено аварийное выключение.	После устранения исходных неисправностей воспользуйтесь выключателем для включения электронного стояночного тормоза.
НАЖМ.ПЕД.ТОРМ. И ВЫКЛ-ЛЬ СТ.ТОРМ.	Обнаружено отключение выключателя без контакта с педалью тормоза.	Выполните указания по выключению вручную.

www.rangeroverclub.net

www.rangeroverclub.net

Сообщение	Значение	Действия
МОЩН.ДВИГ. ОГРАНИЧЕНА	Система управления двигателем зарегистрировала значительную неисправность – возможно ограничение мощности двигателя.	Необходимо снизить обороты двигателя и обратиться к дилеру или в технический центр Land Rover.
ВКЛ.НОРМ.ПОЛ.ПОДВ. ЕСЛИ НЕТ ПОМЕХ	Подвеска все еще в режиме максимальной высоты.	Проверьте, есть ли помехи для автомобиля. Если помех нет, нажмите выключатель для выхода из режима максимальной высоты.
КАМНИ-МАЛЫЙ ХОД	Если поворотная ручка останется в этом положении, активируется выделенная специальная программа системы Terrain Response.	Никаких действий не требуется.
ПЕСОК	Если поворотная ручка останется в этом положении, активируется выделенная специальная программа системы Terrain Response.	Никаких действий не требуется.
ДЛЯ СМЕНЫ ДИАП. ВЫБЕР.НЕЙТРАЛЬ	Предупреждает водителя о невозможности переключения диапазона, пока не будет включена нейтральная передача.	Включите нейтраль.

www.rangeroverclub.net

www.rangeroverclub.net

Сообщение	Значение	Действия
УМЕНЬШ.СКОР. ИНАЧЕ АВТ-ЛЬ ПОДНИМ. (ОПУСТ.)	При повышении скорости кузов автомобиля автоматически поднимется на нормальную высоту из положения для малой скорости (опустится на нормальную высоту из положения для бездорожья).	Уменьшите скорость или примите изменение высоты.
СПЕЦ.ПРГРАММЫ ВЫКЛЮЧЕНЫ	Отключена специальная программа системы Terrain Response и активирована обычная программа.	Никаких действий не требуется.
ОГР. СКОРОСТИ	Превышен установленный предел максимальной скорости.	Уменьшите скорость в соответствии с установленным пределом.
СЛИШК.ВЫС.СКОР. ДЛЯ ИЗМ.ВЫСОТЫ	Выбрано недопустимое изменение высоты, например, слишком высокая скорость для выбора высоты для бездорожья.	Для изменения высоты уменьшите скорость.
СЛИШК.ВЫС.СКОР. ДЛЯ СМЕНЫ ДИАП.	Водитель произвел попытку переключения диапазона при слишком высокой скорости.	Уменьшите скорость до 40 км/ч (25 миль/ч).

www.rangeroverclub.net

www.rangeroverclub.net

Сообщение	Значение	Действия
СТОП!ДАВЛ.МАСЛ. ДВИГ.	Слишком низкое давление масла в двигателе.	Остановите автомобиль на ближайшем безопасном участке дороги и выключите двигатель. Проверьте уровень масла и при необходимости долейте. Если уровень масла в норме, обратитесь к дилеру или в технический центр Land Rover, прежде чем продолжить езду на автомобиле.
НЕИСПР.ПОДВЕСКИ	Обнаружена неисправность в системе пневматической подвески.	При первой возможности обратитесь за помощью к дилеру или в технический центр Land Rover.
НЕИСПР.ПОДВЕСКИ МАКС.СКОР. 50 КМ/Ч (30 МИЛЬ/Ч)	Обнаружена значительная неисправность в системе пневматической подвески и она неспособна правильно регулировать высоту.	До устранения неисправности ездите на малой скорости.
НЕИСПР.ПОДВЕСКИ ТОЛЬКО НОРМ.ВЫСОТА	Обнаружена неисправность в системе пневматической подвески, поэтому доступна только нормальная высота.	При первой возможности обратитесь за помощью к дилеру или в технический центр Land Rover.
ПОДВЕСКА БЛОКИР. В РЕЖ.ПОСАДКИ	Выбран режим малой скорости и подвеска заблокирована.	Никаких действий не требуется.
ПОДВЕСКА ОПУЩЕНА	Кузов автомобиля опустился на высоту посадки из-за неисправности другой системы автомобиля.	Найдите неисправность в системе и устраните/ предпримите соответствующие меры.

www.rangeroverclub.net

Сообщение	Значение	Действия
ПОСЛЕ ОХЛАЖ-Я ПОДВ-КА ПОДНИМ.	Компрессор пневматической подвески охлаждается. После охлаждения компрессора подъем продолжится.	Подождите, пока не завершится подъем подвески.
ОТКРЫТ БАГАЖНИК	Открыта дверь багажного отделения при трогании автомобиля.	Остановите автомобиль на ближайшем безопасном участке дороги и закройте дверь багажного отделения.
НЕИСПР. КПП	Указывает водителю на неисправность автоматической коробки передач.	При первой возможности обратитесь за помощью к дилеру или в технический центр Land Rover.
НЕИСПР. И ПЕРЕГРЕВ КПП	Указывает водителю на неисправность и перегрев автоматической коробки передач.	Уменьшите скорость и при первой возможности обратитесь за помощью к дилеру или в технический центр Land Rover.
НЕИСПР. КПП ОГР. ЧИСЛО ПЕРЕДАЧ	Указывает водителю на наличие в автоматической коробке передач неисправности, которая может повлиять на рабочие характеристики.	Уменьшите скорость и при первой возможности обратитесь за помощью к дилеру или в технический центр Land Rover.
НЕИСПР. КПП ОГР.ТЯГ.УСИЛ.	Указывает водителю на неисправность системы управления раздаточной коробкой.	Уменьшите скорость и как можно быстрее обратитесь за помощью к квалифицированному специалисту. ***Примечание:*** *Проходимость по бездорожью уменьшится.*
ПЕРЕГРЕВ КПП УМЕНЬШ.СКОРОСТЬ	Указывает водителю на перегрев центрального дифференциала.	Уменьшите скорость и дайте дифференциалу охладиться.

www.rangeroverclub.net

www.rangeroverclub.net

Сообщение	Значение	Действия
СМЕНА ДИАП. КПП НЕДОСТУПНА	Указывает водителю на неисправность, не позволяющую выполнить переключение диапазона раздаточной коробки.	Уменьшите скорость и как можно быстрее обратитесь за помощью к квалифицированному специалисту.
НЕИСПР.СИСТ. КОНТР.ШИН	Установлены колеса с шинами без датчиков системы TPM.	Необходимо как можно быстрее установить на колеса с шинами датчики системы TPM.
	Неисправны датчики системы TPM, на систему TPM негативно влияет непредусмотренное дополнительное оборудование или в системе TPM обнаружена неисправность общего характера.	Необходимо как можно быстрее обратиться за помощью к дилеру или в технический центр Land Rover.
ДАВЛ. В ШИНАХ НЕДОСТАТОЧНО	Давление в шинах недостаточное для движения с высокой скоростью.	Необходимо уменьшить скорость автомобиля. Для движения с высокой скоростью накачайте шины до рекомендуемого давления.
АВТ-ЛЬ ПОДНИМ-СЯ МЕДЛЕННО	Кузов автомобиля поднимается медленно, только за счет компрессора, так как пневмобаллон пустой.	Никаких действий не требуется.
ВОДА В ТОПЛИВЕ СМ. РУКОВОДСТВО	В корпусе топливного фильтра накопилось много воды.	Нужно слить воду из фильтра. Необходимо как можно быстрее обратиться за помощью к дилеру или в технический центр Land Rover.

www.rangeroverclub.net

www.rangeroverclub.net

ИНДИКАТОР ПЕРИОДИЧНОСТИ ОБСЛУЖИВАНИЯ

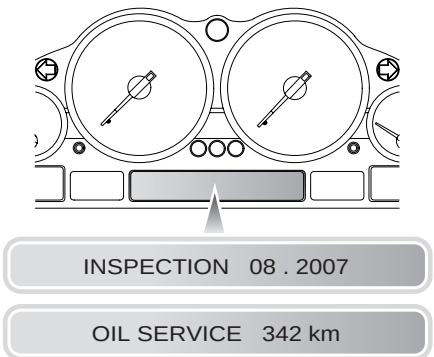

LAN0573

Сообщение о периодичности обслуживания появляется при достижении предусмотренного пробега или времени для обслуживания.

Когда выключатель стартера находится в положении II, и достигнуто предусмотренное значение пробега, на информационной панели отображается остаток пробега до следующего технического обслуживания. Знак «минус» перед значением пробега указывает на расстояние, пройденное автомобилем с просроченным техническим обслуживанием.

Отсчет пробега производится системой управления двигателем, а величина пробега до технического обслуживания корректируется в зависимости от стиля вождения и условий эксплуатации.

Примечание: *После выполнения очередной операции технического обслуживания специалист от дилера компании Land Rover или ее технического центра выполнит сброс отсчета, чтобы начался новый отсчет до следующего технического обслуживания.*

Если дата обслуживания/проверки наступает до того, как обратный отсчет доходит до нуля, при каждом включении зажигания в течение пяти секунд отображается предупреждение о необходимости проверить требования по техническому обслуживанию автомобиля.

www.rangeroverclub.net

www.rangeroverclub.net

Кнопка проверки управления

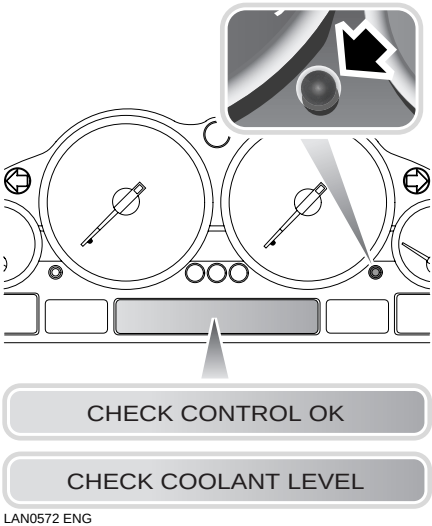

LAN0572 ENG

При первом нажатии кнопки проверки управления появляется сообщение **НЕИСПР. В УПР-ИИ НЕТ**, если нет текущих сообщений. Если есть текущие сообщения, они поочередно выводятся при каждом нажатии кнопки.

ДИСПЛЕЙ СЕЛЕКТОРА КОРОБКИ ПЕРЕДАЧ

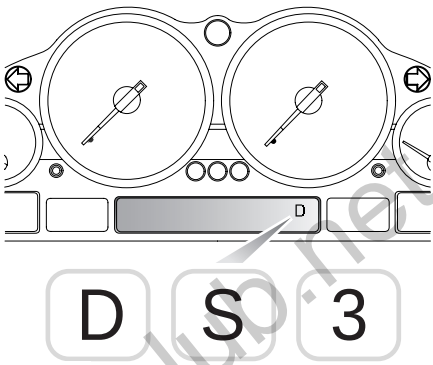

LAN0571G

Показывает текущее положение селектора коробки передач (**P** (Стоянка), **R** (Задний ход), **N** (Нейтраль), **D** (Передний ход) или **S** (Спортивный режим)). Кроме того, дисплей показывает выбранную передачу, когда включен ручной режим коробки передач (**6**, **5**, **4**, **3**, **2** или **1**).

www.rangeroverclub.net

www.rangeroverclub.net

СЧЕТЧИК ПРОБЕГА ПОЕЗДКИ

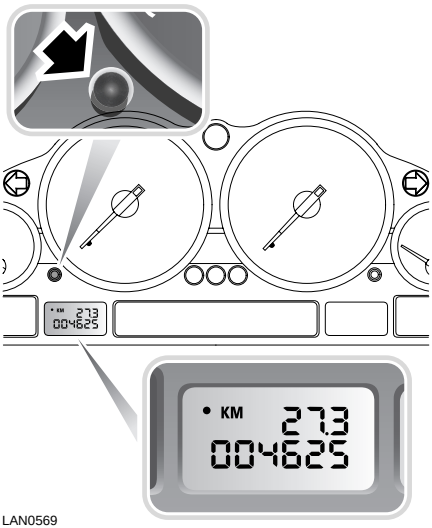

LAN0569

Когда выключатель стартера находится во втором положении, дисплей показывает общий пробег автомобиля, а также пробег за отдельную последнюю поездку. Для некоторых стран предусмотрена возможность переключения показаний между милями и километрами при помощи сенсорного экрана. См. раздел **Изменение единиц измерения** на стр. 433.

Для обнуления показаний дисплея счетчика пробега поездки нужно кратковременно нажать кнопку сброса.

www.rangeroverclub.net

www.rangeroverclub.net

СИГНАЛИЗАТОРЫ

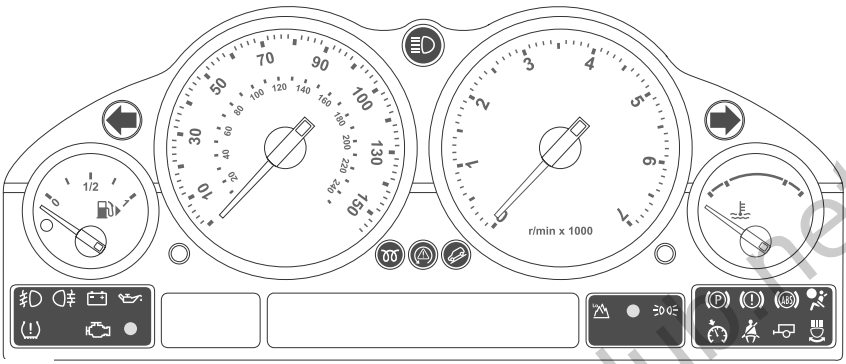

LAN0447G

Предостережение: Красные сигнализаторы – самые важные. Их включение указывает на наличие неисправности. При включении красного сигнализатора остановите автомобиль на ближайшем безопасном участке дороги и прочтите соответствующие указания, приведенные в этом разделе.

Расположение и характеристики сигнализаторов могут отличаться в зависимости от модели и страны.

Дальний свет фар – СИНИЙ

Этот сигнализатор горит во время работы фар в режиме дальнего света.

Указатели поворота – ЗЕЛЕНЫЙ

Этот сигнализатор мигает одновременно с соответствующим указателем левого или правого поворота во время их включения. Если сигнализатор не мигает или мигает очень быстро, это может быть признаком неисправности одной из ламп указателей поворота.

При нажатии выключателя аварийной сигнализации оба сигнализатора мигают одновременно с указателями поворота.

Свечи предпускового подогрева – ЯНТАРНЫЙ (только для дизельного двигателя)

Этот сигнализатор загорается, когда выключатель стартера переводится во второе положение. Перед запуском двигателя дождитесь выключения этого сигнализатора.

www.rangeroverclub.net

Система динамической стабилизации (DSC) – ЯНТАРНЫЙ

Этот сигнализатор кратковременно загорается при проверке ламп, когда выключатель стартера переводится во второе положение. Он также загорается при нажатии выключателя DSC, указывая на то, что система DSC отключена (но противобуксовочная система остается включенной).

Сигнализатор начинает часто мигать при активации системы и продолжает мигать, пока она остается активной.

Если сигнализатор мигает постоянно, значит в системе обнаружена неисправность. При наличии неисправности система DSC не активируется – при вождении соблюдайте осторожность и как можно быстрее обратитесь за помощью к квалифицированному специалисту.

Система управления движением под уклон (HDC) – ЗЕЛЕНЫЙ

Этот сигнализатор кратковременно загорается при проверке ламп и систем, когда выключатель стартера переводится во второе положение, а также горит при включении системы HDC.

Если после включения системы HDC скорость автомобиля находится в рабочем диапазоне до 50 км/ч (30 миль/ч), сигнализатор горит постоянным светом.

Если после включения системы HDC скорость автомобиля превышает рабочий диапазон, начинает мигать сигнализатор и появляется сообщение **БЕЗ HDC, УМЕНЬШ.СКОР.**.

Сигнализатор также мигает, когда система HDC постепенно прекращает работу.

При появлении неисправности в системе HDC она постепенно прекращает работу, затем отключается, или же отключается немедленно (в зависимости от типа неисправности и от того, работает ли HDC). Зеленый сигнализатор гаснет, и на информационной панели появляется сообщение **HDC НЕАКТИВНА**.

www.rangeroverclub.net

www.rangeroverclub.net

Передние противотуманные фары – ЗЕЛЕНЫЙ

Этот сигнализатор горит, когда включены передние противотуманные фары.

Задние противотуманные фары – ЯНТАРНЫЙ

Этот сигнализатор горит, когда включены задние противотуманные фары.

Зарядка аккумуляторной батареи – КРАСНЫЙ

Этот сигнализатор загорается при проверке ламп, когда выключатель стартера переводится во второе положение, и гаснет после запуска двигателя. Если он не гаснет или загорается во время движения, это указывает на наличие неисправности. Немедленно обратитесь за помощью к квалифицированному специалисту.

Низкое давление масла – КРАСНЫЙ

Этот сигнализатор загорается при проверке ламп, когда выключатель стартера переводится во второе положение, и гаснет после запуска двигателя. Если он не гаснет, мигает или загорается во время движения, остановите автомобиль на ближайшем безопасном участке дороги и **немедленно выключите двигатель**. Прежде чем продолжить езду на автомобиле, обратитесь за помощью к квалифицированному специалисту. При включении этого сигнализатора обязательно проверьте уровень масла.

Система контроля давления в шинах – ЖЕЛТЫЙ

Этот сигнализатор загорается при проверке ламп, когда выключатель стартера переводится во второе положение. Если он не гаснет или загорается во время движения, значит давление в одной или нескольких шинах существенно ниже нормы. Необходимо как можно быстрее остановить автомобиль на ближайшем безопасном участке дороги, проверить давление в шинах и накачать их до рекомендуемого давления.

Проверка двигателя – ЯНТАРНЫЙ

Этот сигнализатор загорается при проверке ламп и систем, когда выключатель стартера переводится во второе положение, и гаснет сразу после запуска двигателя. Включение этого сигнализатора в любое другое время указывает на неисправность двигателя – если он горит или мигает во время движения, необходимо снизить скорость и немедленно обратиться к квалифицированному специалисту.

Пониженный диапазон передач – ЗЕЛЕНЫЙ

Этот сигнализатор горит, когда выбран пониженный диапазон, и мигает при смене диапазона.

www.rangeroverclub.net

Включены габаритные фонари – ЗЕЛЕНЫЙ

Этот сигнализатор горит, когда включены габаритные фонари (вручную или системой автоматического управления освещением).

Система стояночного тормоза – КРАСНЫЙ или ЖЕЛТЫЙ

Этот сигнализатор загорается красным светом при включении стояночного тормоза, когда выключатель стартера находится во втором положении. Если он мигает красным светом или горит желтым светом, значит в системе электронного стояночного тормоза (EPB) обнаружена неисправность. Обратитесь к квалифицированному специалисту, прежде чем продолжить езду на автомобиле.

При парковке в этом состоянии обеспечьте неподвижность автомобиля, не полагаясь на стояночный тормоз.

Тормозная система – КРАСНЫЙ

Положение и символ этого сигнализатора используется также сигнализатором системы экстренного торможения. Он кратковременно загорается при проверке ламп, когда выключатель стартера переводится в положение ON (загорается в последовательности янтарный-красный-янтарный).

Сигнализатор должен гаснуть сразу после поворота выключателя стартера во второе положение. Если он не гаснет или загорается во время движения, это указывает на наличие неисправности в тормозных системах. Плавно остановите автомобиль на ближайшем безопасном участке дороги и обратитесь за помощью к квалифицированному специалисту, прежде чем продолжить езду на автомобиле.

Включение сигнализатора может сопровождаться сообщением **ПРОВ.ТОРМ.КОЛОДКИ** или **ПРОВЕРЬТЕ ТОРМ.ЖИДК.**.
При появлении сообщения **ПРОВЕРЬТЕ ТОРМ.ЖИДК.** проверьте и при необходимости долейте тормозную жидкость.
Если сигнализатор продолжает гореть после доливки жидкости до требуемого уровня, обратитесь за помощью к квалифицированному специалисту, прежде чем продолжить езду на автомобиле.

www.rangeroverclub.net

www.rangeroverclub.net

Система экстренного торможения – ЯНТАРНЫЙ

Положение и символ этого сигнализатора используется также сигнализатором тормозной системы. Он кратковременно загорается при проверке ламп, когда выключатель стартера переводится во второе положение (загорается в последовательности янтарный-красный-янтарный).

Если он остается желтым после запуска или загорается во время движения, это указывает на наличие неисправности в системе EBA. При вождении соблюдайте осторожность, старайтесь не нажимать резко на педаль тормоза и немедленно обратитесь за помощью к квалифицированному специалисту.

Антиблокировочная система тормозов – ЯНТАРНЫЙ

Этот сигнализатор загорается при проверке ламп, когда выключатель стартера переводится во второе положение. Если он не гаснет или загорается во время движения, это указывает на наличие неисправности в системе ABS. При вождении соблюдайте осторожность, старайтесь не нажимать резко на педаль тормоза и немедленно обратитесь за помощью к квалифицированному специалисту.

Подушки безопасности – КРАСНЫЙ

Этот сигнализатор загорается, когда выключатель стартера переводится во второе положение, и гаснет примерно через 4 секунды. Если он загорается в любое другое время, значит система неисправна – немедленно обратитесь за помощью к квалифицированному специалисту.

Круиз-контроль включен – ЗЕЛЕНЫЙ

Этот сигнализатор горит, когда работает круиз-контроль.

Ремни безопасности – КРАСНЫЙ

Этот сигнализатор загорается, когда выключатель стартера переводится во второе положение, и гаснет примерно через шесть секунд, даже если не пристегнут ремень безопасности водителя или переднего пассажира. Для некоторых стран включение сигнализатора сопровождается звуковым сигналом. См. раздел **ЗВУКОВЫЕ ПРЕДУПРЕЖДЕНИЯ** на стр. 151.

Примечание: *В некоторых странах сигнализатор горит, пока не будет правильно пристегнут ремень безопасности водителя или переднего пассажира.*

www.rangeroverclub.net

www.rangeroverclub.net

Прицеп – ЗЕЛЕНЫЙ

Этот сигнализатор загорается при проверке ламп, когда выключатель стартера переводится во второе положение, и гаснет после запуска двигателя.

Если автомобиль буксирует прицеп, при включении указателей поворота, сигнализатор мигает одновременно с указателями поворота. Если он не мигает, значит неисправна одна из ламп прицепа.

Адаптивная система переднего освещения (AFS) – ЯНТАРНЫЙ

Этот сигнализатор загорается при обнаружении неисправности в адаптивной системе переднего освещения. Обратитесь за помощью к квалифицированному специалисту.

www.rangeroverclub.net

www.rangeroverclub.net

ЗВУКОВЫЕ ПРЕДУПРЕЖДЕНИЯ

Наличие в автомобиле следующих звуковых предупреждений зависит от страны.

Звуковой сигнализатор включенных фонарей

Если после выключения зажигания наружные световые приборы не выключены, при открывании двери водителя включается предупредительный звуковой сигнал. Звуковой сигнал отключается, когда выключаются световые приборы или закрывается дверь водителя.

Предупреждения по пневматической подвеске с электронным управлением

В режиме малой скорости автоматическое изменение высоты блокируется, если скорость не превышает 40 км/ч (25 миль/ч). Если скорость превышает 30 км/ч (20 миль/ч), включается предупредительный звуковой сигнал. См. раздел **Режим «проползания» (фиксация на высоте посадки)** на стр. 279.

Предупреждение по системе динамической стабилизации (DSC)

Если в системе DSC обнаруживается неисправность, однократно включается предупредительный звуковой сигнал и начинает мигать сигнализатор DSC. Движение можно продолжить, соблюдая осторожность, но при первой возможности следует обратиться к квалифицированному специалисту.

Звуковой сигнализатор ключа в выключателе стартера

Если при открывании двери водителя ключ остается в выключателе стартера, непрерывно звучит предупредительный звуковой сигнал. Звуковой сигнал отключается, когда закрывается дверь водителя или ключ извлекается из выключателя стартера.

Функцию звукового сигнализатора ключа в выключателе стартера можно включить или отключить у дилера или в техническом центре Land Rover.

Звуковой сигнализатор непристегнутого ремня безопасности

В автомобилях для некоторых стран предупредительный звуковой сигнал (с секундным интервалом) включается в следующем случае:

- Если при включении зажигания не пристегнут ремень безопасности водителя. Звуковой сигнал включается вместе со световым сигнализатором непристегнутого ремня безопасности и звучит в течение 6 секунд, или пока не будет пристегнут ремень (в зависимости от того, что наступит раньше).

Если ремень безопасности остается непристегнутым, звуковой сигнал включается с интервалом 15 секунд.

www.rangeroverclub.net

Предупреждение по наружной температуре

Если наружная температура опускается до 4 °C (39 °F) или ниже, включается предупредительный звуковой сигнал, а на информационной панели появляется предупреждение. Необходимо предпринять соответствующие меры для оттаивания автомобиля, а при движении соблюдать осторожность, так как возможен гололед.

www.rangeroverclub.net

www.rangeroverclub.net

НАРУЖНЫЕ СВЕТОВЫЕ ПРИБОРЫ

Главный выключатель наружного освещения

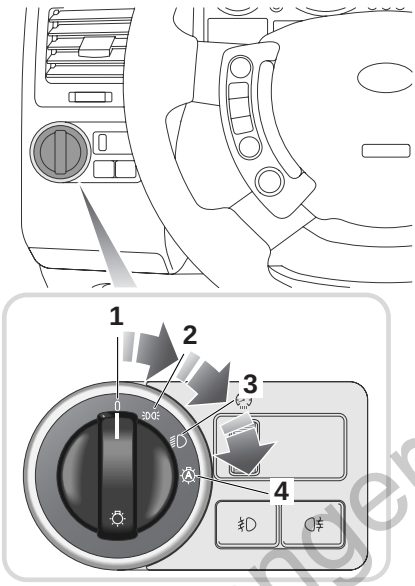

LAN0448G

1. Габаритные фонари и фары выключены.
2. Габаритные фонари включены.
3. Фары включены.
4. Автоматическое управление включено.

Габаритные фонари

Передние и задние габаритные фонари вместе с фонарем освещения регистрационного знака горят, когда главный выключатель наружного освещения находится в положении **2** или **3**, независимо от положения выключателя стартера.

Примечание: *Сигнализатор на панели приборов горит, когда включены данные фонари (вручную или системой автоматического управления освещением).*

Фонари автоматического управления

Когда главный выключатель наружного освещения находится в положении **4**, а выключатель стартера во втором положении, габаритные фонари, ближний свет фар и фонари освещения регистрационного знака включаются автоматически, если освещенность снаружи автомобиля падает ниже предварительно заданного уровня.

При освещенности выше этого уровня все перечисленные световые приборы выключаются.

www.rangeroverclub.net

Стояночные фонари

При парковке автомобиля, в случае необходимости, боковые и задние габаритные фонари, левые или правые, можно оставить гореть с пониженной яркостью.

Для этого при выключенном зажигании переведите подрулевой переключатель указателей поворота до конца вверх (чтобы горели правые боковой и задний габаритные фонари) или до конца вниз (чтобы горели левые фонари). Извлеките ключ стартера и заприте автомобиль обычным способом – фонари останутся гореть.

Примечание: *Фонари будут гореть с пониженной яркостью во избежание непреднамеренного разряда аккумуляторной батареи.*

Дневное габаритное освещение

Когда включена функция дневного габаритного освещения, при работе двигателя и выключенном главном выключателе наружного освещения горят фары ближнего света.
В зависимости от страны могут также гореть габаритные фонари и фонари освещения регистрационного знака.

Подсветка панели приборов остается выключенной.

Если это не требуется и не запрещено законом, функцию дневного габаритного освещения можно отключить у дилера.

Дальний и ближний свет фар

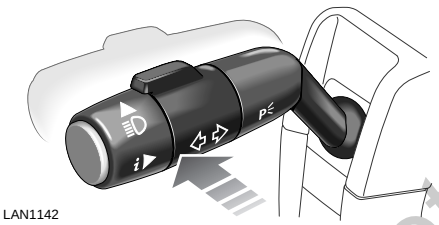

Для включения дальнего света фар нажмите подрулевой переключатель от рулевого колеса (загорится синий сигнализатор). Чтобы снова включить ближний свет фар, потяните подрулевой переключатель к рулевому колесу.

Для мигания фарами потяните подрулевой переключатель к рулевому колесу и отпустите.

Примечание: *Не используйте дальний свет фар, если он может ослепить других водителей.*

www.rangeroverclub.net

Задержка выключения фар при парковке

Фары могут оставаться включенными в течение короткого промежутка времени после парковки автомобиля. Эту функцию можно использовать для освещения пути от припаркованного автомобиля.

Для автомобиля без фонарей автоматического управления:

- при включенных фарах поверните выключатель стартера в выключенное положение (OFF); на информационной панели появится надпись **ЗАДЕРЖ.ВЫКЛ.ФАР**;
- поверните главный выключатель наружного освещения в положение OFF (Выкл.);
- извлеките ключ стартера.

Для автомобиля с фонарями автоматического управления:

- когда главный выключатель наружного освещения находится в положении OFF (Выкл.) или в положении фонарей автоматического управления, поверните выключатель стартера в положение OFF;
- при помощи подрулевого переключателя включите мигание фарами; на информационной панели появится надпись **ЗАДЕРЖ.ВЫКЛ.ФАР**;
- извлеките ключ стартера.

Теперь фары и задние габаритные фонари будут гореть примерно в течение 40 секунд после закрывания двери водителя, затем автоматически выключатся.

При необходимости задержку выключения фар можно отключить в любое время, повернув выключатель стартера или поворотный выключатель наружного освещения в положение ON, затем снова в положение OFF.

При необходимости функцию задержки выключения фар при парковке можно отключить у дилера или в техническом центре Land Rover. Период задержки выключения фар можно также отрегулировать по вашим потребностям у дилера или в техническом центре Land Rover.

www.rangeroverclub.net

www.rangeroverclub.net

Регулятор яркости подсветки панели приборов

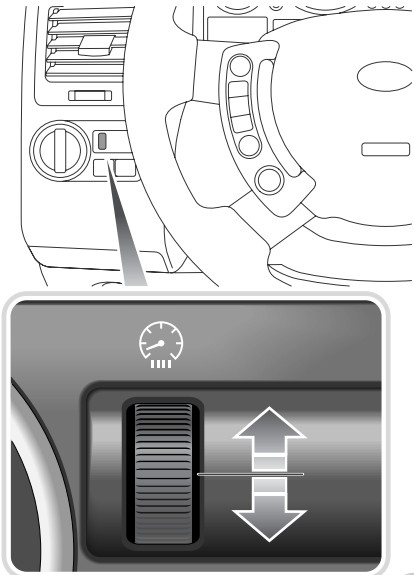

LAN0449G

Для увеличения яркости подсветки панели приборов поверните регулятор вверх, для уменьшения – вниз.

Этим регулятором можно также регулировать яркость подсветки всех клавиш, расположенных перед водителем.

РЕГУЛИРОВКА СВЕТОВОГО ПУЧКА ФАР

При въезде в страну с движением по другой стороне дороги используйте рычаг, установленный в каждой блок-фаре, для переключения направления пучка света.
Это исключает необходимость использовать в подобных случаях наклейки, закрывающие рассеиватели фар.

Расположение рычага, показанное на рисунке, зависит от типа фар и стороны автомобиля. Он может находиться с любой стороны отверстия для лампы фары.

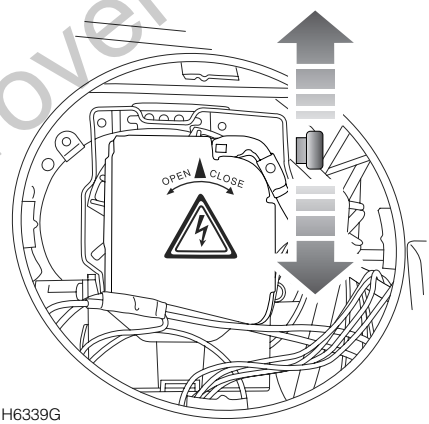

H6339G

Показана би-ксеноновая фара, расположение рычага на галогеновой фаре аналогично.

www.rangeroverclub.net

www.rangeroverclub.net

Снимите заднюю крышку фары. См. раздел **Доступ к лампе** на стр. 384. Для переключения направления пучка света переведите рычаг в другое положение.

Повторите эту процедуру на другой блок-фаре.

Примечание: *По возвращении из поездки не забудьте переключить направление пучка света фар в исходное положение.*

Стандартные положения рычага

Ксеноновые фары	
Правая фара	Вверх
Левая фара	Вверх

Галогеновые фары	
Правая фара	Вниз
Левая фара	Вверх

УКАЗАТЕЛИ ПОВОРОТА

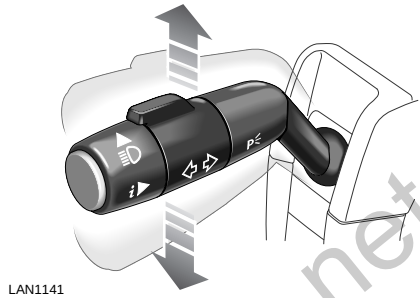

Для включения левого указателя поворота переведите подрулевой переключатель вниз, для включения правого указателя поворота – вверх. На панели приборов будет мигать соответствующий зеленый сигнализатор.

Когда подрулевой переключатель удерживается, преодолевая усилие прижимной пружины, соответствующий указатель поворота мигает, пока переключатель не будет отпущен.

Мигание при смене полосы движения

При кратковременном переводе подрулевого переключателя вверх или вниз соответствующий указатель поворота мигает три раза.

Функцию мигания при смене полосы движения можно отключить или включить у дилера или в техническом центре Land Rover.

www.rangeroverclub.net

www.rangeroverclub.net

ЛАМПЫ АВАРИЙНОЙ СИГНАЛИЗАЦИИ

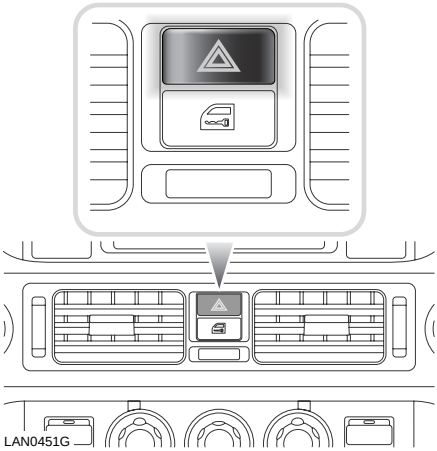

Для включения ламп аварийной сигнализации нажмите данный выключатель. Когда включены лампы аварийной сигнализации, индикаторы указателей поворота мигают одновременно с лампами.

Примечание: *Лампы аварийной сигнализации можно использовать как при включенном зажигании, так и при выключенном.*

ПРОТИВОТУМАННЫЕ ФАРЫ

ВНИМАНИЕ

Используйте противотуманные фары только в условиях крайне ограниченной видимости.
Как только видимость улучшается, выключайте противотуманные фары, чтобы не ослеплять ярким светом других участников дорожного движения.

Примечание: *Когда включено автоматическое управление наружным светом, и освещенность снаружи автомобиля падает ниже предварительно заданного уровня, могут включаться передние и задние противотуманные фары.*

При освещенности выше этого уровня противотуманные фары выключаются вместе с остальными наружными световыми приборами. Если затем освещенность снова падает ниже данного уровня, наружные световые приборы включаются, но противотуманные фары нужно включать повторно.

www.rangeroverclub.net

www.rangeroverclub.net

LAN0450G

Передние противотуманные фары

Для включения фар нажмите эту кнопку, для выключения нажмите ее еще раз (при включении передних противотуманных фар на приборной панели загорается соответствующий сигнализатор).

Передние противотуманные фары включаются только тогда, когда выключатель стартера находится во втором положении и включены габаритные фонари или фары.

Передние противотуманные фары выключаются автоматически, когда выключаются габаритные фонари или зажигание. При включении зажигания их нужно снова включать.

При улучшении видимости обязательно выключайте противотуманные фары.

Задние противотуманные фары

Для включения фар нажмите эту кнопку, для выключения нажмите ее еще раз (при включении фар в выключателе загорается индикатор). Задние противотуманные фары включаются только тогда, когда выключатель стартера находится во втором положении и включены фары (или передние противотуманные фары). Задние противотуманные фары выключаются автоматически, когда выключаются фары, передние противотуманные фары или зажигание (после этого фары нужно включать повторно).

При улучшении видимости обязательно выключайте противотуманные фары.

www.rangeroverclub.net

УПРАВЛЕНИЕ

Стеклоочистители и омыватели работают только тогда, когда выключатель стартера находится в первом или во втором положении.

Предостережение: Не включайте стеклоочистители при сухом ветровом стекле. Сопротивление механизму стеклоочистителя может привести к его повреждению.

В очень холодную или очень жаркую погоду перед включением стеклоочистителя убедитесь, что щетки не примерзли или не приклеились к стеклу. Сопротивление механизму стеклоочистителя может привести к его повреждению.

Перед включением стеклоочистителей удалите снег, лед и иней с ветрового стекла, вокруг рычагов и щеток стеклоочистителей. Наличие снега и льда на стекле может привести к повреждению механизма стеклоочистителя.

Примечание: *Если щетки стеклоочистителя прилипли или их заклинило, электронный автоматический выключатель может временно приостановить работу стеклоочистителей. В этом случае выключите стеклоочистители и зажигание. Перед включением зажигания очистите ветровое стекло и освободите щетки стеклоочистителей.*

СТЕКЛООЧИСТИТЕЛИ ВЕТРОВОГО СТЕКЛА

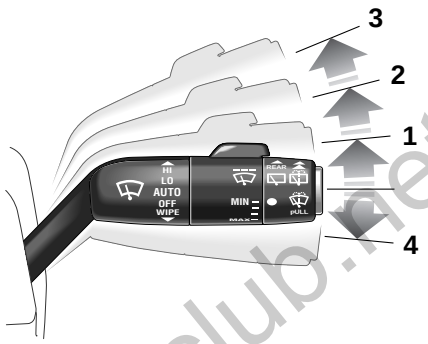

LAN1140

Включение по сигналу с датчика дождя или прерывистый режим

Переведите подрулевой переключатель вверх, в положение 1.

Работа с нормальной частотой

Переведите подрулевой переключатель вверх, в положение 2.

Работа с высокой частотой

Переведите подрулевой переключатель вверх, в положение 3.

Однократное включение

Переведите подрулевой переключатель вниз, в положение 4, и сразу отпустите.

Примечание: *Когда подрулевой переключатель удерживается в нижнем положении, стеклоочистители работают с нормальной частотой, пока переключатель не будет отпущен.*

www.rangeroverclub.net

Прерывистый режим

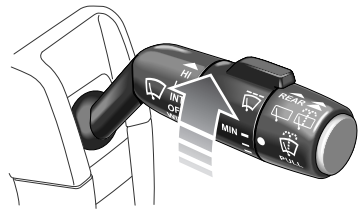

LAN1139

Когда подрулевой переключатель находится в положении 1, вращение регулятора по часовой стрелке увеличивает частоту проходов стеклоочистителя, против часовой стрелки – уменьшает.

Датчик скорости движения

Частота работы стеклоочистителей регулируется также автоматически, в зависимости от скорости движения. При повышении скорости автомобиля соответственно увеличивается частота работы стеклоочистителей, обеспечивая оптимальную видимость. Эта функция автоматическая и не регулируется водителем.

Функцию зависимости работы стеклоочистителей от скорости можно отключить у дилера или в техническом центре Land Rover.

Уменьшение частоты проходов

Если автомобиль без датчика дождя останавливается, а стеклоочистители продолжают работать, то частота их проходов автоматически уменьшается. Если они работали с высокой частотой – включается нормальная частота, если с нормальной – включается прерывистый режим. При трогании автомобиля автоматически восстанавливается исходная установка частоты.

www.rangeroverclub.net

www.rangeroverclub.net

Включение по сигналу с датчика дождя

Предостережение: Перед въездом на автомойку стеклоочистители необходимо выключать. Если во время мойки автомобиля стеклоочистители по сигналу с датчика дождя начнут работать, это может привести к повреждению механизма стеклоочистителей.

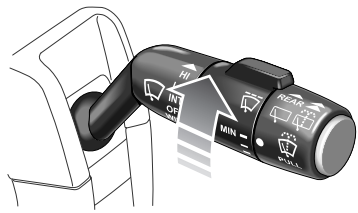

LAN1139

Автомобиль оснащен оптическим датчиком дождя, установленным изнутри ветрового стекла, непосредственно перед зеркалом заднего вида. Датчик дождя определяет изменение количества грязи или воды снаружи ветрового стекла. Когда переключатель стеклоочистителей находится в первом положении, частота работы стеклоочистителей автоматически увеличивается или уменьшается в зависимости от данных, получаемых от датчика дождя. Чувствительность датчика дождя можно увеличивать или уменьшать, соответственно регулируя частоту работы стеклоочистителей, путем вращения регулятора: по часовой стрелке – увеличение чувствительности, против часовой стрелки – уменьшение.

Если датчик обнаруживает непрерывный дождь, стеклоочистители автоматически работают непрерывно с нормальной частотой.

www.rangeroverclub.net

www.rangeroverclub.net

ОМЫВАТЕЛЬ ВЕТРОВОГО СТЕКЛА

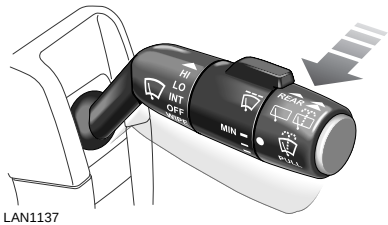

LAN1137

Потяните подрулевой переключатель к рулевому колесу (не менее чем на 5 секунд). Пока подрулевой переключатель удерживается в этом положении, стеклоочистители ветрового стекла работают совместно с омывателями. После отпускания подрулевого переключателя стеклоочистители отрабатывают еще три цикла.

LAN1138

Этот режим можно также включать нажатием кнопки в торце подрулевого переключателя.

ВНИМАНИЕ

Некоторые жидкости для омывателей ветрового стекла огнеопасны. Не допускайте контакта жидкости с источниками искрообразования.

Предостережение: Разрешается использовать только жидкости для омывателей ветрового стекла, одобренные к применению в автомобилях, при строгом соблюдении инструкций производителя.

www.rangeroverclub.net

www.rangeroverclub.net

ОМЫВАТЕЛИ ФАР

Когда фары включены и в бачке омывателя достаточно жидкости, при включении омывателей ветрового стекла также включаются омыватели фар.

Один цикл работы омывателей фар приходится на пять циклов работы омывателя ветрового стекла при условии, что фары остаются включенными и после включения омывателей фар прошло 10 минут.

Если фары выключаются и снова включаются, цикл начинается сначала.

Примечание: *Если датчик уровня в бачке омывателя ветрового стекла определяет низкий уровень жидкости, работа омывателей фар блокируется.*

Обогрев жиклеров омывателя

Если температура окружающего воздуха опускается до величины, при которой может произойти обледенение жиклеров омывателя, включается обогрев жиклеров при условии, что выключатель стартера находится во втором положении.

Для предотвращения замерзания при низкой температуре необходимо использовать одобренную жидкость для омывателей ветрового стекла. См. раздел **СМАЗОЧНЫЕ МАТЕРИАЛЫ И РАБОЧИЕ ЖИДКОСТИ** на стр. 401.

СТЕКЛООЧИСТИТЕЛЬ И ОМЫВАТЕЛЬ ЗАДНЕГО СТЕКЛА

Омывание и очищение заднего стекла

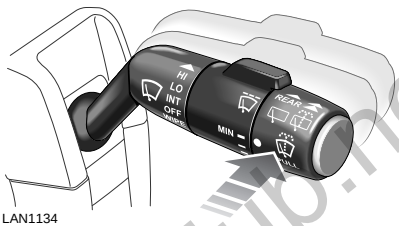

Переведите подрулевой переключатель вперед, в первое положение, затем снова вперед и удерживайте, преодолевая усилие прижимной пружины, столько сколько нужно для омывания стекла. Во время омывания автоматически включается стеклоочиститель, а после отпускания переключателя он отрабатывают еще три цикла.

www.rangeroverclub.net

Задний стеклоочиститель – прерывистый режим

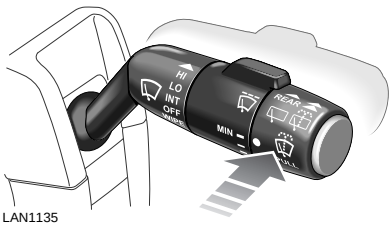

LAN1135

Переведите подрулевой переключатель вперед, в первое положение – стеклоочиститель будет работать в прерывистом режиме до выключения.

Примечание: *Если задний стеклоочиститель включается, когда включена передача заднего хода, он работает в непрерывном режиме.*

Задний стеклоочиститель – режим регулируемой задержки

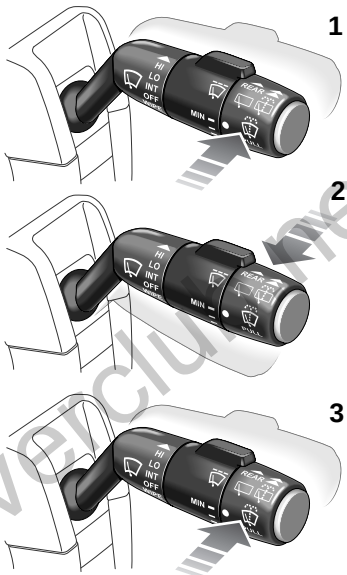

LAN1136

Чтобы задать режим регулируемой задержки стеклоочистителя:

1. Переведите подрулевой переключатель вперед для включения заднего стеклоочистителя.
2. Тут же переведите подрулевой переключатель назад и подождите столько, на сколько вы хотите установить период задержки.
3. Снова переведите подрулевой переключатель вперед. Таким образом задан период задержки, в соответствии с которым будет работать стеклоочиститель.

www.rangeroverclub.net

ЗВУКОВОЙ СИГНАЛ

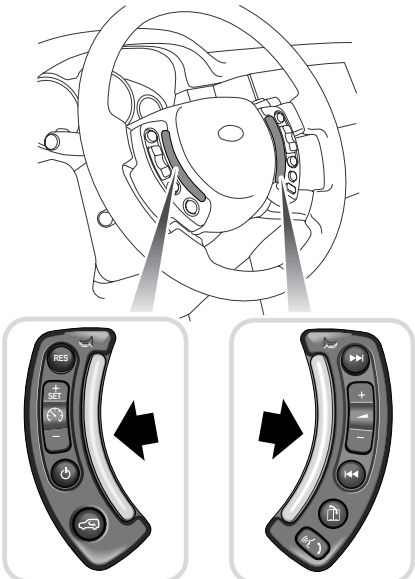

LAN1133

Для включения нажмите один из выключателей звукового сигнала, установленных на рулевом колесе.

www.rangeroverclub.net

www.rangeroverclub.net

ИСПОЛЬЗОВАНИЕ БЛОКНОТА

Блокнот представляет собой функцию записи коротких сообщений в качестве заметок или напоминаний.

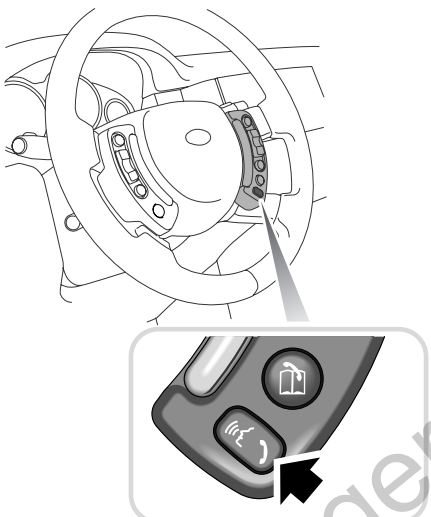

LAN1130

Можно записывать до 10 заметок длительностью до 30 секунд каждая. Нажмите и удерживайте кнопку записи сообщений, показанную на рисунке, пока на информационной панели не появится надпись **LISTENING** (Слушаю), затем произнесите нужную команду (см. таблицу ниже).

Запись сообщения автоматически останавливается по истечении 30 секунд.

Запись сообщения можно остановить в любой момент, снова нажав кнопку записи сообщений.

www.rangeroverclub.net

www.rangeroverclub.net

КОМАНДА	ОТКЛИК СИСТЕМЫ	ДЕЙСТВИЕ
Record note или **Notepad record** (Записать сообщение).	Раздается звуковой сигнал, означающий начало записи.	После звукового сигнала можно начинать запись. Для остановки записи нужно нажать на рулевом колесе кнопку записи сообщений.
Play notepad или **Read notepad** (Воспроизвести сообщение).	Поочередно воспроизводятся сообщения, записанные в блокнот. После каждого звукового сигнала можно произнести команду **Replay**, **Delete** или **Cancel**, либо дождаться следующего сообщения.	Команда **Replay** (Повторить) – повтор предыдущего сообщения. Команда **Delete** (Удалить) – удаление предыдущего сообщения. Команда **Cancel** (Отменить) – завершение работы с блокнотом.
Clear notepad или **Notepad delete** (Удалить записи в блокноте).	Do you want to clear the notepad? (Удалить записи в блокноте?)	Команда **Yes** (Да) – удаление всех записанных сообщений. Команда **No** (Нет) – отмена удаления.
Notepad help (Справка по блокноту).	Воспроизводятся сведения о блокноте и все наиболее часто используемые команды.	

www.rangeroverclub.net

www.rangeroverclub.net

ЭЛЕКТРИЧЕСКИЕ СТЕКЛОПОДЪЕМНИКИ

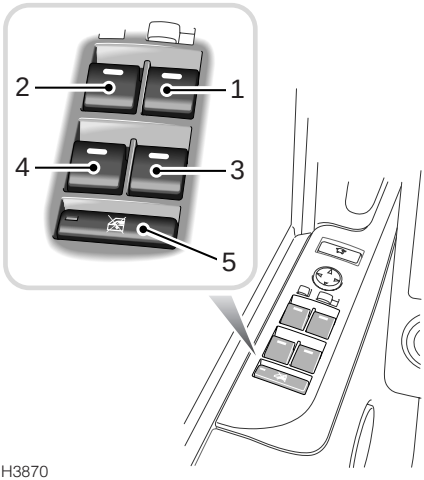

H3870

Управление стеклоподъемниками осуществляется выключателями на двери водителя.

1. Передний правый стеклоподъемник
2. Передний левый стеклоподъемник
3. Задний правый стеклоподъемник
4. Задний левый стеклоподъемник
5. Выключатель блокировки стеклоподъемников задних дверей

Примечание: *Задними стеклоподъемниками можно также управлять отдельными выключателями, расположенными на задних дверях. Выключатели задних стеклоподъемников не работают, если включена их блокировка.*

www.rangeroverclub.net

www.rangeroverclub.net

Управление стеклоподъемниками

Электрические стеклоподъемники работают, когда выключатель стартера находится в первом или во втором положении, а также в течение 16 минут после его перевода в выключенное положение (при условии, что ни одна из передних дверей не открывалась).

Слегка нажмите и удерживайте верхнюю часть выключателя для опускания стекла, слегка поднимите и удерживайте для подъема. Движение стекла останавливается при отпускании выключателя.

ВНИМАНИЕ

При закрывании окон электрическими стеклоподъемниками существует опасность зажима пальцев, рук и других уязвимых частей тела, что может привести к тяжелой травме. Обязательно соблюдайте следующие меры предосторожности.

При перевозке детей включайте блокировку задних стеклоподъемников.

При подъеме и опускании стекол следите за детьми.

Убедитесь, что все взрослые пассажиры знакомы с работой органов управления окнами и понимают потенциальную опасность окон с электроприводами.

Не разрешайте пассажирам высовываться в проем окна во время движения автомобиля – они могут получить травмы от летящих обломков, ветвей деревьев или других препятствий.

Рекомендуется брать ключ стартера с собой, когда вы оставляете автомобиль.

www.rangeroverclub.net

www.rangeroverclub.net

Управление одним касанием выключателя

ВНИМАНИЕ

Оставляя пассажиров в автомобиле, берите с собой пульт дистанционного управления. Это предотвратит случайное включение стеклоподъемников, которое может привести к травме.

Чтобы полностью открыть окно одним касанием, сильно нажмите и отпустите верхнюю часть выключателя. Движение стекла можно остановить в любой момент, кратковременно нажав верхнюю часть выключателя.

Чтобы закрыть окно одним касанием, поднимите и отпустите верхнюю часть выключателя. Движение стекла можно остановить в любой момент, кратковременно подняв верхнюю часть выключателя.

Чтобы остановить движение стекла при открывании или закрывании одним касанием, переведите выключатель в положение, противоположное движению стекла.

Выключатель блокировки задних стеклоподъемников

ВНИМАНИЕ

Если на задних сиденьях перевозятся дети, следует включать выключатель блокировки, предотвращающий включение стеклоподъемников. Когда ребенок включает стеклоподъемник, существует риск гибели или тяжелой травмы.

Чтобы заблокировать выключатели стеклоподъемников задних дверей, нажмите выключатель блокировки (загорится индикатор в выключателе). Для восстановления независимого управления стеклоподъемниками снова нажмите выключатель.

www.rangeroverclub.net

www.rangeroverclub.net

Защитный механизм

ВНИМАНИЕ

Окна оборудованы системой защиты стеклоподъемников. Тем не менее, перед закрыванием окна следует соблюдать осторожность и проверять, чтобы пассажиры не препятствовали закрыванию окна. Даже с системой защиты стеклоподъемников остается риск гибели или получения травм.

Если при закрывании окна датчик защитного механизма обнаруживает препятствие, закрывание прерывается и стекло отодвигается. Эта функция безопасности служит для предотвращения случайного защемления уязвимых частей тела или других препятствий при закрывании окон. При ее срабатывании нужно убрать препятствие и закрыть окно.

Если по какой-то причине нужно заблокировать защитный механизм, поднимите и удерживайте соответствующий выключатель стеклоподъемника, пока окно не закроется.

www.rangeroverclub.net

www.rangeroverclub.net

УПРАВЛЕНИЕ ПОТОЛОЧНЫМ ЛЮКОМ

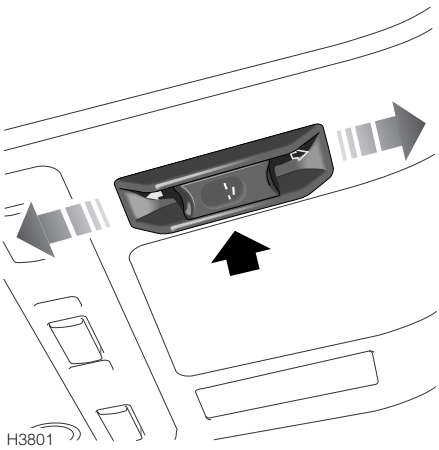

Электропривод потолочного люка работает, когда выключатель стартера находится в первом или во втором положении, а также в течение 16 минут после его перевода в выключенное положение (при условии, что ни одна из передних дверей не открывалась).

- **Чтобы установить люк в наклонное положение:** нажмите среднюю часть переключателя – задний край люка автоматически поднимется в полностью наклонное положение.
- **Чтобы открыть люк:** переведите переключатель назад, в первое положение – люк будет открываться до тех пор, пока удерживается переключатель; чтобы полностью открыть люк, переведите переключатель назад, во второе положение, и отпустите.
- **Чтобы закрыть люк:** когда люк находится в открытом или наклонном положении, переведите переключатель вперед, в первое положение – люк будет закрываться до тех пор, пока удерживается переключатель.

  Чтобы полностью закрыть люк, переведите переключатель вперед, во второе положение, и отпустите.

www.rangeroverclub.net

www.rangeroverclub.net

Защитный механизм

Если при закрывании люка обнаруживается сопротивление, закрывание прерывается и люк слегка отодвигается. Эта функция безопасности служит для предотвращения случайного защемления уязвимых частей тела или других препятствий при закрывании люка. При ее срабатывании нужно убрать препятствие и закрыть люк.

ВНИМАНИЕ

При закрывании потолочного люка существует опасность защемления пальцев, рук и других уязвимых частей тела, которое может привести к тяжелой травме. Обязательно соблюдайте следующие меры предосторожности:

При открывании или закрывании люка убедитесь в отсутствии препятствий и следите за детьми;

Убедитесь в знании всеми взрослыми пассажирами органов управления люком и потенциальной опасности при работе люка с электроуправлением;

Не позволяйте пассажирам выставлять в проем люка части тела во время движения автомобиля; можно получить травмы от пролетающего мусора, веток деревьев и прочих предметов;

Всегда закрывайте люк, оставляя автомобиль без присмотра;

Не оставляйте в автомобиле детей без присмотра – это может привести к тяжелым травмам или гибели;

Рекомендуется брать ключ стартера с собой, когда вы оставляете автомобиль.

Езда с открытым потолочным люком

Если при езде с открытым потолочным люком появился сквозняк, откройте вентиляционные решетки на панели управления и, при необходимости, увеличьте скорость вращения вентилятора. Не включайте кондиционер.

www.rangeroverclub.net

www.rangeroverclub.net

Шторка потолочного люка

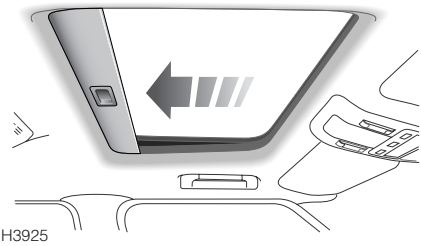

Чтобы открыть или закрыть проем потолочного люка, нужно потянуть за шторку.

Примечание: *Шторку потолочного люка можно открывать и закрывать вручную, но при открывании люка она автоматически втягивается, а при его установке в наклонное положение шторка приоткрывается.*

Предостережение: Если потолочный люк находится в наклонном положении, шторка не закрывается полностью. Попытка закрывания шторки может привести к повреждению механизма потолочного люка.

Действия после прерывания подачи электропитания

Если электропитание автомобиля прерывается, для потолочного люка может потребоваться калибровка, выполняемая следующим образом:

- после восстановления электропитания полностью откройте потолочный люк в наклонном положении;
- в наклонном положении продолжайте нажимать выключатель примерно в течение 20 секунд.

После этого потолочный люк может работать в нормальном режиме.

www.rangeroverclub.net

www.rangeroverclub.net

ВЕНТИЛЯЦИЯ

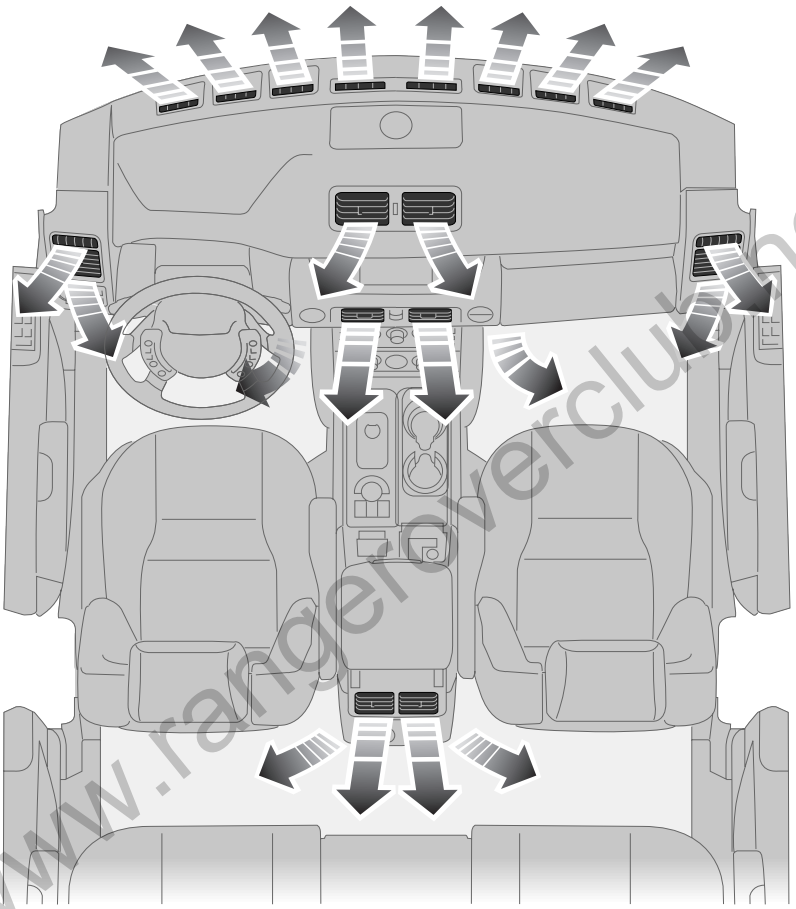

Система вентиляции обеспечивает приток наружного воздуха в салон автомобиля через решетку воздухозаборника перед ветровым стеклом и подачу нагретого воздуха.

Примечание: *Всегда содержите решетку воздухозаборника в чистоте, удаляя с нее листья, снег и лед.*

Вентиляционные решетки предусмотрены для обдува ветрового стекла и обдува на уровне лица и ног. Расположение решеток показано на рисунке выше. Температура воздуха, поступающего через вентиляционные решетки, регулируется обогревателем.

www.rangeroverclub.net

Вентиляционные решетки

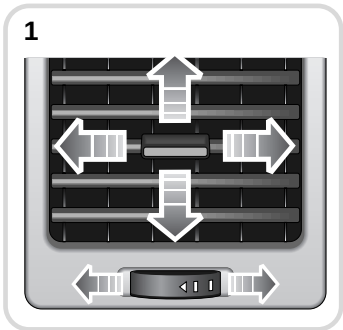

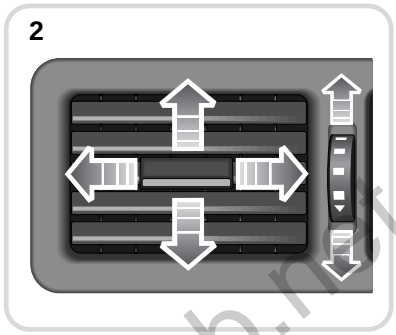

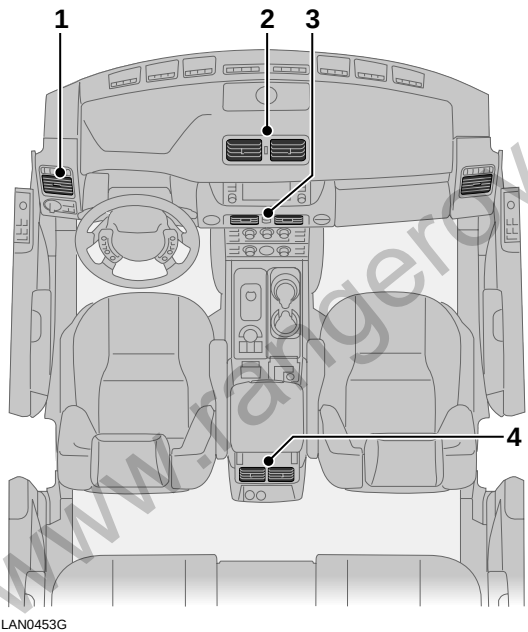

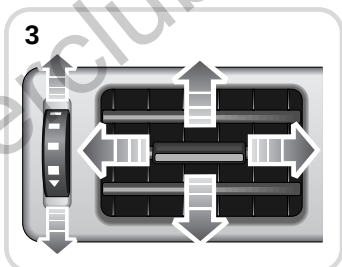

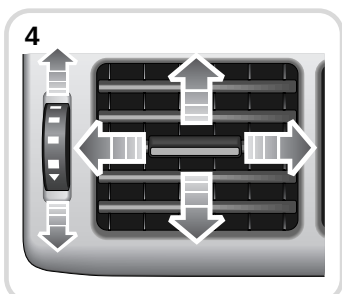

www.rangeroverclub.net

www.rangeroverclub.net

Температура воздуха, поступающего через все вентиляционные решетки, регулируется настройками температуры для обогревателя.

Чтобы полностью открыть боковую решетку (1), прокрутите колесико вправо, чтобы полностью закрыть – влево.

Чтобы открыть центральные (2 и 3) и заднюю (4) решетки, прокрутите колесико вверх, чтобы закрыть – вниз. Отрегулируйте направление струи воздуха с помощью рычажков, расположенных по центру решеток. Для обеспечения наилучшей вентиляции и уменьшения шума вентиляционные решетки должны быть полностью открыты, когда регулятор распределения воздуха установлен в положение обдува на уровне лица.

Регулятор температуры обдува на уровне лица

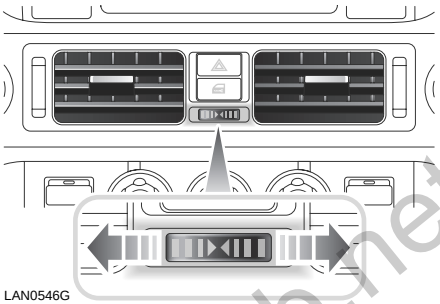

Когда регулятор распределения воздуха установлен в положение обдува на уровне лица или ног или автоматического регулирования, можно точно регулировать температуру воздуха, поступающего через центральные вентиляционные решетки (верхнюю и нижнюю) и боковую решетку со стороны водителя для обдува на уровне лица. Это позволяет устанавливать раздельно температуру обдува на уровне лица и на уровне ног.
Для подачи теплого воздуха прокрутите колесико (1) влево (красные полоски), прохладного – вправо (синие полоски).

www.rangeroverclub.net

www.rangeroverclub.net

СИСТЕМА УПРАВЛЕНИЯ МИКРОКЛИМАТОМ

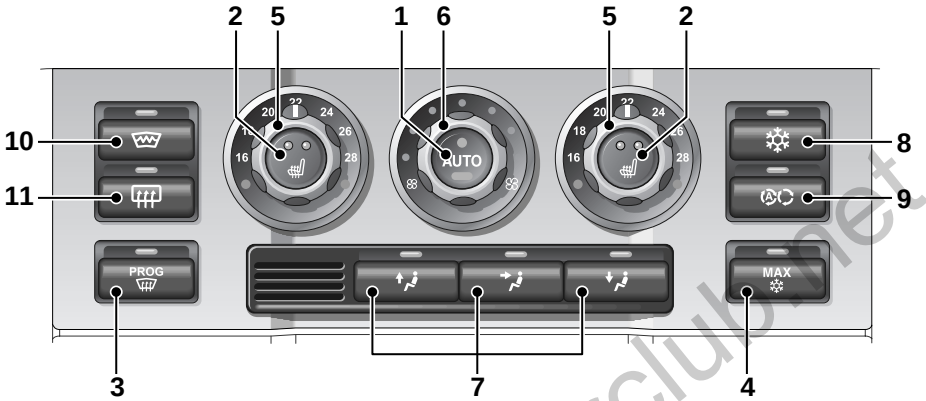

Система кондиционирования воздуха оснащена функцией автоматического регулирования температуры и распределения воздуха, способной поддерживать оптимальный уровень комфорта в салоне автомобиля во всех климатических условиях, кроме особо суровых.

Регулирование также может осуществляться вручную, в соответствии с индивидуальными потребностями. Но работа системы в автоматическом режиме – наиболее простой для владельца способ функционирования, предпочтительный для большинства условий эксплуатации.

1. Автоматический режим

В автоматическом режиме кондиционер, распределение воздуха, скорость вращения вентилятора и рециркуляция воздуха регулируются автоматически для достижения и поддержания заданного микроклимата в салоне.

- Для включения полностью автоматического режима нажмите кнопку **AUTO** (1) (загорятся оба индикатора в переключателе).
- Для установки требуемой температуры вращайте ручку (5).
- Все остальное система автоматического регулирования температуры сделает сама.

www.rangeroverclub.net

Для отключения автоматических установок распределения воздуха или скорости вращения вентилятора можно использовать соответствующиие регуляторы. В этом случае соответствующий индикатор на переключателе **AUTO** погаснет (круглый индикатор относится к скорости вращения вентилятора, прямоугольный – к распределению воздуха). Нажмите кнопку **AUTO** еще раз для восстановления автоматического режима работы.

Чтобы ускорить первоначальный прогрев воздуха обогревателем, поверните колесико регулятора температуры обдува на уровне лица до упора влево (красные полоски).

Примечание: *Если регуляторы распределения воздуха и скорости вращения вентилятора установлены вручную, система может оказаться не в состоянии устанавливать и поддерживать нужные настройки температуры.*

2. Подогреватели передних сидений

Для включения интенсивного подогрева нажмите кнопку один раз, для выбора пониженной температуры нажмите кнопку два раза. Подробные сведения по управлению подогревателями передних и задних сидений см. раздел **ПОДОГРЕВАТЕЛИ СИДЕНИЙ** на стр. 193. Подробные сведения по управлению системами микроклимата сидений см. раздел **СИСТЕМЫ МИКРОКЛИМАТА СИДЕНИЙ** на стр. 194.

3. Режим оттаивания

Если ветровое стекло запотело или покрылось льдом, нажмите эту кнопку для включения автоматического режима оттаивания. Система сразу заработает в режиме максимальной очистки стекла посредством:

- установки максимальной температуры и скорости вращения вентилятора;
- распределения потоков воздуха только на стекло;
- отключения заднего вентилятора;
- отключения рециркуляции воздуха.

Кроме того, включаются обогреватели ветрового и заднего стекол (или их временной рабочий цикл возобновляется, если они уже включены).

Для отключения режима оттаивания нажмите кнопку второй раз (или включите режим **AUTO** или любой другой регулятор распределения воздуха).

www.rangeroverclub.net

www.rangeroverclub.net

4. Максимальное кондиционирование

В этом режиме автоматически включается кондиционирование и рециркуляция воздуха и устанавливается максимальная скорость вращения вентилятора и распределение воздуха на уровне лица. При этом отменяются текущие настройки температуры.

4. Обогрев за счет остаточного тепла

После завершения поездки можно использовать обогрев салона за счет остаточного тепловыделения выключенного двигателя. После нажатия кнопки **MAX** обогрев может продолжаться до 15 минут.

Если нужен обогрев салона до посадки в автомобиль, используйте функцию таймера системы микроклимата. См. раздел **ФУНКЦИЯ ТАЙМЕРА СИСТЕМЫ МИКРОКЛИМАТА** на стр. 186.

5. Регуляторы температуры

Для установки нужной температуры в соответствующей зоне салона прокрутите регуляторы (левый переключатель – для левой стороны автомобиля, правый – для правой).

Нельзя установить температуру выше 28 °C (82 °F) и ниже 16 °C (61 °F).

Температура, обозначенная на регуляторах, указывает только приблизительное заданное значение и не является температурой какой-то конкретной части салона автомобиля.

Чтобы ускорить первоначальный прогрев воздуха обогревателем, поверните колесико регулятора температуры обдува на уровне лица до упора влево (красные полоски).

Примечание: *Отклонение температуры в большую или меньшую сторону в задней части автомобиля по сравнению с передней может составить не более 5 °C (9 °F).*

6. Регулятор скорости вращения вентилятора

Для увеличения потока воздуха из вентиляционных решеток поверните регулятор по часовой стрелке, для уменьшения – против часовой стрелки.

7. Регулятор распределения воздуха

Для выбора нужного режима распределения воздуха нажмите соответствующую кнопку:

Обдув на уровне ног

Обдув на уровне лица

Обдув ветрового и боковых стекол

Для достижения нужного распределения можно выбрать одновременно несколько настроек.

www.rangeroverclub.net

8. Регулятор кондиционера

При работающем двигателе нажмите эту кнопку, чтобы вручную включить кондиционер или выключить его, если он был включен вручную или автоматически.

9. Рециркуляция воздуха

Рециркуляция воздуха предотвращает проникновение воздуха снаружи, вместо этого воздух циркулирует внутри автомобиля. Это предотвращает попадание в салон выхлопных газов.

Примечание: *В некоторых автомобилях на рулевом колесе предусмотрена также кнопка дистанционного включения рециркуляции воздуха. Она служит для простого включения и выключения рециркуляции, без использования функции автоматической рециркуляции. См. раздел* ***ДИСТАНЦИОННОЕ УПРАВЛЕНИЕ РЕЦИРКУЛЯЦИЕЙ ВОЗДУХА*** *на стр. 195.*

Нажмите эту кнопку один раз для включения режима автоматической рециркуляции. В этом режиме циркуляция воздуха включается автоматически, когда установленные в автомобиле датчики обнаруживают высокий уровень загрязнения воздуха, предотвращая тем самым попадание в салон выхлопных газов (например, в транспортном заторе).

Нажмите кнопку второй раз для включения рециркуляции воздуха.

Нажмите кнопку третий раз для отключения рециркуляции воздуха.

Кроме того, рециркуляция воздуха оказывает значительное влияние на уменьшение влажности воздуха и охлаждающую способность системы кондиционирования. Поэтому в автоматическом режиме рециркуляция воздуха регулируется автоматически, обеспечивая оптимальную работу системы кондиционирования воздуха.

Примечание: *Продолжительная рециркуляция может привести к запотеванию стекол.*

10. Обогрев ветрового стекла

Нажмите эту кнопку для включения обогревателя. Когда включен обогреватель ветрового стекла, в выключателе горит индикатор.

11. Обогрев заднего стекла

Нажмите эту кнопку для включения обогревателя. Когда включен обогреватель заднего стекла, в выключателе горит индикатор.

Предостережение: Не наклеивайте какие-либо этикетки на нагревательные элементы заднего стекла. Не используйте для очистки внутренней поверхности заднего стекла скребки и абразивные материалы.

www.rangeroverclub.net

ЗАДНИЕ ОРГАНЫ УПРАВЛЕНИЯ

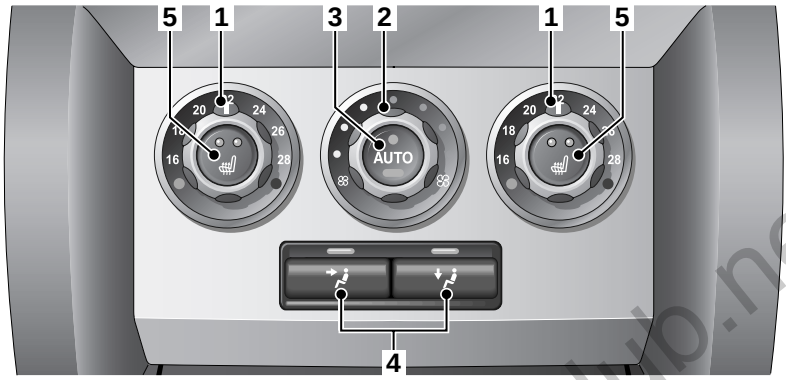

LAN1042

Примечание: *Максимальная температура воздуха, которую могут установить пассажиры на задних сиденьях, ограничена значением температуры, заданным водителем и передним пассажиром.*

Примечание: *Отклонение температуры в большую или меньшую сторону в задней части автомобиля по сравнению с передней может составить не более 5 °C (9 °F).*

1. Регуляторы температуры

Для установки нужной температуры в соответствующей зоне салона поверните регуляторы (левый переключатель – для левой стороны автомобиля, правый – для правой).

Нельзя установить температуру выше 28 °C (82 °F) и ниже 16 °C (61 °F).

Температура, обозначенная на регуляторах, указывает только приблизительное заданное значение и не является температурой какой-то конкретной части салона автомобиля.

2. Регулятор скорости вращения вентилятора

Для увеличения потока воздуха из вентиляционных решеток поверните регулятор по часовой стрелке, для уменьшения – против часовой стрелки.

3. Автоматический режим

В автоматическом режиме работа кондиционера, распределение воздуха, скорость вращения вентилятора и рециркуляция воздуха регулируются автоматически для достижения и поддержания требуемого микроклимата в салоне.

- Для включения полностью автоматического режима нажмите кнопку **AUTO** (1) (загорятся оба индикатора в переключателе).
- Для установки требуемой температуры поверните ручку (5).
- Все остальное система автоматического регулирования температуры сделает сама.

www.rangeroverclub.net

Для отключения автоматических установок распределения воздуха или скорости вращения вентилятора можно использовать соответствующие регуляторы. В этом случае соответствующий индикатор на переключателе **AUTO** погаснет (круглый индикатор относится к скорости вращения вентилятора, прямоугольный – к распределению воздуха). Нажмите кнопку **AUTO** еще раз для восстановления автоматического режима работы.

Примечание: *Если регуляторы распределения воздуха и скорости вращения вентилятора используются раздельно, система не может устанавливать и поддерживать нужные настройки температуры.*

4. Регулятор распределения воздуха

Для выбора нужного режима распределения воздуха нажмите соответствующую кнопку:

Обдув на уровне ног

Обдув на уровне лица

Для достижения нужного распределения можно выбрать одновременно несколько настроек.

5. Подогреватели сидений

Для включения интенсивного подогрева нажмите кнопку один раз, для выбора пониженной температуры нажмите кнопку два раза. Подробные сведения по управлению подогревателями сидений см. раздел **ПОДОГРЕВАТЕЛИ СИДЕНИЙ** на стр. 193.

Выключатель блокировки задних органов управления

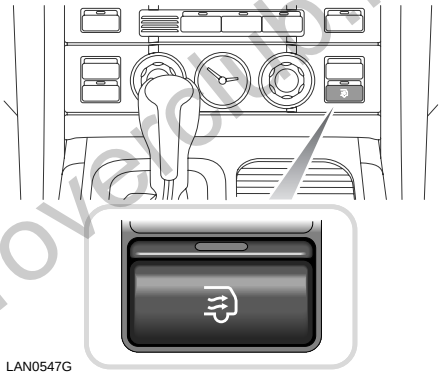
LAN0547G

Для блокировки задних органов управления системой управления микроклиматом нажмите выключатель блокировки на центральной консоли.

Индикатор в выключателе горит, когда задние органы управления активны, и гаснет, когда они заблокированы.

www.rangeroverclub.net

УПРАВЛЕНИЕ ОБОГРЕВАТЕЛЕМ

Приток наружного воздуха в обогреватель осуществляется через решетку перед ветровым стеклом, а отвод воздуха из салона – через вентиляционные решетки в задней части автомобиля.

Следующие примеры основных настроек обогревателя приведены в качестве общей информации. Дополнительное регулирование распределения воздуха, температуры и скорости вращения вентилятора для обеспечения комфорта производится в соответствии с индивидуальными потребностями. Учтите, что максимальный обогрев недоступен, пока двигатель не прогреется до нормальной рабочей температуры.

Максимальный обогрев

Установите регулятор температуры на максимальный обогрев, а регулятор распределения воздуха на кондиционере в положение **AUTO** (Автом.), при минимальной скорости вращения вентилятора (положение 1), пока указатель температуры не покажет, что двигатель прогрелся – после этого скорость можно увеличить. Прокрутите центральный регулятор температуры обдува на уровне лица до упора влево (красные полоски).

Обдув/оттаивание

Включите кондиционер и обогреватель ветрового стекла, затем установите в максимальное положение регуляторы температуры и скорости вращения вентилятора. Установите регулятор распределения воздуха на кондиционере на обдув ветрового и боковых стекол, чтобы обеспечить максимальный поток нагретого воздуха из дефлекторов этих стекол. Ускорению оттаивания способствует включение рециркуляции воздуха, но ее следует выключить сразу после завершения оттаивания, чтобы предотвратить запотевание ветрового стекла.

Максимальная вентиляция

Установите регулятор температуры в положение, соответствующее требуемой температуре в салоне. Включите кондиционер и установите рециркуляцию воздуха. Установите регулятор распределения воздуха в положение обдува на уровне лица. Убедитесь, что открыты вентиляционные решетки обдува на уровне лица, и поверните центральный регулятор температуры обдува на уровне лица до упора к синему индикатору. Установите максимальную скорость вращения вентилятора.

Для улучшения вентиляции можно открыть окно или потолочный люк. Не открывайте окно или потолочный люк, если работает кондиционер.

www.rangeroverclub.net

www.rangeroverclub.net

Общие примечания

- Для обеспечения оптимальной эффективности работы должны быть открыты все вентиляционные решетки (в том числе расположенные в задней части автомобиля).
- Для эффективной работы системы автоматической регулировки температуры следует закрыть все окна (и потолочный люк) и очистить воздухозаборники от льда, снега, листьев и прочего мусора.
- В очень сырую погоду после включения кондиционера возможно легкое запотевание стекол. Это естественное явление при работе большинства автомобильных кондиционеров. Это не является неисправностью, и через несколько секунд после начала работы кондиционера запотевание исчезает.
- При выключенном двигателе компрессор кондиционера не работает.
- Образующийся в результате процесса уменьшения влажности воздуха конденсат выводится из системы через дренажные трубы под автомобиль. В результате под неподвижным автомобилем может образоваться лужица воды, но это не является признаком неисправности.

ФУНКЦИЯ ТАЙМЕРА СИСТЕМЫ МИКРОКЛИМАТА

Функция таймера системы микроклимата обеспечивает достижение более комфортной температуры в салоне в предварительно установленное время. Если наружная температура опускается до 16 °C (60 °F) и ниже, салон обогревается вспомогательным обогревателем двигателя.
Если температура выше 16 °C (60 °F), обеспечивается вентиляция салона притоком наружного воздуха.
При использовании функции таймера система микроклимата работает при выключенном двигателе.

Ручное управление системой и программирование времени ее включения можно осуществлять с помощью сенсорного экрана. Систему также можно включать с помощью пульта дистанционного управления.

Система автоматически выключается через 30 минут. Предусмотрена защитная функция отключения системы, когда загорается сигнализатор низкого уровня топлива или разряжается аккумуляторная батарея автомобиля.

Таймер позволяет настроить систему микроклимата на включение один или два раза в сутки. Если поездки на автомобиле совершаются ежедневно, данная схема включения повторяется каждый день, пока не будет отключена. Если поездки не совершаются, действие этой функции приостанавливается.

www.rangeroverclub.net

Настройка таймера системы микроклимата

LAN1160

Перейдите к экрану настроек, нажав клавишу **SETUP** (Настройка).

Примечание: *Термин «программная кнопка» используется для кнопок сенсорного экрана. Остальные кнопки называются клавишами.*

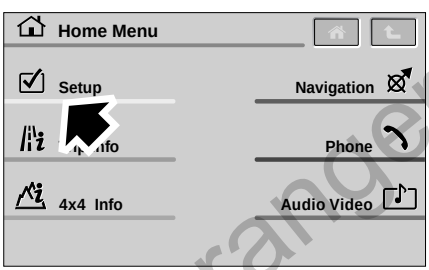

LAN1059 ENG

Нажмите программную кнопку **Setup** (Настройка).

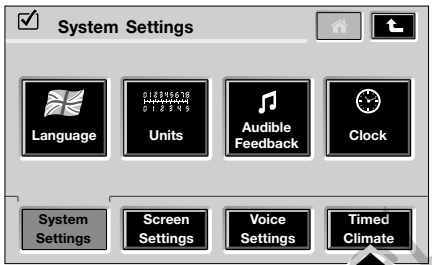

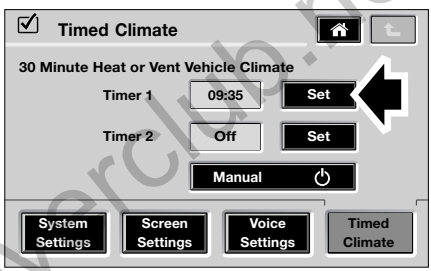

H6673R

Нажмите программную кнопку **Timed Climate** (Таймер системы микроклимата).

Примечание: *Если в течение 24 часов зажигание не включается, действие функции таймера системы микроклимата приостанавливается. Действие функции возобновляется после следующего включения зажигания. Это предотвращает разрядку аккумуляторной батареи автомобиля.*

Нажмите программную кнопку **Set** (Установка) для первого таймера (Timer 1).

www.rangeroverclub.net

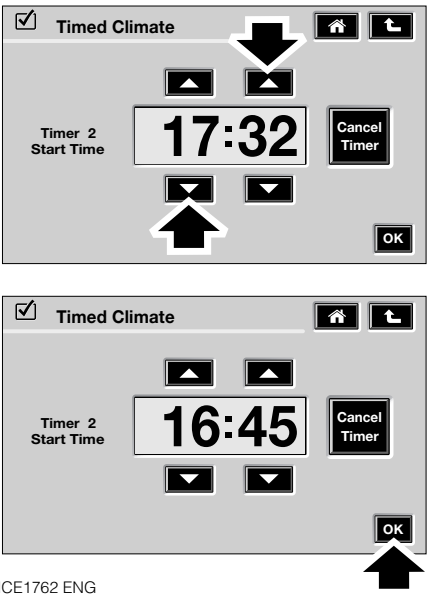

ICE1762 ENG

Кнопками прокрутки вверх/вниз установите время включения системы микроклимата и нажмите кнопку **OK**.

При необходимости нажмите программную кнопку **Set** (Установка) для второго таймера (Timer 2) и точно так же установите время второго включения системы микроклимата.

Примечание: *Время отображается 12- или 24-часовом формате, в зависимости от настройки, выбранной в меню настроек системы. См. раздел* ***ЧАСЫ*** *на стр. 197.*

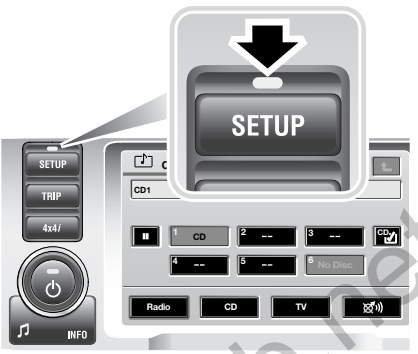

LAN1118

Когда установлен один или два таймера, горит светодиод таймера системы микроклимата.

Примечание: *После извлечения ключа стартера и выход из автомобиля светодиод таймера системы микроклимата горит до двух минут, пока отключается электропитание системы.*

www.rangeroverclub.net

Работа системы микроклимата по таймеру

Когда наступает предварительно установленное для таймера время, система микроклимата начинает работать, повышая или понижая температуру в салоне до более комфортного уровня, в зависимости от температуры наружного воздуха. Она работает в течение 30 минут, затем выключается.

В этот период мигает светодиод таймера системы микроклимата, показывая, что система работает.

В это время можно увидеть выход из-под капота отработавших газов обогревателя. Это нормально и не является признаком неисправности.

Примечание: *Если в течение 30-минутного периода работы включается зажигание, система микроклимата выключается.*

Управление вручную

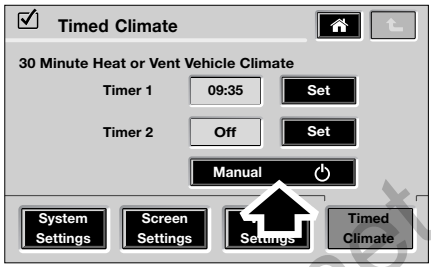

ICE1760 ENG

Вспомогательный обогрев или вентиляцию в любое время можно включать и отключать вручную нажатием программной кнопки **Manual** (Вручную). Если температура наружного воздуха опускается до 16 °C (60 °F) и ниже, система автоматически включает обогреватель. При температуре выше 16 °C (60 °F) включается вентиляция.

ВНИМАНИЕ

Пары бензина чрезвычайно огнеопасны, а в замкнутом пространстве они еще и взрывоопасны.

При заправке автомобиля всегда следите за тем, чтобы жидкостный обогреватель не работал.

www.rangeroverclub.net

www.rangeroverclub.net

Отключение таймера системы микроклимата

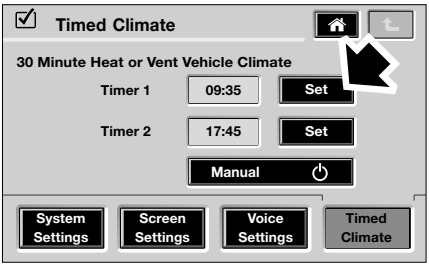

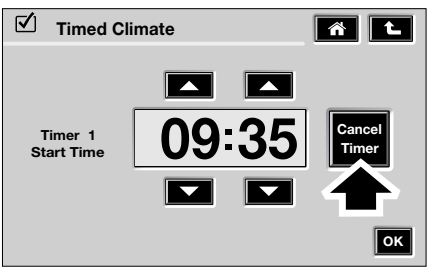

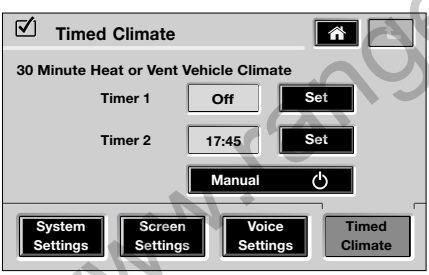

ICE2358 ENG

Для отключения таймера системы микроклимата нажмите программную кнопку **Set** (Установить) для таймера, который нужно отключить, затем нажмите кнопку **Cancel Timer** (Отключить таймер). На экране появится надпись **Off** (Выкл.).

При отключении обоих таймеров светодиод таймера системы микроклимата гаснет.

www.rangeroverclub.net

www.rangeroverclub.net

Использование пульта дистанционного управления

Диапазон действия пульта дистанционного управления составляет примерно 100 м (328 футов) и для обеспечения оптимальной работы его нужно держать вертикально. Направлять антенну на автомобиль не требуется. Нажимая кнопку **ON** (Вкл.) или **OFF** (Выкл.), старайтесь не касаться антенны.

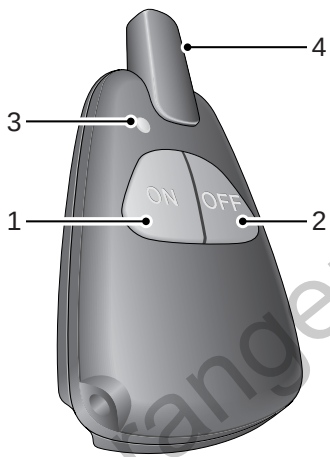

H4983

1. Кнопка **ON**
2. Кнопка **OFF**
3. Светодиод индикации работы
4. Антенна

Нажмите кнопку **ON** (1) и удерживайте в течение 1 – 3 секунд. Светодиод (3) будет гореть в течение 3 секунд, подтверждая включение режима автоматического обогрева. В случае сбоя при включении системы светодиод 3 раза часто мигает, затем гаснет. При работе системы светодиод таймера системы микроклимата мигает в течение короткого промежутка времени, показывая, что система работает.

Система работает в режиме обогрева, пока не будет нажата кнопка **OFF** (2). Если по истечении 30 минут режим не будет выключен с помощью пульта дистанционного управления, он отключится автоматически для предотвращения разрядки аккумуляторной батареи автомобиля.

ВНИМАНИЕ

Пары бензина чрезвычайно огнеопасны, а в замкнутом пространстве они еще и взрывоопасны.

При заправке автомобиля всегда следите за тем, чтобы жидкостный обогреватель НЕ работал.

Примечание: *При управлении обогревателем диапазон действия пульта дистанционного управления может быть значительно больше 100 м (328 футов) при условии, что между антенной и автомобилем отсутствуют препятствия, такие как здания.*

www.rangeroverclub.net

Замена батарей пульта дистанционного управления

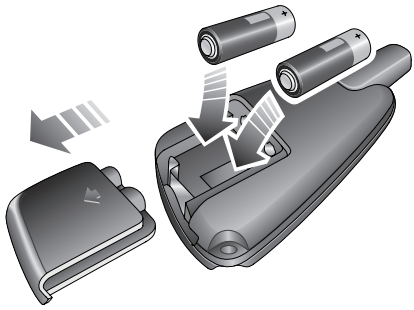

H4982

Повернув пульт дистанционного управления задней стороной вверх, сдвиньте назад крышку батарейного отсека. Извлеките использованные батареи и вставьте две новые 12-вольтовые батареи размера MN, соблюдая полярность.

www.rangeroverclub.net

www.rangeroverclub.net

ПОДОГРЕВАТЕЛИ СИДЕНИЙ

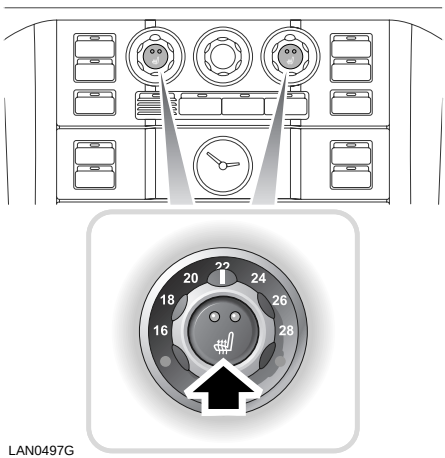

Подогреватели передних сидений

Когда выключатель стартера находится во включенном положении, можно включать обогрев подушки и спинки сиденья на двух разных уровнях:

- нажмите выключатель один раз для включения высокого уровня (загорятся оба индикатора);
- нажмите дважды для включения низкого уровня обогрева сидений (правый индикатор погаснет);
- нажмите выключатель третий раз для ручного выключения подогревателя (оба индикатора погаснут).

Подогреватели сидений регулируются с помощью термореле и работают с перерывами, поддерживая заданную температуру. Индикаторы в выключателях горят, пока подогреватели не будут выключены вручную или не будет выключено зажигание.

Предостережение: Подогреватели сидений отличаются большим энергопотреблением и быстро разряжают аккумуляторную батарею. Поэтому их следует включать только при работающем двигателе.

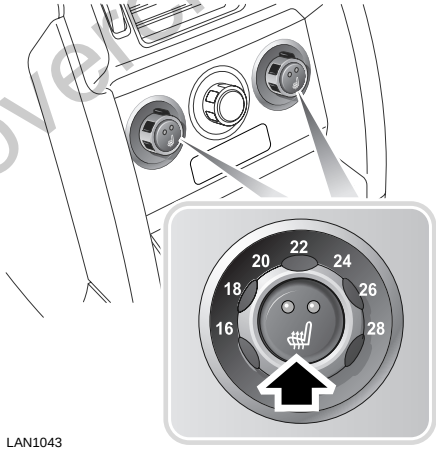

Подогреватели задних сидений

www.rangeroverclub.net

СИСТЕМЫ МИКРОКЛИМАТА СИДЕНИЙ

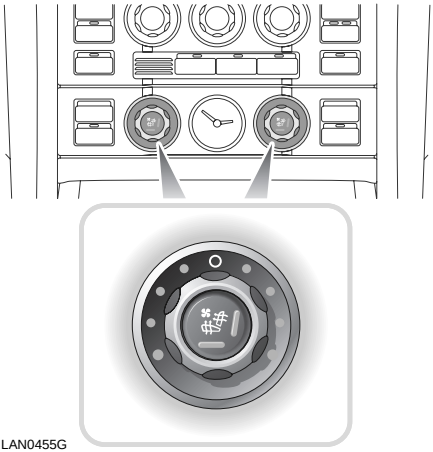

LAN0455G

Когда выключатель стартера находится во включенном положении, можно включать вентиляцию подушек передних сидений, или подушек и спинок следующим образом:

- для включения вентиляции спинки и подушки сиденья нажмите соответствующий выключатель один раз (загорятся оба индикатора в переключателе);
- нажмите дважды для включения вентиляции только спинки сиденья (правый индикатор погаснет);
- чтобы постепенно увеличить температуру воздуха вентиляции, из положения **0** (Выкл) поверните регулятор по часовой стрелке (будут загораться красные индикаторы вокруг регулятора). Чтобы постепенно уменьшить температуру воздуха вентиляции, поверните регулятор против часовой стрелки (будут загораться синие индикаторы).

Индикаторы в выключателях горят, пока подогреватели не будут выключены вручную или не будет выключено зажигание.

Предостережение: Системы микроклимата сидений отличаются большим энергопотреблением и быстро разряжают аккумуляторную батарею. Поэтому их следует включать только при работающем двигателе.

www.rangeroverclub.net

www.rangeroverclub.net

ДИСТАНЦИОННОЕ УПРАВЛЕНИЕ РЕЦИРКУЛЯЦИЕЙ ВОЗДУХА

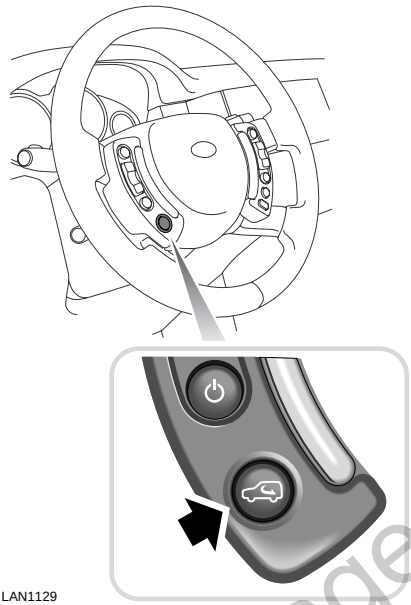

LAN1129

Нажмите эту кнопку для включения или выключения рециркуляции воздуха. Когда включена рециркуляция воздуха, горит индикатор в главном выключателе рециркуляции воздуха.

Примечание: *На автомобилях без дистанционного управления рециркуляцией воздуха или обогрева рулевого колеса в этой позиции кнопка отсутствует.*

ОБОГРЕВ РУЛЕВОГО КОЛЕСА

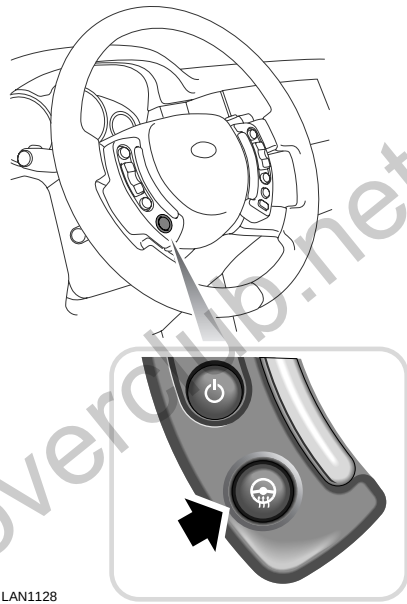

LAN1128

Нажмите эту кнопку для включения нагревательных элементов в рулевом колесе. Нагревательные элементы регулируются с помощью термореле и работают по необходимости (если включен обогрев), поддерживая комфортную температуру.
Для ручного отключения обогрева нажмите кнопку еще раз.

Примечание: *На автомобилях без дистанционного управления рециркуляцией воздуха или обогрева рулевого колеса в этой позиции кнопка отсутствует.*

www.rangeroverclub.net

ПЛАФОНЫ ОБЩЕГО И МЕСТНОГО ОСВЕЩЕНИЯ

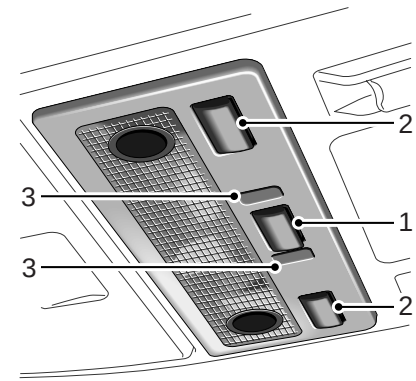

Показаны передние плафоны общего и местного освещения

Плафон освещения салона загорается автоматически при отпирании автомобиля, после выключения зажигания (при условии, что габаритные фонари горели в течение последних 30 секунд) или если открывается одна из дверей или багажник. Плафон гаснет примерно через 20 секунд после закрывания дверей и багажника или сразу после включения зажигания.

После окончания поездки плафоны освещения салона постепенно гаснут, полностью выключаясь при запирании автомобиля или после закрывания всех дверей и багажника.

Примечание: *Если какая-то дверь остается открытой, эти плафоны автоматически гаснут через 16 минут для предотвращения разрядки аккумуляторной батареи.*

Для включения или выключения плафона вручную кратковременно нажмите выключатель (1).

Для отключения функции автоматического освещения (например, при открывании двери) нажмите выключатель (1) и удерживайте в течение трех секунд. Для включения функции автоматического освещения повторите данную операцию.

Функция обнаружения автомобиля

Если на пути к автомобилю вы нажмете кнопку запирания на пульте дистанционного управления, освещение салона включится на восемь секунд, облегчая обнаружение вашего автомобиля на автостоянке среди множества других автомобилей.

Управление местным освещением

Для включения или выключения нажмите соответствующий выключатель плафона местного освещения (2). Если какой-то плафон местного освещения остается включенным, он гаснет через 16 минут для предотвращения разрядки аккумуляторной батареи.

www.rangeroverclub.net

www.rangeroverclub.net

ПОДСВЕТКА В ТЕМНОЕ ВРЕМЯ СУТОК

Когда главный выключатель наружного освещения находится в положении габаритных фонарей или фар, освещение салона включается с минимальной яркостью за счет использования светодиодов (3) в сочетании с дополнительными фонарями на дверях и ручках дверей. Яркость подсветки выбирается регулятором подсветки панели приборов. См. раздел **Регулятор яркости подсветки панели приборов** на стр. 156.

Освещение с минимальной яркостью обеспечивает слабую подсветку салона во время движения автомобиля, не влияя на обзор при вождении в темное время суток.

ПОДСВЕТКА ПЕРЧАТОЧНОГО ЯЩИКА

Подсветка загорается автоматически при открывании нижнего перчаточного ящика и гаснет при его закрывании. Если перчаточный ящик остается открытым, подсветка автоматически гаснет через 16 минут для предотвращения разрядки аккумуляторной батареи.

ПЛАФОНЫ ПОДСВЕТКИ ВЫХОДА/НАРУЖНОЙ ПОДСВЕТКИ

Плафоны, установленные снизу корпусов наружных зеркал, загораются на 20 секунд, когда автомобиль не заперт. Эти плафоны загораются при подходе к автомобилю.

ЧАСЫ

Установка времени

LAN1119 ENG

Для установки времени на дисплее войдите в меню настроек системы и нажмите на сенсорном экране значок часов.

www.rangeroverclub.net

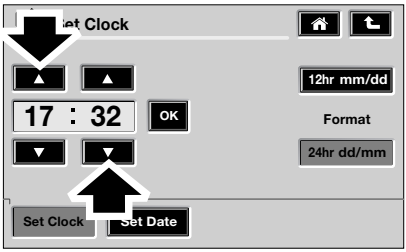

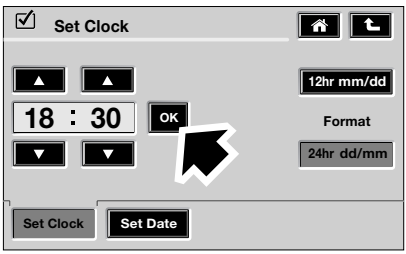

LAN0457ENG

Кнопками прокрутки вверх или вниз установите время и нажмите кнопку **OK**.

Использование часов

Индикация аналоговых часов светится постоянно, ее яркость автоматически уменьшается для обзора в темное время суток, когда загораются габаритные фонари. Яркость подсветки выбирается регулятором подсветки панели приборов.
См. раздел **Регулятор яркости подсветки панели приборов** на стр. 156.

Примечание: *Для переключения индикации цифровых часов между 12- и 24-часовым форматом (например, для таймера обогревателя) нужно нажать соответствующую кнопку справа от индикации часов.*

www.rangeroverclub.net

www.rangeroverclub.net

ПРИКУРИВАТЕЛЬ

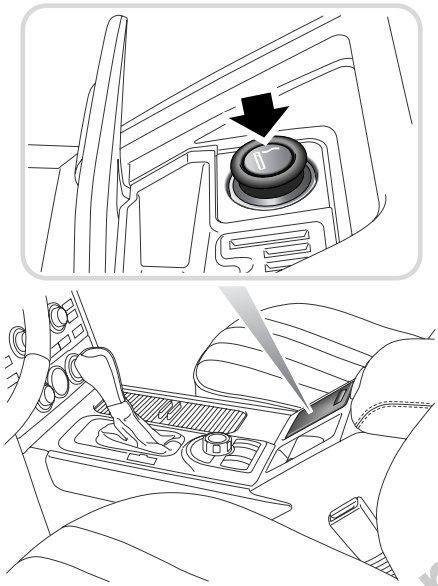

Для доступа к прикуривателю нужно открыть крышку пепельницы, нажав на ее верхний край. При включенном выключателе стартера нажмите на прикуриватель (показан стрелкой) для его нагрева. При нагреве до нужной температуры он частично выдвигается и может извлекаться для использования.

- Держите прикуриватель только за ручку.
- Не вставляйте в гнездо прикуривателя устройства, неразрешенные компанией Land Rover.

Примечание: *При выключении зажигания электропитание гнезда прикуривателя не прерывается. Если на припаркованном автомобиле в гнезде останется какое-то устройство, может произойти разрядка аккумуляторной батареи.*

www.rangeroverclub.net

www.rangeroverclub.net

ПЕПЕЛЬНИЦЫ

ВНИМАНИЕ

Не используйте пепельницы для бумажных отходов и прочих легковоспламеняющихся материалов. Это может вызвать пожар и привести к гибели или тяжелым травмам.

Передняя

Пепельница открывается нажатием на верхний край крышки.

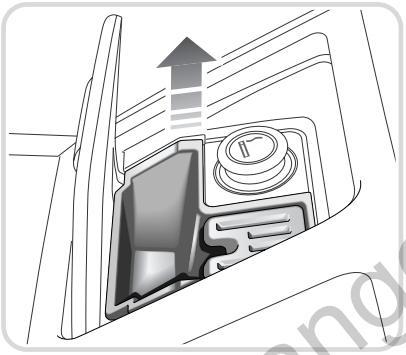

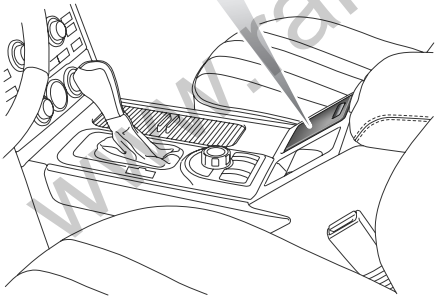

LAN0459G

Чтобы извлечь пепельницу для опорожнения или очистки, поднимите ее вверх.

Задняя

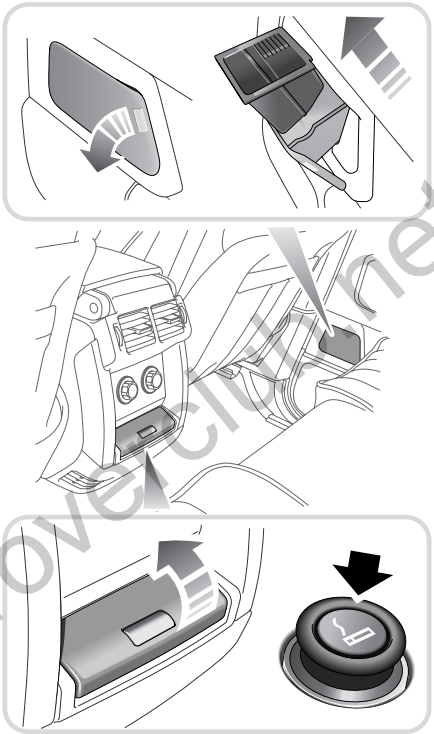

LAN0460G

Задние пепельницы встроены в задние двери. Чтобы открыть пепельницу, потяните за место, показанное стрелкой. Чтобы извлечь пепельницу для опорожнения, откройте ее и потяните вверх внутренний отсек.

Задний прикуриватель установлен в задней части вещевого ящика, расположенного между передними сиденьями. Для доступа к прикуривателю нужно нажать на задний край крышки. Использование заднего прикуривателя аналогично переднему.

www.rangeroverclub.net

ГНЕЗДА ДЛЯ ПОДКЛЮЧЕНИЯ ДОПОЛНИТЕЛЬНОГО ОБОРУДОВАНИЯ

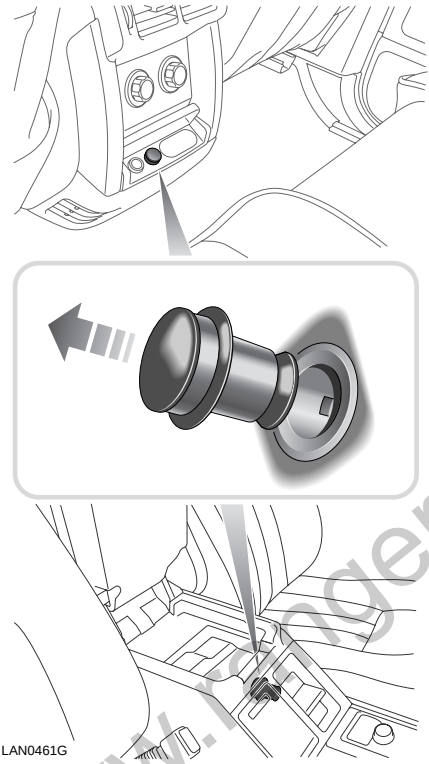

Гнезда для подключения дополнительного оборудования в салоне

Одно гнездо для подключения дополнительного оборудования установлено в вещевом ящике, расположенном между передними сиденьями.

Другое гнездо для подключения дополнительного оборудования установлено в задней части вещевого ящика, рядом с задним прикуривателем. Для доступа к гнезду нужно нажать на задний край крышки.

Примечание: *Для использования гнезда для подключения дополнительного оборудования нужно снять заглушку, как показано на рисунке.*

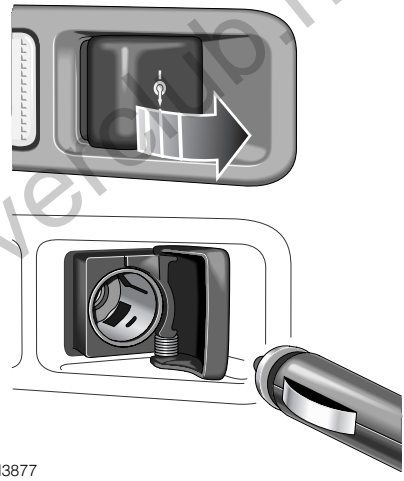

Гнездо для подключения дополнительного оборудования в багажном отделении

Третье гнездо для подключения дополнительного оборудования расположено на правой панели багажного отделения.

www.rangeroverclub.net

Использование гнезд для подключения дополнительного оборудования

Гнезда для подключения дополнительного оборудования разрешается использовать для устройств, сертифицированных компанией Land Rover, с максимальной потребляемой мощностью 180 Вт.

При продолжительном использовании электроприборов всегда запускайте двигатель для предотвращения разрядки аккумуляторной батареи.

Когда гнезда для подключения дополнительного оборудования не используются, обязательно вставляйте заглушки, что предотвратить попадание в гнезда грязи и пыли.

Примечание: *При выключении зажигания подача напряжения на гнезда для подключения дополнительного оборудования не прерывается. Если при выключенном двигателе дополнительное оборудование останется подключенным, может произойти разрядка аккумуляторной батареи и двигатель не запустится.*

Предостережение: В гнезда для подключения дополнительного оборудования можно вставлять только дополнительное оборудование, сертифицированное компанией Land Rover. Использование любых других устройств может вызвать повреждение системы электрооборудования автомобиля. Если вы не можете самостоятельно решить этот вопрос, обратитесь к дилеру.

Использование дополнительного оборудования в течение длительного периода должно осуществляться при работающем двигателе. В противном случае может произойти разрядка аккумуляторной батареи.

www.rangeroverclub.net

www.rangeroverclub.net

ПОДСТАКАННИКИ

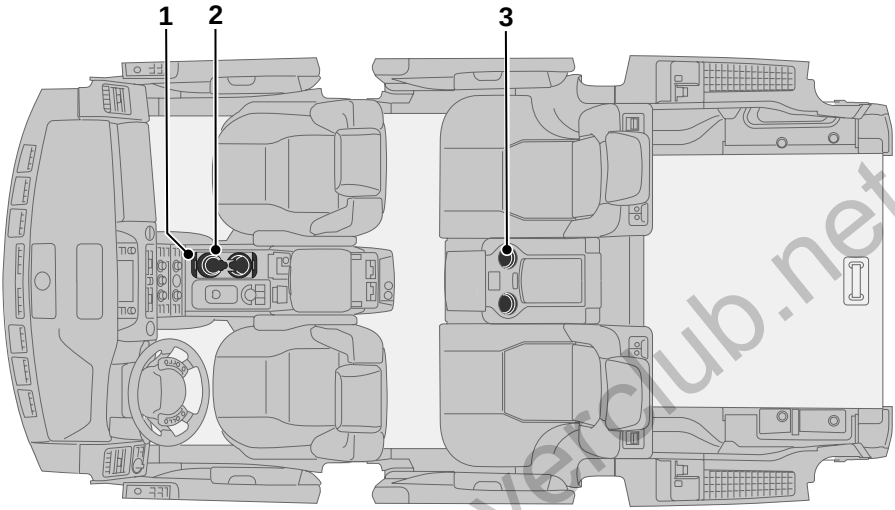

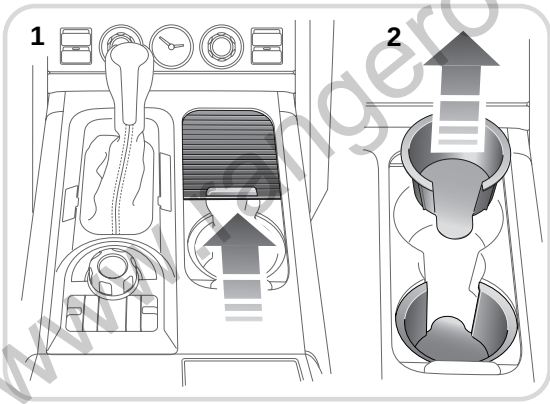

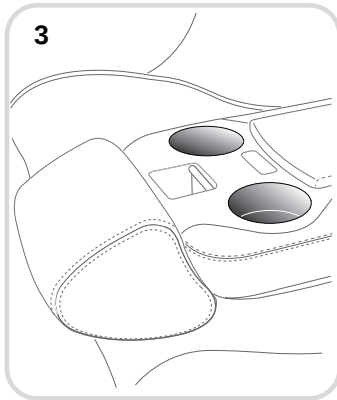

LAN1212

www.rangeroverclub.net

Передние

1. Для доступа к передним подстаканникам нужно открыть крышку на роликах.
2. Чтобы вставить емкость большего диаметра, выньте из подстаканника внутренний стакан.

Задние

3. Для доступа к задним подстаканникам нужно сложить подлокотник.

ВНИМАНИЕ

Во время управления автомобилем не пейте и не используйте подстаканники. Это может отвлечь внимание и привести к потере управления.

Не вставляйте в подстаканники ничего, кроме подходящих емкостей для напитков. В случае столкновения или резкого маневра такие предметы могут вылететь и привести к травмам водителя и пассажиров.

Подстаканники и подставки для бутылок должны использоваться только для мягких емкостей. Твердые емкости (банки, металлические, керамические, из твердого пластика и т.д.) могут стать причиной тяжелых травм или гибели в случае столкновения, резкого торможения или маневра.

Не перевозите открытые емкости с напитками. Горячие жидкости могут стать причиной тяжелых травм в случае проливания, а также могут нанести ущерб автомобилю.

www.rangeroverclub.net

www.rangeroverclub.net

ВЕЩЕВОЙ ЯЩИК

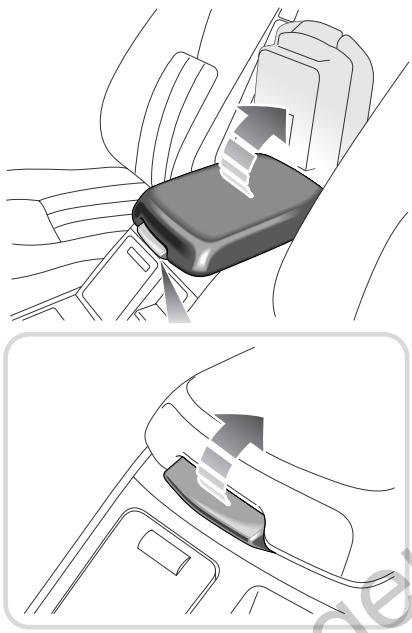

LAN0549G

ВНИМАНИЕ

Убедитесь в том, что предметы в автомобиле размещены в надежных местах и не могут перемещаться. В случае аварии, резкого торможения или маневра незакрепленные предметы могут стать причиной травмы.

Для доступа к основному вещему ящику нужно поднять защелку, расположенную спереди крышки ящика.

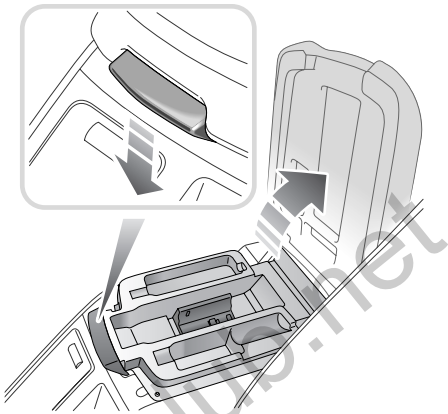

LAN0550G

Для доступа к лотку для мелких предметов нужно нажать на защелку и поднять основную крышку вещевого ящика.

www.rangeroverclub.net

ЗАДНИЙ ВЕЩЕВОЙ ЯЩИК

Для доступа к заднему вещевому ящику нужно сложить подлокотник.

Для доступа к лоткам для мелких предметов нужно нажать кнопку, чтобы отпереть крышку вещевого ящика.

ПРОТИВОСОЛНЕЧНЫЙ КОЗЫРЕК

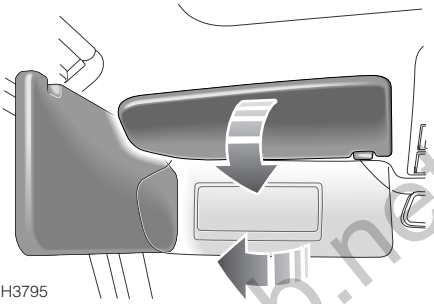

Для защиты от яркого солнечного света со стороны ветрового стекла можно опустить противосолнечный козырек. При необходимости противосолнечный козырек можно повернуть к боковому окну для защиты от яркого солнечного света сбоку автомобиля.

Двойной противосолнечный козырек

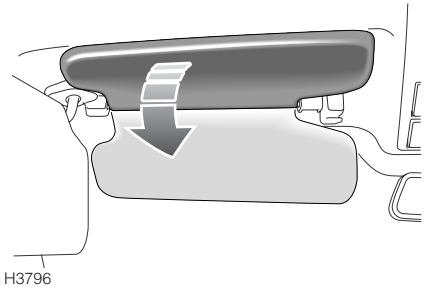

Если установлен дополнительный двойной противосолнечный козырек, в нем под основным козырьком расположен второй козырек, который можно использовать по необходимости.

www.rangeroverclub.net

ПОДСВЕТКА КОСМЕТИЧЕСКОГО ЗЕРКАЛА НА ПРОТИВОСОЛНЕЧНОМ КОЗЫРЬКЕ

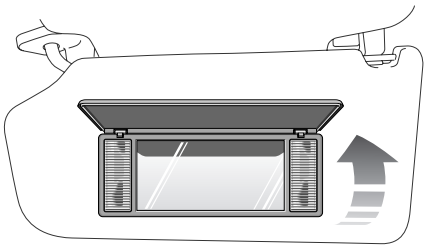

H3797

Для включения подсветки косметического зеркала нужно опустить противосолнечный козырек и поднять крышку на зеркале.
При закрывании крышки подсветка гаснет. Если крышка остается открытой, подсветка автоматически гаснет через 16 минут для предотвращения разрядки аккумуляторной батареи.

ДЕРЖАТЕЛЬ СОЛНЦЕЗАЩИТНЫХ ОЧКОВ

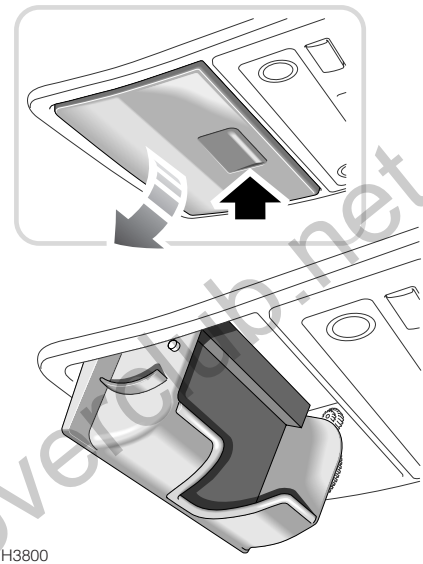

H3800

Чтобы открыть держатель, нажмите на него в месте, указанном стрелкой на рисунке.

www.rangeroverclub.net

www.rangeroverclub.net

ВНУТРЕННЕЕ ЗЕРКАЛО ЗАДНЕГО ВИДА

Зеркало с автоматическим наклоном

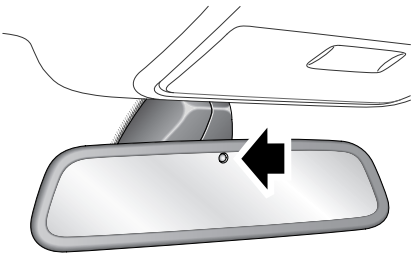

H6478L

Автоматическое зеркало заднего вида оснащено функцией автоматического наклона, которая работает, когда выключатель стартера находится во втором положении. Если на датчик освещенности (показан стрелкой) подается напряжение, он обнаруживает избыточную освещенность и обеспечивает автоматический наклон зеркала, чтобы фары идущих сзади автомобилей в темное время суток не слепили водителя.

Зеркало с ручным наклоном

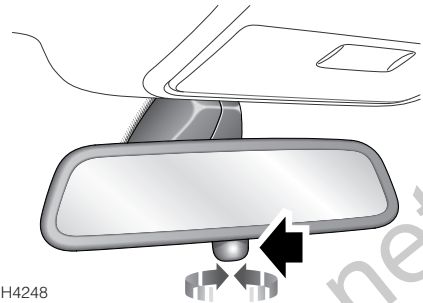

H4248

Чтобы фары идущих сзади автомобилей в темное время суток не слепили водителя, поверните красный рассеиватель (показан стрелкой) индикатора противоугонной системы по часовой стрелке на четверть оборота. Чтобы вернуть зеркало в положение нормального отражения, поверните рассеиватель против часовой стрелки на четверть оборота.

www.rangeroverclub.net

www.rangeroverclub.net

ПЕРЕДАТЧИК HOMELINK®

Универсальный передатчик Land Rover HomeLink® встроен в нижнюю часть зеркала заднего вида. Это очень удобный способ заменить целых три ручных пульта управления одним встроенным устройством.
Эта инновационная система способна запоминать радиочастотные коды большинства существующих пультов управления гаражными и обычными воротами. А при использовании вместе с имеющимся пакетом дополнительного оборудования передатчик HomeLink® можно использовать для управления освещением дома или офиса, а также охранными системами. Для повышения надежности передатчика HomeLink® его питание осуществляется от аккумуляторной батареи автомобиля и зарядного устройства.

HomeLink® является зарегистрированным товарным знаком компании Johnson Controls, Inc. (Милуоки, штат Висконсин).

Меры предосторожности

При программировании передатчика HomeLink® вы будете активировать приводы ворот или двери гаража. Во избежание травм или повреждения имущества следите, чтобы поблизости от дверей/ворот не было людей или каких-либо предметов.

ВНИМАНИЕ

Не используйте передатчик HomeLink® для управления гаражной дверью, которая не оснащена функциями аварийного останова и реверса. Система управления гаражными воротами, неспособная определить наличие помех перед закрывающимися створками, автоматически остановить ворота и вернуть их в исходное положение, не соответствует современным нормам безопасности. Использование системы управления гаражными воротами, не имеющей указанных функций, увеличивает риск причинения тяжелых травм и представляет угрозу для жизни.

www.rangeroverclub.net

www.rangeroverclub.net

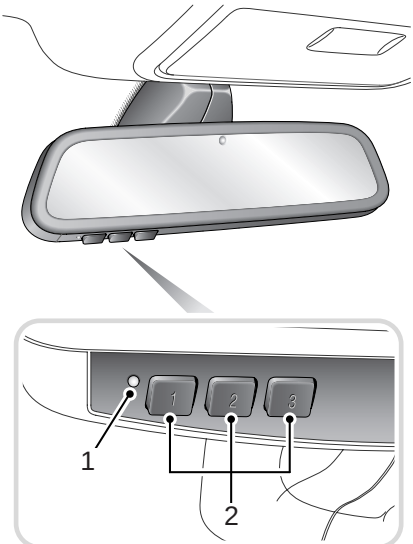

H6480N

1. Индикатор состояния – красный
2. Кнопки каналов

Перед началом программирования передатчика HomeLink®

Предостережение: В процессе программирования радиопульта для управления гаражными воротами может потребоваться неоднократно нажимать кнопки ручного радиопульта. На время задания цикла рекомендуется выключить питание привода ворот, чтобы предотвратить возможную поломку электромотора.

Чтобы выполнить процедуру с максимальной эффективностью, перед началом программирования HomeLink® вставьте в оригинальный радиопульт новую батарею.
Если приемник устройства открытия двери/ворот оснащен антенной, убедитесь, что она направлена строго вниз.

www.rangeroverclub.net

www.rangeroverclub.net

Программирование

1. Поверните выключатель стартера во второе положение.
2. Если вы уже запрограммировали передатчик HomeLink®, перейдите к пункту 3, если нет – нажмите две внешние кнопки на передатчике HomeLink®, чтобы красный индикатор (1) начал мигать (примерно в течение 20 секунд). Отпустите обе кнопки.

   Это включает передатчик HomeLink® и стирает предыдущие настройки всех трех каналов.

   ЗАПРЕЩАЕТСЯ выполнять этот шаг во время программирования дополнительных ручных передатчиков.
3. Решите, какой из трех каналов запрограммировать.
4. Поместите излучающую сторону оригинального ручного радиопульта на расстоянии 5 – 14 см (1 – 3 дюйма) от кнопок передатчика HomeLink®, чтобы видеть красный индикатор состояния (1).
5. Одной рукой нажмите кнопку на ручном радиопульте, а второй – нужную кнопку на передатчике HomeLink®. Выполняя пункт 6, продолжайте удерживать обе кнопки нажатыми.
6. Удерживайте нажатыми обе кнопки, пока красный индикатор на передатчике HomeLink® не начнет мигать, сначала медленно, затем быстро (это может занять до одной минуты). Это свидетельствует об успешном вводе в память передатчика HomeLink® нового частотного сигнала. Когда мигание ускорится, отпустите обе кнопки.
7. Поверните выключатель стартера в выключенное положение.

Если после нескольких попыток вам не удалось ввести в память передатчика HomeLink® сигнал оригинального ручного радиопульта, убедитесь, что рабочая частота устройства разрешена для использования в вашей стране. В конце этого приложения приведена таблица разрешенных частот.

Если проблема не устранена после проверки частот, обратитесь к дилеру или в технический центр Land Rover, либо на сайт **www.eurohomelink.com**.

www.rangeroverclub.net

www.rangeroverclub.net

Использование передатчика Land Rover HomeLink®

После программирования передатчик HomeLink® можно использовать вместо оригинального ручного радиопульта. Для подачи команды нажмите соответствующую кнопку на передатчике HomeLink®.
При передаче сигнала загорается красный индикатор (1).

Примечание: *Если ручной радиопульт запрограммировал передатчик HomeLink®, но гаражные ворота не открываются, причем ворота произведены после 1995 года, это означает, что система управления гаражными воротами может быть защищена кодом или имеет плавающий код.*

Система с плавающим кодом меняет код системы управления гаражными воротами при каждом открывании или закрывании ворот.

Чтобы проверить наличие одной из таких функций, нажмите кнопку на запрограммированном передатчике HomeLink®. Если красный индикатор на передатчике HomeLink® быстро мигает в течение 1 – 2 секунд, затем начинает гореть непрерывно, это означает, что радиопульт гаражных ворот имеет плавающий код.

Программирование системы с плавающим кодом

Чтобы обучить передатчик HomeLink® управлению системой с плавающим кодом:

1. Поверните выключатель стартера во второе положение.
2. Запрограммируйте передатчик HomeLink® с ручного радиопульта, как описано выше.
3. Снимите крышку приемника системы управления гаражными воротами (приемник должен находиться рядом с электромотором гаражных ворот).
4. Найдите кнопку обучения на приемнике системы управления гаражными воротами. Точное местоположение и цвет кнопки зависит от марки системы управления гаражными воротами.
5. Нажмите и отпустите кнопку обучения на приемнике системы управления гаражными воротами, и в течение 30 секунд начните выполнение следующего шага.
6. Вернитесь к расположенному в автомобиле передатчику HomeLink®, нажмите программируемую кнопку, и через две секунды отпустите ее.
7. Повторите пункт **6** три раза для завершения процедуры.

Теперь передатчик HomeLink® должен открывать гаражные ворота.

www.rangeroverclub.net

www.rangeroverclub.net

Очистка каналов

Чтобы очистить все три запрограммированных канала, нажмите и удерживайте две внешних кнопки, пока красный индикатор не начнет мигать, затем отпустите обе кнопки.

Все содержимое памяти передатчика HomeLink® удалено. Очищать каналы по одному невозможно.

Перепрограммирование одной кнопки

Чтобы запрограммировать устройство на работу с передатчиком HomeLink®, используя заданную ранее кнопку:

1. Поверните выключатель стартера во второе положение.
2. Нажмите и удерживайте нужную кнопку. НЕ отпускайте кнопку до завершения пункта **5**.
3. Когда индикатор начнет медленно мигать (через 20 секунд), поместите оригинальный ручной радиопульт на расстоянии 5 – 14 см (1 – 3 дюйма) от поверхности передатчика HomeLink®.
4. Нажмите и удерживайте кнопку ручного радиопульта. Индикатор HomeLink® начнет мигать, сначала медленно, затем быстро.
5. Отпустите кнопки, когда индикатор начнет быстро мигать.

Примечание: *Сохраните оригинальный радиопульт для программирования в дальнейшем (например, в случае приобретения нового автомобиля).*

При продаже своего автомобиля очистите все персональные каналы передатчика HomeLink®.

Дополнительное оборудование и помощь

Дополнительное оборудование для передатчика HomeLink® можно приобрести у производителя устройства. Если вам нужна дополнительная информация, или вы хотите приобрести дополнительное оборудование, например, системы домашнего освещения или охранные системы, управление которых осуществляется с передатчика HomeLink®, позвоните по бесплатному телефонному номеру из любой европейской страны: 0800 0466 354 65. При звонке с территории Германии первый ноль набирать не нужно. Если дозвониться по этому номеру не удается, наберите 0049 6838 907227.

Можно также обратиться по адресу электронной почты info@eurohomelink.com.

www.rangeroverclub.net

Номера и даты выдачи сертификатов радиопульта EuroHomeLink

Страна	Частоты	Номер/дата сертификата
Австрия	27, 40, 433, 868 МГц	GZ104569–ZB/98
Бельгия	27, 40, 433, 868 МГц	RTT/D/X2064
Чешская республика	27, 40, 433, 868 МГц	CTU 2000 3 R 1194
Кипр	27, 40, 433, 868 МГц	MCW129/95 12/2000
Дания	27, 40, 433, 868 МГц	98.3142–266
Финляндия	27, 40, 433, 868 МГц	FI98080106
Франция	27, 30, 40, 433, 868 МГц	97619 RD
Германия	27, 40, 433, 868 МГц	D800038K
Гибралтар	27, 40, 418, 433, 868 МГц	RTTE 20754/0087847
Греция	27, 40, 433, 868 МГц	JCI 05JUL2000 RTTE
Венгрия	27, 40, 433, 868 МГц	BB–5793–1/2000
Ирландия	27, 40, 433, 868 МГц	TRA 24/5/109/5
Исландия	27, 40, 433, 868 МГц	IS–3418–00
Италия	27, 30, 40, 433, 868 МГц	DGPGF/4/341032/TB 0002573
Люксембург	27, 40, 433, 868 МГц	L2433/10510–03J
Мальта	27, 40, 433, 868 МГц	WT/122/98
Нидерланды	27, 40, 433, 868 МГц	NL99030970
Норвегия	40, 433, 868 МГц	NO20000026
Польша	27, 40, 433, 868 МГц	URT–GP–CLBT–431–66/2002/C
Мартиника (Доминик. Респ.)	27, 40, 433, 868 МГц	97619 RD
Реюньон (Доминик. Респ.)	27, 40, 433, 868 МГц	97619 RD
Португалия	27, 40, 433, 868 МГц	JCI 03JUL2000 RTTE
Словакия	27, 40, 433, 868 МГц	R 267 2001 N
Испания	27, 40, 433, 868 МГц	0416 00
Швеция	40, 433, 868 МГц	Ue990195
Швейцария/ Лихтенштейн	27, 40, 433, 868 МГц	BAKOM 98.0746.K.P
Турция	27, 40, 433 МГц	0425/TGM–TR/JOCO–EURO
Великобритания	27, 40, 418, 433, 868 МГц	RTTE 20754/0087847
ЮАР	27, 40, 433 МГц	TA 598/2002
Австралия	30, 40, 433 МГц	27NOV2002
Новая Зеландия	27, 30, 40, 433 МГц	02DEC2002
Иордания	27, 30, 40, 433, 868 МГц	TRC/LPD/2002/20

www.rangeroverclub.net

Страна	Частоты	Номер/дата сертификата
Кувейт	27, 30, 40, 418, 433, 868 МГц	14JAN2002
Саудовская Аравия	27, 40, 418, 433 МГц	SAP20554184
ОАЭ	433 МГц	K8133510–CC
Монако	27, 30, 40, 433, 868 МГц	PC/cp–CI.T55–03/04672
Андорра	27, 30, 40, 433, 868 МГц	16SEP2003
Чили	40, 433 МГц	12DEC2001
Хорватия	27, 40, 433, 868 МГц	SRD–156/03
Эстония	27, 40, 433, 868 МГц	5–4796/04_1_2
Латвия	27, 40, 433, 868 МГц	(27.4)–1B–2269
Словения	27, 40, 433, 868 МГц	500–11/2004–146
Россия	433 МГц	РОСС DE.MJ05.H00016
Литва	27, 40, 433, 868 МГц	УТОЧНЯЕТСЯ

www.rangeroverclub.net

www.rangeroverclub.net

ПЕРЧАТОЧНЫЕ ЯЩИКИ

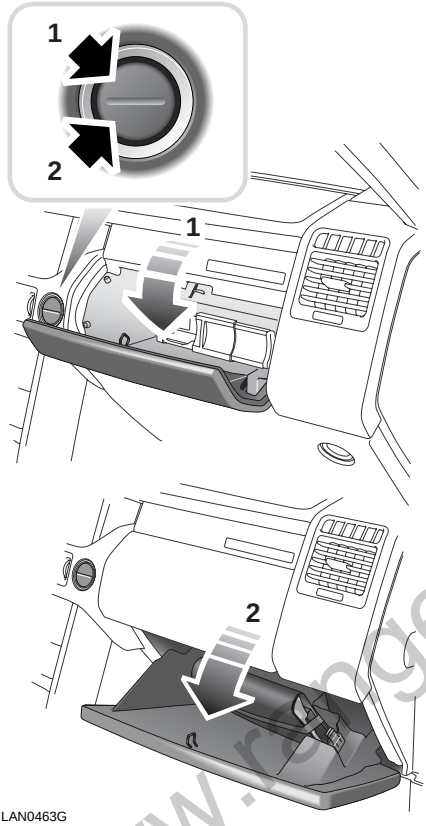

Чтобы открыть верхний перчаточный ящик, нужно нажать на верхнюю часть кнопки отпирания (1).

Чтобы открыть нижний перчаточный ящик, нужно нажать на нижнюю часть кнопки отпирания (2).

В целях безопасности перчаточные ящики запираются автоматически при запирании автомобиля.

ПРЕДОХРАНИТЕЛЬНАЯ СЕТКА БАГАЖНОГО ОТДЕЛЕНИЯ

Предохранительная сетка багажного отделения служит для предотвращения выбрасывания в салон незакрепленного багажа в случае столкновения или резкого маневра.

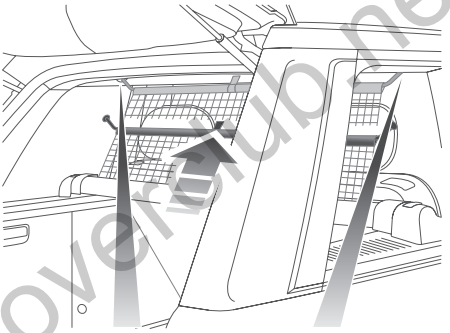

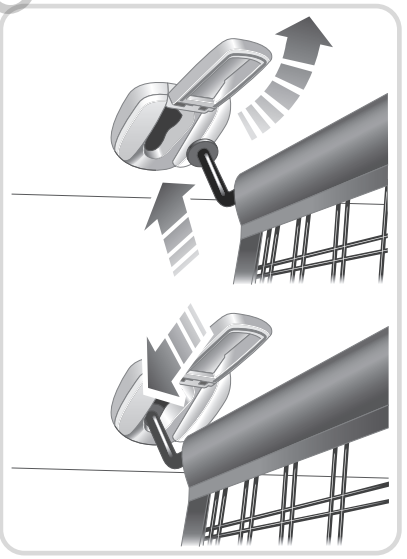

www.rangeroverclub.net

Для использования сетки откройте крышки креплений, расположенные на обивке крыши (см. рисунок на врезке), и протяните сетку к крыше. Вставьте фиксаторы (показаны стрелкой) в пазы крепления.

Снятие модуля предохранительной сетки

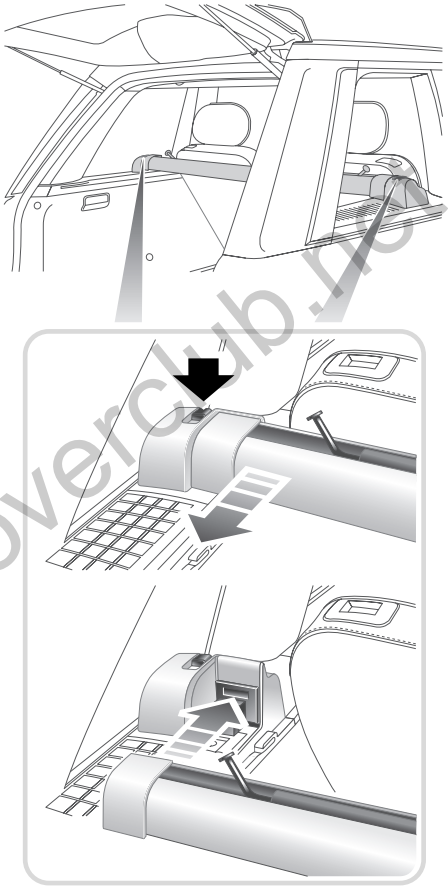

H4044

Чтобы убрать модуль предохранительной сетки из установочного положения за задние сиденья, нажмите защелки на модуле.

Чтобы установить модуль предохранительной сетки на место, сильно нажмите на нее, разместив в установочном положении.

www.rangeroverclub.net

ТОЧКИ КРЕПЛЕНИЯ БАГАЖА

ВНИМАНИЕ

Не перевозите незакрепленным оборудование, багаж и инструменты – в случае столкновения, резкого маневра или в условиях бездорожья их перемещение может привести к травмам.

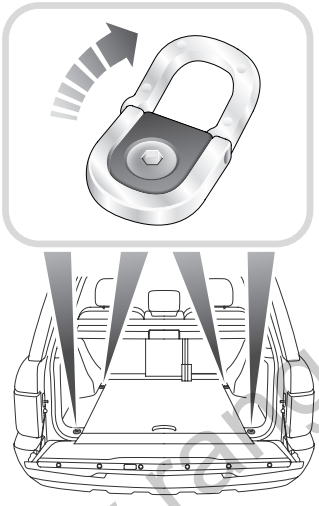

H4185

На заднем полу багажного отделения предусмотрены четыре точки крепления, помогающие надежно закрепить крупные предметы багажа. Land Rover предлагает широкий спектр одобренных устройств крепления багажа.

ЛЮЧОК ДОСТУПА В ЗАДНЕЙ ЧАСТИ БАГАЖНОГО ОТДЕЛЕНИЯ

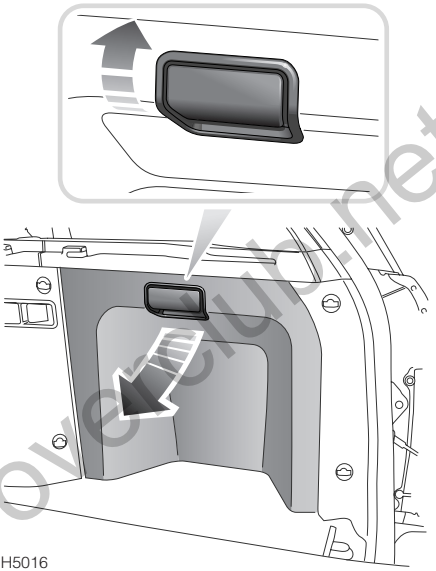

H5016

Лючок доступа расположен с правой стороны задней части багажного отделения и обеспечивает доступ к знаку аварийной остановки, блоку предохранителей в задней части багажного отделения и механизму аварийного отпирания лючка топливоналивной горловины.

Поднимите защелку (верхний рисунок) и потяните лючок в сторону от боковины кузова автомобиля.

Перед поездкой убедитесь, что лючок правильно и надежно установлен на место.

www.rangeroverclub.net

МЕСТА ДЛЯ УКЛАДКИ ВЕЩЕЙ В ЗАДНЕЙ ЧАСТИ БАГАЖНОГО ОТДЕЛЕНИЯ

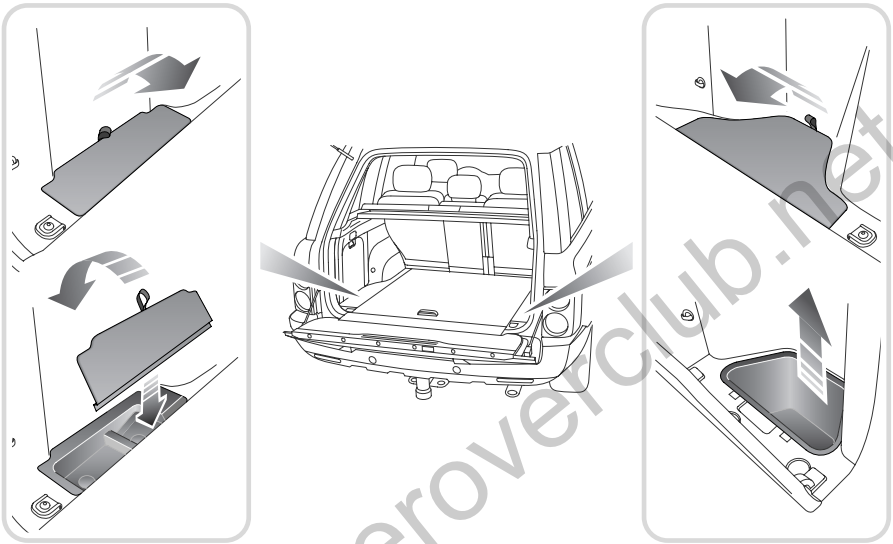

H4232

Потайной лоток для мелких предметов

Потайной лоток с крышкой для хранения мелких предметов расположен с левой стороны багажного отделения. Чтобы открыть крышку лотка, нужно потянуть за язычок.

При установке нужно сначала вставить правый край крышки.

Съемный вещевой ящик

Съемный вещевой ящик расположен с правой стороны багажного отделения под панелью пола. Чтобы открыть крышку ящика, нужно потянуть за язычок. Для извлечения ящик нужно вытянуть.

Примечание: *На автомобилях со съемным тягово-сцепным устройством отсутствует съемный вещевой ящик, вместо него предусмотрен отсек для размещения тягово-сцепного устройства.*

www.rangeroverclub.net

ПОЛКА БАГАЖНОГО ОТДЕЛЕНИЯ

Использование полки багажного отделения

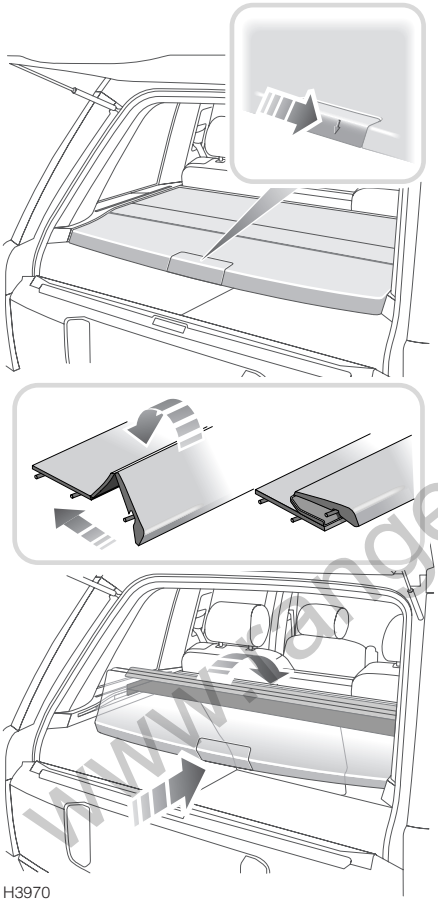

Сильно нажмите вниз и вверх по центру заднего края полки (как показано стрелкой на верхнем рисунке), затем поднимите ее и сложите вперед.

ВНИМАНИЕ

Не перевозите незакрепленные предметы багажа на полке багажного отделения – они могут препятствовать обзору и представлять опасность при резком торможении или столкновении.

Все оборудование, багаж и инструменты, перевозимые в багажном отделении, следует закреплять для уменьшения риска травмирования водителя и пассажиров в случае столкновения или резкого маневра.

www.rangeroverclub.net

www.rangeroverclub.net

Складывание полки багажного отделения изнутри автомобиля

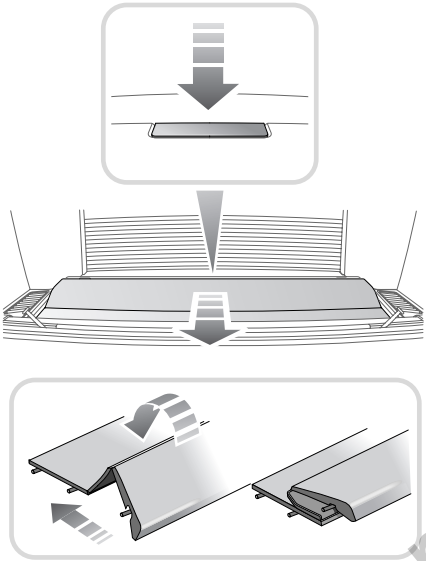

H4051

Если нужно сложить полку багажного отделения изнутри автомобиля (например, для доступа к рычагу аварийного отпирания двери багажника), снимите задние подголовники чтобы, облегчить доступ в багажное отделение. Со стороны задних сидений сильно нажмите вниз по центру заднего края полки (см. верхний рисунок), одновременно потянув полку к задним сиденьям. Полка сложится, как показано на нижнем рисунке.

Установка полки багажного отделения

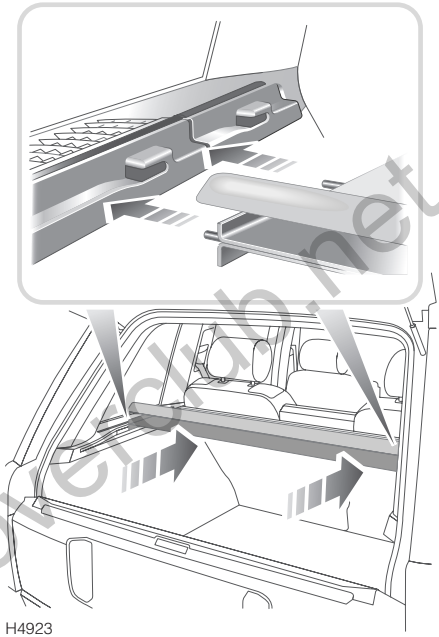

H4923

Поместите полку багажного отделения на место так, чтобы два установочных штифта с каждой стороны опирались на направляющие непосредственно сзади гнезд.

Сильно нажмите вперед, чтобы штифты вошли в гнезда и зафиксировались.

www.rangeroverclub.net

Снятие полки багажного отделения

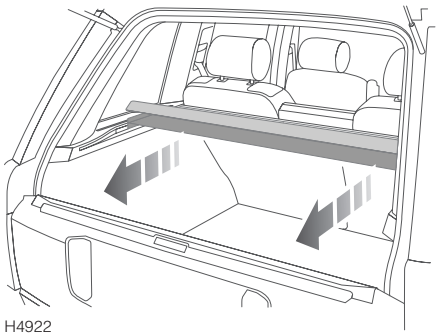

Сложив полку багажного отделения, потяните всю сборку назад, чтобы освободить установочные штифты, и аккуратно извлеките полку из автомобиля.

ВНИМАНИЕ

Не оставляйте в автомобиле полку багажного отделения незакрепленной.

www.rangeroverclub.net

www.rangeroverclub.net

ЗАМОК РУЛЕВОЙ КОЛОНКИ

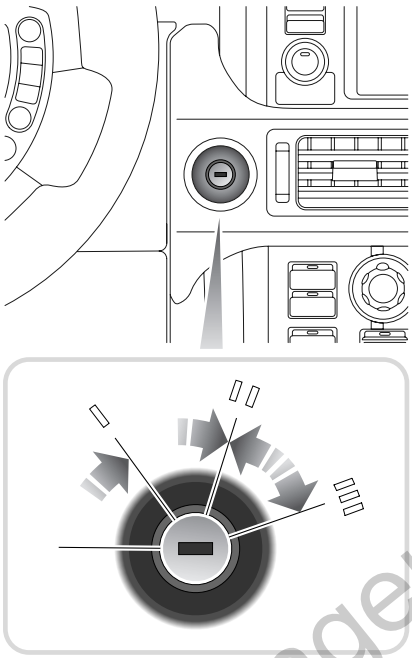

LAN0464G

Если автомобиль оборудован замком рулевой колонки, замок совмещен с в выключателем стартера и расположен как показано на рисунке.

Разблокировка рулевой колонки

Вставьте ключ в выключатель стартера.

Блокировка рулевой колонки

Извлеките ключ из выключателя стартера.

Примечание: *Перед извлечением ключа стартера селектор передач должен быть установлен в положение* ***P*** *(Стоянка).*

ВНИМАНИЕ

При заблокированной рулевой колонке управлять автомобилем невозможно. Не извлекайте ключ во время движения.

Примечание: *Извлеченный ключ не следует держать в непосредственной близости от выключателя стартера. В противном случае блокировка рулевой колонки может работать непрерывно, разряжая аккумуляторную батарею автомобиля.*

www.rangeroverclub.net

www.rangeroverclub.net

ВЫКЛЮЧАТЕЛЬ СТАРТЕРА

Для управления замком рулевой колонки, электроцепью и электромотором стартера предусмотрены следующие положения выключателя стартера:

Положение «Выкл.»

- Блокировка рулевой колонки (если ключ извлечен).
- Большинство цепей освещения задействовано, в том числе: боковое освещение, фары и аварийная сигнализация.
- При открытой двери водителя переключатели положения сидений и устройства памяти сидений функционируют.

Положение I

- Рулевая колонка разблокирована.
- Рулевое колесо устанавливается в заданное рабочее положение.
- Часы, аудиосистема и прикуриватель работают.

Положение II

- Все приборы, световая сигнализация и электросистемы включены.

Положение III

- Инициируется последовательность запуска. Обратите внимание на то, что во время проворачивания коленчатого вала двигателя при запуске работа электроцепей, включающихся поворотом ключа в положение I, временно прерывается.

Примечание: *Перед запуском двигателя селектор коробки передач должен находиться положении* ***P*** *(Стоянка) или* ***N*** *(Нейтраль).*

www.rangeroverclub.net

www.rangeroverclub.net

ЗАПУСК – Бензиновые модели

ВНИМАНИЕ

Не запускайте двигатель и не оставляйте его работающим, если автомобиль находится в замкнутом пространстве. Выхлопные газы токсичны и при вдыхании могут привести к потере сознания и гибели.

Перед запуском двигателя и началом движения ознакомьтесь с мерами предосторожности, изложенными в разделе **КАТАЛИТИЧЕСКИЙ НЕЙТРАЛИЗАТОР**, стр. 237.

В частности, необходимо помнить: если двигатель не запускается, длительная работа стартера может привести к повреждению каталитического нейтрализатора несгоревшим топливом.

1. Убедитесь, что стояночный тормоз включен, и установите селектор передач в положение **P** (Стоянка) или **N** (Нейтраль).
2. Отключите все ненужное электрооборудование.
3. Установите выключатель стартера в положение **I**, затем в положение **III** для запуска стартера. При запуске не нажимайте педаль акселератора, отпустите ключ сразу, как только начнет проворачиваться коленчатый вал (вращение продолжится автоматически, пока двигатель не запустится).

Если двигатель глохнет или не запускается, то перед попыткой повторного запуска вновь поверните выключатель стартера в положение **I**; если выключатель стартера находится в положении **II**, двигатель не запустится.

Предостережение: Если двигатель не удается запустить, не продолжайте попытки запуска, поскольку это приведет к разрядке аккумуляторной батареи. Кроме того, это может привести к повреждению каталитического нейтрализатора из-за прохождения несгоревшего топлива через выхлопную систему.

Примечание: *Когда двигатель заработает, сигнализаторы заряда аккумуляторной батареи и давления масла должны погаснуть.*

Холодный климат

В очень холодном климате сигнализатор давления масла может начинать работу с задержкой в несколько секунд. Время прокрутки двигателя также возрастает.
При температуре –25 °C (–13 °F) для запуска двигателя стартеру может потребоваться непрерывная работа в течение 30 секунд. В таких случаях для наиболее эффективной работы аккумуляторной батареи отключите все ненужное электрооборудование.

www.rangeroverclub.net

После запуска

Перед перемещением рычага селектора коробки передач из положения **N** (Нейтраль) или **P** (Стоянка) убедитесь в том, что стояночный тормоз полностью включен, педаль тормоза – нажата, а педаль акселератора – не нажата, в противном случае автомобиль может начать движение сразу после установки селектора в одно из положений для движения – **D** (Передний ход) или **R** (Задний ход). Это особенно важно при холодном двигателе, поскольку холостые обороты будут превышать нормальное значение.

Примечание: *Перед переключением селектора из положения **P** или **N** в положение движения необходимо нажать педаль тормоза.*

ЗАПУСК – Дизельные модели

ВНИМАНИЕ

Не запускайте двигатель и не оставляйте его работающим, если автомобиль находится в замкнутом пространстве. Выхлопные газы токсичны и при вдыхании могут привести к потере сознания и отравлению.

Перед запуском двигателя и началом движения ознакомьтесь с мерами предосторожности, изложенными в разделе **КАТАЛИТИЧЕСКИЙ НЕЙТРАЛИЗАТОР**, стр. 237.

1. Убедитесь, что стояночный тормоз включен и установите селектор передач в положение **P** (Стоянка) или **N** (Нейтраль).
2. Отключите все ненужное электрооборудование.
3. Вставьте ключ и поверните выключатель стартера в положение II. Дождитесь выключения сигнализатора свечей предпускового подогрева.

   Примечание: *Время ожидания зависит от температуры охлаждающей жидкости (если двигатель горячий, сигнализатор свечей предпускового подогрева может погаснуть немедленно или не загораться совсем).*
4. Для запуска стартера поверните ключ в положение III. При запуске двигателя не нажимайте педаль акселератора. Отпустите ключ сразу после запуска двигателя.

www.rangeroverclub.net

www.rangeroverclub.net

Если двигатель глохнет или не запускается, то перед попыткой повторного запуска вновь поверните выключатель стартера в положение **I**; если выключатель стартера находится в положении **II**, двигатель не запустится.

Предостережение: Если двигатель не удается запустить, не продолжайте попытки запуска, поскольку это приведет к разрядке аккумуляторной батареи.

В умеренном климате не допускайте работы стартера более 10 секунд. Если двигатель не запускается, выключите и подождите 10 секунд перед повторным включением стартера.

Примечание: *Продолжительная работа стартера приводит не только к разрядке аккумуляторной батареи, но может стать причиной повреждения стартера.*

Примечание: *Когда двигатель заработает, сигнализаторы заряда аккумуляторной батареи и давления масла должны погаснуть.*

Предостережение: Обороты двигателя не должны превышать обороты холостого хода до тех пор, пока не погаснет сигнализатор давления масла. Это обеспечит необходимую смазку подшипников двигателя и турбины до их выхода на скоростные режимы работы.

Кроме того, перед выключением двигатель должен поработать на холостом ходу 10 секунд.

Холодный климат

В очень холодном климате сигнализатор давления масла может начинать работу с задержкой в несколько секунд. Время прокрутки двигателя также возрастает.
При температуре –25 °C (–13 °F) для запуска двигателя электродвигателю стартера может потребоваться непрерывная работа в течение 30 секунд. Для этого отключите все ненужное электрооборудование.

После запуска

Перед перемещением рычага селектора коробки передач из положения **N** (Нейтраль) или **P** (Стоянка) убедитесь в том, что стояночный тормоз полностью включен, педаль тормоза – нажата, а педаль акселератора – не нажата, в противном случае автомобиль может начать движение сразу после установки селектора в одно из положений для движения – **D** (Передний ход) или **R** (Задний ход). Это особенно важно при холодном двигателе, поскольку холостые обороты будут превышать нормальное значение.

Примечание: *Перед переключением селектора из положения **P** или **N** в положение движения необходимо нажать педаль тормоза.*

www.rangeroverclub.net

ОБЩИЕ РЕКОМЕНДАЦИИ ПО ДВИЖЕНИЮ

Приборы и предупреждающие сигнализаторы

Перед началом пользования автомобилем важно изучить функции приборов и предупреждающих световых сигнализаторов.
См. **ПАНЕЛЬ ПРИБОРОВ**, стр. 114.

Предостережение: Особенно важное значение имеют красные предупреждающие сигнализаторы, указывающие на наличие какой-либо неисправности. Если загорается красный сигнализатор, необходимо остановить автомобиль и обратиться за квалифицированной помощью и лишь затем продолжить поездку.

Рулевое управление с усилителем

Примечание: *Работа усилителя зависит от работы двигателя. При неработающем двигателе для поворота рулевого колеса требуются более значительные усилия.*

Прогрев

В целях экономии топлива рекомендуется немедленно начинать движение, при этом следует помнить, что резкое ускорение или повышенный режим работы двигателя до достижения рабочей температуры может привести к повреждению двигателя.

При холодном двигателе обороты холостого хода превышают нормальное значение. В таких условиях контролировать движение автомобиля следует при помощи тормозной педали, пока двигатель не прогреется и не начнет работать на нормальных оборотах, кроме того, следует более аккуратно выполнять маневры.

www.rangeroverclub.net

www.rangeroverclub.net

Обкатка

От правильной обкатки напрямую зависит надежность и плавность работы автомобиля в течение срока его эксплуатации.

Двигатель, коробка передач, тормоза и шины требуют времени, чтобы адаптироваться к условиям каждодневной работы. В первые 800 км (500 миль) пробега при управлении автомобилем необходимо учитывать процесс обкатки и соблюдать следующие рекомендации:

- Ограничивать максимальную скорость при движении по дороге до 110 км/ч (70 миль/ч) или обороты до 3000 об/мин. Трогаться с места при небольшом нажатии на педаль акселератора, а по завершении обкатки увеличивать обороты двигателя постепенно.
- При управлении автомобилем не нажимайте педаль акселератора полностью и не допускайте повышенных нагрузок на двигатель на какой-либо передаче.
- Избегайте резких ускорений и интенсивного торможения, если этого не требуют условия безопасности.
- Помните, что крайне важно проводить регулярное обслуживание для проверки износа тормозных колодок и их периодической замены, что гарантирует долгосрочную работу и оптимальную производительность.

Требования к обслуживанию

Автомобили, передвигающиеся в сложных дорожных условиях, в частности по пыли, грязи, влажной земле и автомобили, часто преодолевающие глубокие броды, требуют более частого технического обслуживания. Обратитесь за консультацией к дилеру или в технический центр Land Rover.

После преодоления брода в соленой воде или поездки по песчаным местам промойте нижние компоненты кузова и незащищенные панели пресной водой. Это поможет сохранить внешний вид автомобиля и предотвратить снижение эффективности стояночного тормоза.

www.rangeroverclub.net

www.rangeroverclub.net

Топливная экономичность

На расход топлива влияют два основных фактора:

- Содержание автомобиля.
- Стиль вождения автомобиля.

Для оптимального расхода топлива необходимо содержать автомобиль в соответствии с составленным производителем графиком технического обслуживания.

Значительное влияние на расход топлива оказывают такие параметры, как состояние элементов воздушного фильтра, давление в шинах и геометрия колёс. Но наиболее важным является стиль вождения. Следующие условия способствуют улучшению параметров эксплуатации автомобиля:

- Избегайте коротких поездок с частыми остановками, если в этом нет необходимости.
- Избегайте резких ускорений при трогании с места, аккуратно и плавно нажимайте на педаль акселератора.
- Передвигайтесь на пониженных передачах, только когда это необходимо.
- Замедляйте автомобиль плавно, избегая резкого и сильного торможения.
- Заранее прогнозируйте наличие препятствий и соответственно регулируйте скорость движения.
- Для оптимизации расхода топлива и кондиционирования воздуха при кратковременных остановках в процессе движения выбирайте передачу **N** (Нейтраль).
- Выключайте кондиционер, если в нем нет необходимости.

Высота автомобиля

Предостережение: Габаритная высота автомобиля выше, чем высота обычных легковых автомобилей. Не забывайте о высоте своего автомобиля и, проезжая по участкам с ограниченной высотой, всегда проверяйте, достаточно ли там места. Это особенно важно для автомобилей с установленным на крышу багажником или с открытым верхним люком.

www.rangeroverclub.net

www.rangeroverclub.net

Устойчивость автомобиля

ВНИМАНИЕ

Внедорожники имеют значительно больший опрокидывающий момент, чем прочие типы автомобилей. Поскольку такие автомобили предназначены для поездок по бездорожью, они обладают увеличенным дорожным просветом, следовательно, повышенным центром тяжести. Из-за такой особенности повышается риск опрокидывания автомобиля. Преимуществом увеличенного дорожного просвета является улучшенный обзор дороги, позволяющий предвидеть сложные ситуации. Другой фактор, повышающий риск опрокидывания – несанкционированные внесения изменений в конструкцию, например, установка несоответствующих колесных шин (см. КОЛЕСА И ШИНЫ, стр. 405), шины увеличенного размера, подъем кузова, не предусмотренные пружины и/или амортизаторы, неправильная загрузка автомобиля и/или буксировка прицепа.

Тем не менее, данные об аварийности на дорогах показывают, что более значимым фактором, чем повышенный центр тяжести, является поведение водителя. Единственным и наиболее эффективным поведением водителя, предотвращающим получение травм и угрозу жизни, является пристегивание ремнями безопасности и использование надлежащих средств защиты детей. При опрокидывании автомобиля жизнь не пристёгнутого человека подвергается значительно большей опасности, чем пристегнутого.

Прочие меры для сокращения риска получения травм и угрозы жизни при ДТП и переворачивании автомобиля:

- Ограничивайте скорость. Никогда не превышайте установленные ограничения скорости, а также снижайте скорость, если этого требуют дорожные, погодные и прочие условия. Всегда руководствуйтесь здравым смыслом и трезвым расчетом.
- Проходите повороты на приемлемых скоростях, избегая излишнего торможения.
- Управляйте автомобилем осторожно. Заранее осведомляйтесь о дорожных и погодных условиях. Избегайте рискованного поведения на дороге, например, слишком малой дистанции, быстрой смены полосы движения и резких маневров.

www.rangeroverclub.net

- Не забывайте, что пешеходы и другие водители могут совершать ошибки. Предполагайте, что они их будут совершать. Будьте готовы к их ошибкам.
- Избегайте отвлекающих факторов, например, телефонных звонков, чтения, приема пищи, питья, попыток поднять предметы с пола.
- Перед сменой полос движения смотрите в зеркала и пользуйтесь указателями поворота.
- Всегда оставляйте запас пространства на случай неожиданных действий, например, неожиданного торможения.
- Не управляйте автомобилем в состоянии алкогольного опьянения, в сонном или утомленном состоянии или после принятия медикаментов, которые отрицательно сказываются на способности оценивать ситуацию, притупляют рефлексы и бдительность.

ВНИМАНИЕ

Переворачивание автомобиля часто происходит при попытке водителя вернуть машину на дорогу после схода некоторых или всех колес на край или обочину дороги, особенно если обочина немощеная. Оказавшись в подобной ситуации, не делайте резких движений рулевым колесом и тормозами, пытаясь вернуться на дорогу. Вместо этого максимально сбросьте скорость и держите колеса в прямолинейном положении, насколько это возможно.

Безопасность при поломке

В случае поломки во время поездки:

- По мере возможности, учитывая меры по обеспечению безопасности дорожного движения и дорожные условия, уберите автомобиль с дороги, желательно на обочину, как можно дальше.
- Включите аварийную световую сигнализацию.
- По возможности, установите аварийный знак или включите мигающий свет оранжевого цвета на соответствующем расстоянии за автомобилем для предупреждения других участников движения о поломке (не забывайте, что в ряде стран это – обязательное требование).
- Эвакуацию пассажиров из автомобиля в безопасную зону производите через двери, противоположные движению, в качестве меры предосторожности от удара другим автомобилем.

www.rangeroverclub.net

ПЕРЕД ПОЕЗДКОЙ ПО БЕЗДОРОЖЬЮ

Перед поездкой по бездорожью водителю необходимо ознакомиться с работой органов управления автомобилем, особенно переключателя повышенных и пониженных передач, ручного переключения CommandShift и системы контроля при движении под уклон (HDC).

Основная информация и техника вождения на бездорожье приведены в руководстве по управлению автомобилем в условиях бездорожья на сайте **http://www.ownerinfo.landrover.com**

Всем, кто собирается водить автомобиль по бездорожью, рекомендуется пройти соответствующий курс обучения. Обучение можно пройти в ближайшем центре повышения квалификации Land Rover. Более подробную информацию можно получить на сайте **http://www.landroverexperience.com**

Брод

Предостережение: Максимальная рекомендуемая глубина брода составляет 500 мм (20 дюймов). Не рекомендуется регулярное преодоление брода с глубиной, больше рекомендуемой.

Если автомобиль на какое-либо время остается неподвижным в воде, уровень которой выше порогов дверей, может произойти значительное повреждение электросистемы.

Во время преодоления брода не выключайте двигатель. В случае остановки двигателя во время преодоления брода немедленно запустите его снова. Если двигатель заглох, как можно быстрее отправьте автомобиль на проверку к дилеру или в технический центр Land Rover.

Если во время преодоления брода вода проникает в воздухозаборник двигателя, немедленно выключите двигатель. Автомобиль следует отбуксировать из воды и направить для ремонта дилеру или в технический центр Land Rover.

www.rangeroverclub.net

www.rangeroverclub.net

ПРОТИВОСАЖЕВЫЙ ФИЛЬТР (DPF)

Противосажевый фильтр (DPF) является частью системы снижения токсичности, устанавливаемой на автомобили Land Rover. Противосажевый фильтр удаляет большую часть вредных углеродных микросфер (сажи) перед их выходом из системы выпуска. Это достигается фильтрацией мелких частиц, которые накапливаются, а затем сгорают, в результате чего фильтр опустошается.

Регенерация

Предостережение: Процедура регенерации обеспечивает высокую температуру в противосажевом фильтре. Пространство под автомобилем может сильно нагреваться – это нормально и не является признаком неисправности. Однако не следует парковать автомобиль над легковоспламеняющимися материалами, особенно в сухую погоду. Выделяющегося тепла может быть достаточно для воспламенения находящихся рядом легковоспламеняющихся материалов, таких как трава, бумага и т.д.

В отличие от обычного фильтра, требующего периодической замены, противосажевый фильтр регенерируется или самоочищается для поддержания эффективности работы. В большинстве случаев процесс регенерации происходит автоматически. Тем не менее, в некоторых неблагоприятных дорожных условиях процесс регенерации должен запускать водитель.

www.rangeroverclub.net

www.rangeroverclub.net

Процедура регенерации

Если на информационной панели появляется сообщение **ФИЛЬТР DPF ПОЛОН** с символом справочника, выполните следующую процедуру.

Примечание: *При выполнении этой процедуры следует соблюдать соответствующие ограничения скорости, нормы и правила. Всегда принимайте во внимание дорожные и погодные условия и управляйте автомобилем, учитывая движение других транспортных средств.*

1. Прогрейте двигатель на ходу до нормальной рабочей температуры. Прогрев двигателя до рабочей температуры не следует выполнять на холостых оборотах.
2. Продолжите движение еще в течение двадцати минут на скорости свыше 80 км/ч (50 миль/ч).
3. При успешной регенерации сигнализатор погаснет (или исчезнет сообщение). В противном случае повторите процесс.

Примечание: *Если после трех попыток запуска регенерации сигнализатор не гаснет (или не исчезает сообщение), обратитесь к дилеру или в технический центр Land Rover.*

Сигнализаторы и сообщения

Предостережение: Невыполнение надлежащих действий при включении сигнализатора или появлении сообщения может привести к повреждению двигателя и системы противосажевого фильтра, повышению токсичности отработавших газов и дорогостоящему ремонту.

Если регенерация не производится системой автоматически, например, из-за небольшой продолжительности поездки, водитель оповещается сигнализатором или сообщением.

ФИЛЬТР DPF ПОЛОН

При появлении этого сообщения водитель должен как можно быстрее выполнить процедуру регенерации противосажевого фильтра.

ФИЛЬТР DPF ПОЛОН ОБРАТ. К ДИЛЕРУ

При появлении этого сообщения автомобиль необходимо как можно быстрее доставить к дилеру или в технический центр Land Rover.

www.rangeroverclub.net

www.rangeroverclub.net

СИСТЕМА СНИЖЕНИЯ ТОКСИЧНОСТИ ОТРАБОТАВШИХ ГАЗОВ

ВНИМАНИЕ

Выхлопные газы содержат ядовитые вещества, которые могут привести к потере сознания и даже к летальному исходу.

- **Не вдыхайте выхлопные газы.**
- **Не запускайте и не оставляйте работающим двигатель в закрытых непроветриваемых местах, не выполняйте поездок с открытой дверью багажного отделения.**
- **Не вносите конструктивных изменений в выхлопную систему.**
- **Немедленно устраняйте негерметичность выхлопной системы.**
- **При подозрении на проникновение выхлопных газов в салон автомобиля немедленно примите меры для выявления и устранения неисправности.**

Автомобили Land Rover оборудованы системой снижения токсичности и удаления выхлопных газов в соответствии с многочисленными региональными требованиями.

Во многих странах закон запрещает владельцу автомобиля вносить конструктивные изменения или переделывать оборудование снижения токсичности выхлопных газов, а за внесение конструктивных изменений в такое оборудование или его замену применяются санкции. В таких случаях ответственность перед законом несут и владелец автомобиля, и представители ремонтных организаций.

Важно не забывать, что дилеры и технические центры Land Rover имеют все необходимое оборудование для ремонта и технического обслуживания системы снижения токсичности выхлопных газов автомобиля.

Предостережение: Если при работе автомобиля топливо вырабатывается полностью, это может привести к пропуску зажигания. Это может вызвать повреждение системы снижения токсичности отработавших газов.

www.rangeroverclub.net

www.rangeroverclub.net

КАТАЛИТИЧЕСКИЙ НЕЙТРАЛИЗАТОР

ВНИМАНИЕ

Температура на выходе выхлопной системы может быть очень высокой – не останавливайте автомобиль в местах, где есть легковоспламеняющиеся материалы, например, сухая трава или листья, которые могут соприкоснуться с системой зажигания, в результате чего в сухую погоду может возникнуть пожар.

В выхлопную систему входит каталитический нейтрализатор, который преобразует токсичные выхлопные газы, поступающие из двигателя, в менее вредные газы. Но полностью обезвредить выхлопные газы система не может.

Предостережение: При движении через водное препятствие, если уровень воды находится выше уровня выхлопной трубы, при остановке двигателя может произойти сильное повреждение каталитического нейтрализатора.

Предостережение: Каталитические нейтрализаторы подвержены повреждениям в результате использования ненадлежащего топлива или при пропуске зажигания двигателем.
Во избежание таких повреждений важно соблюдать следующие меры предосторожности.

Топливо

Используйте только топливо, рекомендуемое для данного автомобиля. См. **ДВИГАТЕЛИ**, стр. 404.

Запуск двигателя

- Не допускайте работы стартера после нескольких неудачных попыток запуска (несгоревшее топливо может поступить в выхлопную систему, загрязнив каталитический нейтрализатор) и не пытайтесь устранить пропуски зажигания нажатием педали акселератора – обратитесь за квалифицированной помощью.
- При запуске холодного двигателя не начинайте движение, если есть подозрение на пропуски зажигания, и не пытайтесь устранить пропуски зажигания нажатием педали акселератора – обратитесь за квалифицированной помощью.
- Не делайте попыток запустить двигатель с наката или буксируя автомобиль.

www.rangeroverclub.net

Поездка

- Если появилось подозрение на пропуски зажигания или во время движения недостаточна мощность при условии нормальной рабочей температуры двигателя, допускается медленно продолжить движение (во избежание риска повреждения каталитического нейтрализатора), но необходимо немедленно обратиться к дилеру или в технический центр Land Rover для получения технической помощи.
- Не допускайте полной выработки топлива (пропуски зажигания могут повредить каталитический нейтрализатор).
- Если в автомобиле сгорает слишком много масла (синий дым из выхлопной трубы), обратитесь за помощью к дилеру или в технический центр, поскольку эффективность катализатора может постепенно снизиться.
- При поездках по пересеченной местности не допускайте сильных ударов о днище автомобиля, это может повредить каталитический нейтрализатор.
- Избегайте перегрузок и повышенных оборотов двигателя.
- Не выключайте двигатель при движении автомобиля на включенной передаче.

Техническое обслуживание автомобиля

- Очень важно не допускать к регулировкам двигателя неквалифицированных лиц и проводить регулярное техническое обслуживание у дилера или в техническом центре Land Rover.
- Не допускайте работы двигателя со снятой свечой зажигания или снятым проводом высокого напряжения, или же используйте какое-либо устройство для вставления в свечу зажигания.

www.rangeroverclub.net

www.rangeroverclub.net

БЕЗОПАСНОСТЬ НА АЗС

ВНИМАНИЕ

Пары бензина легко воспламеняются, а в закрытых пространствах – взрывоопасны.

При заправке всегда соблюдайте меры предосторожности:

- Выключите двигатель.
- Выключите мобильные телефоны.
- Не курите, не используйте источники открытого пламени и зажигалки.
- Старайтесь не проливать топливо.
- Не заливайте топливо в бак выше допустимого уровня.

ВНИМАНИЕ

Перед заправкой автомобиля выключайте топливный подогреватель. См. ФУНКЦИЯ ТАЙМЕРА СИСТЕМЫ МИКРОКЛИМАТА, стр. 186.

ТОПЛИВОНАЛИВНАЯ ГОРЛОВИНА

ВНИМАНИЕ

Во избежание неожиданного выливания топлива из-за повышенного давления топливных паров не снимайте крышку топливоналивной горловины полностью, пока не будет сброшено остаточное давление в баке.

Следуйте предупреждениям на ярлыке, расположенном около крышки топливоналивной горловины.

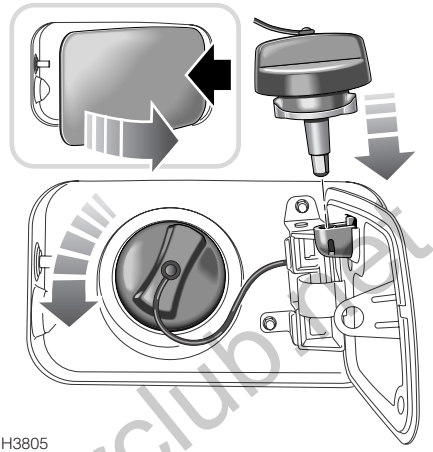

H3805

Топливоналивная горловина расположена в правой задней части кузова. Когда автомобиль полностью открыт (разблокированы все двери и дверь багажника), нажмите на правую часть створки топливоналивной горловины (показано на рисунке в рамке).

Аккуратно поверните крышку против часовой стрелки, обеспечивая сброс давления в топливном баке. После сброса давления можно безопасно снять крышку топливоналивной горловины. Перед заправкой вставьте крышку горловины в гнездо на боковой части створки горловины (см. рисунок).

Устанавливая крышку топливного бака на место, затяните ее по часовой стрелке до первого щелчка запорного механизма.

www.rangeroverclub.net

ТИП ТОПЛИВА

Характеристики топлива – бензиновые двигатели

Рекомендуемые характеристики топлива – см. **ДВИГАТЕЛИ**, стр. 404.

Предостережение: Использование этилированного топлива в автомобилях с двигателями, оборудованными каталитическим нейтрализатором, может серьезно повредить катализатор.

Октановое число и типы топлива могут различаться на АЗС разных стран мира.

При производстве двигателей учитываются характеристики наиболее распространённого топлива той страны, для которой предназначен автомобиль. Тем не менее, если впоследствии автомобиль экспортируется в другую страну или используется для путешествий по территориям разных стран, владелец должен понимать, что топливо в некоторых странах может не соответствовать требуемым характеристикам двигателя. В случае сомнений обратитесь за консультацией на территории соответствующей страны.

Автомобиль будет работать на топливе с меньшим октановым числом, но при этом снизится мощность и экономичность.

Однако использование бензина с октановым числом ниже, чем 90 RON, может привести к постоянной сильной детонации двигателя (металлический стук). Сильная детонация может привести к повреждению двигателя.

Если сильная детонация двигателя появляется при использовании топлива с рекомендуемым октановым числом или если постоянная детонация двигателя происходит при постоянной скорости на ровной дороге, обратитесь за помощью к дилеру.

Примечание: *При разгоне автомобиля или движении на подъем допускаются незначительные стуки в двигателе.*

www.rangeroverclub.net

www.rangeroverclub.net

Характеристики топлива – дизельные двигатели

Рекомендуемые характеристики топлива – см. **ДВИГАТЕЛИ**, стр. 404.

В разных странах качество дизельного топлива может различаться, поэтому следует применять только чистое и высококачественное топливо. Важно, чтобы содержание серы в дизельном топливе не превышало 0,3 %. В Европе все поставщики должны придерживаться этих ограничений, но в других странах мира следует уточнять этот момент.

На рынках, где содержание серы в топливе превышает 0,3 %, потребуется более частая замена моторного масла и фильтра.

Предостережение: Если автомобиль оснащен противосажевым фильтром (DPF), содержание серы не должно превышать 0,005 %. Применение несоответствующего топлива приведет к серьезному повреждению противосажевого фильтра. Дополнительную информацию о противосажевом фильтре см. ПРОТИВОСАЖЕВЫЙ ФИЛЬТР (DPF), стр. 234.

Примечание: *Максимально допустимое содержание биодизельного топлива составляет 5 %.*

АЛЬТЕРНАТИВНЫЕ ТОПЛИВА ДЛЯ БЕНЗИНОВЫХ ДВИГАТЕЛЕЙ

Этанол

Предостережение: Данный автомобиль не предназначен для эксплуатации на топливе с содержанием этанола выше 10 %.

Не используйте топливо типа E85 (85 % этанола). Оборудование, необходимое для использования топлива с содержанием этанола выше 10 %, не установлено на данном автомобиле. Использование топлива типа E85 серьезно нарушит работу двигателя и топливной системы.

Можно использовать топливо с содержанием до 10 % этанола (спирт, полученный из зерна). Убедитесь, что октановое число топлива не ниже, чем у рекомендованного неэтилированного бензина. Большинство водителей не замечает разницы в поведении автомобиля, работающего на топливе с этанолом. При появлении отличий в работе двигателя следует вернуться к использованию традиционного, неэтилированного бензина.

www.rangeroverclub.net

www.rangeroverclub.net

Метанол

Некоторые виды топлива содержат метанол (метиловый или древесный спирт). При использовании топлива с метанолом оно должно содержать вспомогательные растворители и антикоррозионные присадки для метанола. Кроме того, не следует использовать топливо с содержанием метанола выше 3 %, даже при наличии в нём всех необходимых присадок. Компания Land Rover не несёт ответственности за повреждения топливной системы и за ухудшение показателей двигателя вследствие использования подобного топлива и не рассматривает гарантийных претензий по этому поводу.

Триметилбутиловый эфир (ТМБЭ)

Допускается использование неэтилированного топлива с содержанием кислородосодержащей присадки ТМБЭ не более 15 % по отношению к традиционному топливу. ТМБЭ является присадкой на эфирной основе, получаемой из нефтепродуктов, и применяется некоторыми нефтеперерабатывающими предприятиями для повышения октанового числа топлива.

Модифицированный бензин

Некоторые производители уже объявили о начале производства модифицированного бензина. Такое топливо разработано специально для уменьшения токсичности отработавших газов. Компания Land Rover всецело поддерживает усилия, направленные на сохранение чистоты атмосферы, и поощряет использование модифицированного бензина там, где это возможно.

www.rangeroverclub.net

www.rangeroverclub.net

ЗАПРАВКА ТОПЛИВОМ

ВНИМАНИЕ

Не пытайтесь заполнить бак топливом до максимального объема. Если автомобиль припаркован на наклонной поверхности, на прямом солнечном свету или в условиях высокой температуры воздуха, то расширение топлива может привести к его выливанию.

Для предотвращения переливания топлива насосы на заправочных станциях оснащены датчиками автоматического прекращения подачи топлива. Заполняйте бак медленно, пока наконечник заправочного пистолета автоматически не прекратит подачу топлива. После этого больше не пытайтесь заполнить бак.

Автомобили с бензиновым двигателем

В топливоналивную горловину можно ввести только узкий заправочный пистолет, который используется для заправки неэтилированным бензином.

Автомобили с дизельным двигателем

Топливные колонки для дизельного топлива на АЗС позволяют заливать не более 55 литров (12 галлонов) в минуту.

Если подача топлива прекращается при крючке колонки в рабочем положении, убедитесь в том, что выбрано правильное топливо. Немедленное отключение может быть вызвано системой блокировки. См. **СИСТЕМА ОТКЛЮЧЕНИЯ ПОДАЧИ ТОПЛИВА**, стр. 244.

www.rangeroverclub.net

www.rangeroverclub.net

СИСТЕМА ОТКЛЮЧЕНИЯ ПОДАЧИ ТОПЛИВА

ВНИМАНИЕ

Если включена система блокировки подачи топлива, это может стать причиной слива бензина из топливоналивной горловины.

На автомобилях с дизельными двигателями топливоналивная горловина оборудована системой блокировки для предотвращения случайной заправки бензином. Узкий наконечник пистолета, установленного на колонке, подающей неэтилированный бензин, активирует защитную систему, которая предотвращает заливку топлива.

В таком случае в топливоналивной горловине будет виден блокиратор желтого цвета. Для того чтобы заправить топливный бак дизельным топливом, сработавший блокиратор потребуется переустановить.
Для этого предназначен специальный инструмент, входящий в комплект инструментов. См. **НАБОР ИНСТРУМЕНТОВ**, стр. 358.

Примечание: *Ответственность за заправку автомобиля топливом правильного типа несет водитель. Система отключения подачи топлива лишь снижает риск заправки автомобиля неправильным топливом.*

Предостережение: Применение топлива неподходящего типа может привести к серьезному нарушению работы двигателя и топливной системы автомобиля.

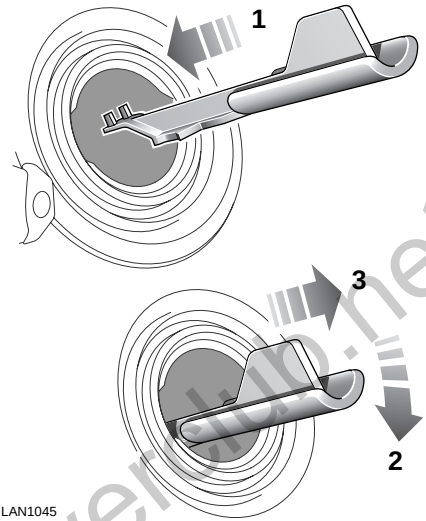

LAN1045

Переустановка блокиратора подачи бензина выполняется следующим образом:

1. Вставьте специальный инструмент (зубцами вверх) как можно дальше в топливоналивную горловину.
2. Поверните ручку инструмента вниз так, чтобы зубцы вошли в блокиратор.
3. Для переустановки блокиратора вытяните инструмент назад.

Примечание: *Перед заправкой дизельным топливом убедитесь в том, что блокиратор подачи бензина установлен правильно. Для этого убедитесь, что желтый блокиратор не виден в топливоналивной горловине.*

www.rangeroverclub.net

После переустановки системы топливной защиты извлеките инструмент из топливоналивной горловины и вставьте в укладочный паз в выемке запасного колеса. Если после этого характеристики управляемости автомобиля будут снижены, обратитесь за помощью к дилеру или в технический центр Land Rover.

Примечание: *При заправке дизельных автомобилей из канистры всегда по мере возможности пользуйтесь канистрой, предназначенной для дизельного топлива. Горлышко канистры из-под бензина может активировать блокиратор.*

ПУСТОЙ ТОПЛИВНЫЙ БАК

Предостережение: Не допускайте полной выработки топлива.

Полная выработка топлива может стать причиной пропуска зажигания.

Примечание: *При заправке пустого топливного бака потребуется залить не менее 5 литров (1,1 галлона) топлива, прежде чем двигатель сможет запуститься.*

АВАРИЙНАЯ РАЗБЛОКИРОВКА ЛЮЧКА ТОПЛИВОНАЛИВНОЙ ГОРЛОВИНЫ

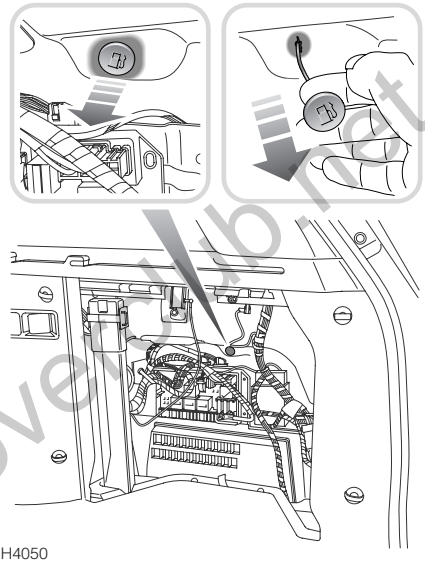

H4050

Если аккумуляторная батарея автомобиля отсоединена или разряжена, лючок топливоналивной горловины можно открыть вручную. Откройте люк доступа к задней части багажника. См. **ЛЮЧОК ДОСТУПА В ЗАДНЕЙ ЧАСТИ БАГАЖНОГО ОТДЕЛЕНИЯ**, стр. 218. Для открытия лючка горловины вытяните зеленую ручку разблокировки (как показано на рисунке в рамке).

www.rangeroverclub.net

ПРИМЕНЕНИЕ СИСТЕМЫ ПОМОЩИ ПРИ ПАРКОВКЕ (PDC)

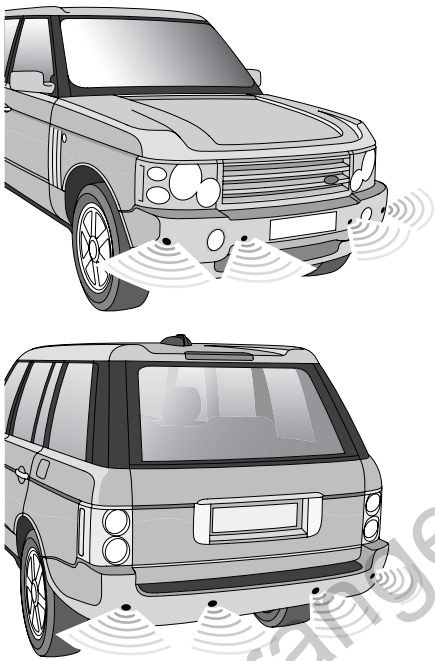

Предостережение: Помощь при парковке является не идеальным средством парковки, а помощником. Датчики могут не определять некоторые типы препятствий (например, узкие столбы или небольшие узкие предметы, небольшие предметы у поверхности земли и некоторые предметы с темной, неотражающей поверхностью).

Система помощи при парковке (PDC) помогает водителю маневрировать автомобилем при въезде на стоянку или на такой участок, где требуется объезжать препятствия, соответственно предупреждая водителя.

Автомобиль оборудован четырьмя ультразвуковыми датчиками на каждом бампере.

Радиус действия передних датчиков и двух угловых датчиков заднего бампера составляет приблизительно 600 мм (2 фута). Радиус действия двух центральных задних датчиков составляет приблизительно 1500 мм (5 футов).

Предостережение: Очищайте датчики от грязи, льда и снега. Наличие отложений на поверхности датчиков может ухудшить их работу. При мойке автомобиля избегайте прямого попадания струй высокого давления на датчики с близкого расстояния.

www.rangeroverclub.net

www.rangeroverclub.net

Включение системы PDC

Система PDC включается автоматически при выборе **R** (Задний ход). Активируются и передние, и задние датчики, а на выключателе загорается сигнализатор. Через одну секунду звучит короткий подтверждающий тональный сигнал.

Если выбрана передача **R**, датчики остаются включенными независимо от скорости движения автомобиля.

Выбор передачи **P** (Стоянка) или включение стояночного тормоза при неподвижном автомобиле отключает систему.

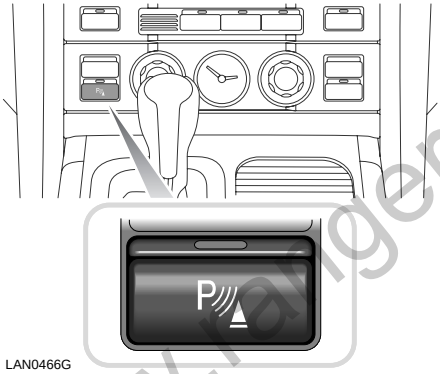

LAN0466G

Система PDC автоматически отключается при выборе **D** (Передний ход)) и движении со скоростью выше 16 км/ч (10 миль/ч).

При движении вперед в ограниченном пространстве передние датчики PDC можно включить вручную, нажав выключатель (см. рис.) в центре передней панели управления (на выключателе загорается сигнализатор и звучит подтверждающий тональный сигнал).

Повторное нажатие на выключатель деактивирует систему.

Если система PDC выключена вручную нажатием выключателя, она не активируется автоматически, пока выключатель не будет нажат снова или пока зажигание не будет выключено и снова включено.

Примечание: *Подтверждающий тональный сигнал звучит только при первом включении PDC (либо выбором передачи заднего хода, либо нажатием выключателя), если между использованием системы не выключалось зажигание.*

Если при включении PDC звучит продолжительный тональный сигнал и мигает световой индикатор выключателя, это означает, что в системе обнаружена неисправность – обратитесь за помощью к дилеру.

Работа PDC

Расстояние до препятствия передается прерывистым тональным сигналом (более высокая частота для передних датчиков и более низкая – для задних). По мере приближения автомобиля к препятствию частота тонального сигнала пропорционально возрастает.

Когда расстояние между датчиком и препятствием становится менее 300 мм (1 фут), тональный сигнал слышится непрерывно.

Система PDC остается активной, пока скорость автомобиля не превысит приблизительно 32 км/ч (20 миль/ч) или пока автомобиль не проедет около 50 метров (165 футов), после чего система отключается.

www.rangeroverclub.net

ПРИНЦИП ДЕЙСТВИЯ

ВНИМАНИЕ

Ответственность за определение препятствий и оценку расстояния до них при движении задним ходом несет водитель. Камера может не определять некоторые нависающие предметы и препятствия, которые могут повредить автомобиль.

При движении задним ходом всегда будьте бдительны.

Система обеспечивает задний обзор, лишь помогая водителю при движении автомобиля задним ходом.

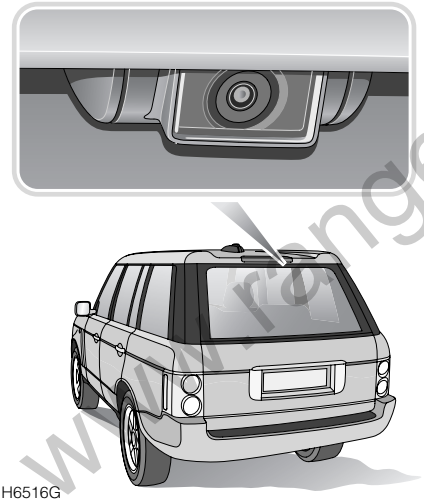

H6516G

Камера встроена в задний спойлер; при включении передачи заднего хода она автоматически передает цветную панораму заднего обзора. Изображение появляется на сенсорном экране, используемом навигационной системой.

Задний обзор не отображается на экране, если:

- Выбрана передача переднего хода, а скорость автомобиля превышает 16 км/ч (10 миль/ч).
- Передача переднего хода включена более 15 секунд (приблизительное время отключения) при скорости автомобиля ниже 16 км/ч (10 миль/ч).

Примечание: *В верхнем правом углу дисплея расположена сенсорная клавиша возврата, которая выводит на экран предыдущее изображение.*

www.rangeroverclub.net

www.rangeroverclub.net

ИСПОЛЬЗОВАНИЕ АВТОМАТИЧЕСКОЙ КОРОБКИ ПЕРЕДАЧ

Запуск

Предостережение: Автомобиль нельзя запускать с наката или буксировкой.

Двигатель можно запускать, когда рычаг селектора установлен в положение **P** (Стоянка) или **N** (Нейтраль).

- Перед запуском двигателя всегда включайте стояночный тормоз и задействуйте ножной тормоз.
- При перемещении селектора в положение для движения удерживайте автомобиль на тормозах (селектор невозможно переместить в положение **P**, если не нажата педаль тормоза).

  Примечание: *Если надавить на рычаг селектора до нажатия педали тормоза, выбранная передача может быть недоступной независимо от положения рычага. В такой ситуации отпустите рычаг селектора, нажмите педаль тормоза и включите требуемую передачу.*
- Не увеличивайте обороты двигателя и не допускайте превышения холостых оборотов при выборе **D** (Передний ход) или **R** (Задний ход) или когда автомобиль стоит неподвижно с включенной передачей.
- Всегда удерживайте автомобиль на тормозах, пока не будете готовы к движению – не забывайте, что при включении передачи для движения автомобиль с автоматической коробкой передач может начать постепенно двигаться вперед (или назад, если включить передачу заднего хода).
- Не оставляйте автомобиль неподвижным при включенной передаче и работающем двигателе (всегда включайте **N**, если ожидается длительная работа двигателя в холостом режиме).

Примечание: *Перед извлечением ключа стартера, селектор передач должен быть установлен в положение **P**.*

Примечание: *Для наиболее эффективного кондиционирования воздуха в неподвижном автомобиле устанавливайте селектор в положение **P** или **N**.*

www.rangeroverclub.net

www.rangeroverclub.net

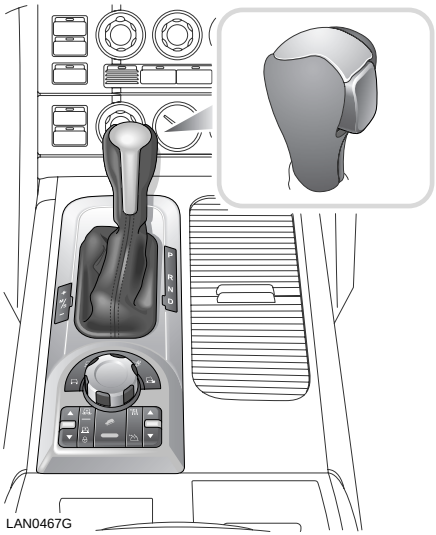

Положения селектора передач

Предостережение: При движении автомобиля не устанавливайте селектор в положение P (Стоянка) или R (Задний ход).

При движении задним ходом не включайте переднюю передачу.

При движении автомобиля вперед не включайте передачу заднего хода.

Перед выходом из автомобиля установите селектор в положение P и выключите зажигание.

Не оставляйте в автомобиле детей без присмотра.

Сигнализатор на панели селектора передач и цифра или буква на дисплее селектора передач показывают выбранную передачу.

P – Стоянка: Это положение блокирует трансмиссию, его необходимо выбирать перед выключением двигателя.
Во избежание повреждения коробки передач перед выбором **P** убедитесь, что автомобиль полностью неподвижен, а стояночный тормоз – включен.

Перед перемещением селектора в положение **P** следует нажать кнопку разблокировки селектора.

Нажмите кнопку разблокировки селектора и ножной тормоз для перемещения селектора из положения **P**.

Примечание: *Селектор передач не разблокируется из положения **P**, если не установить ключ зажигания во второе положение.*

R – Задний ход: Перед выбором **R** убедитесь, что автомобиль неподвижен, а тормоз – включен.
Для перемещения селектора передач в положение **R** нажмите кнопку разблокировки селектора.

www.rangeroverclub.net

www.rangeroverclub.net

N – Нейтраль: Если автомобиль неподвижен, а двигатель должен небольшое время работать на холостых оборотах (например, перед светофором), включите нейтральную передачу. В положении **N** коробка передач не блокируется, поэтому выбирая **N**, всегда необходимо включать стояночный тормоз.

Если автомобиль остается неподвижным, рычаг селектора передач блокируется в положении **N** и для его разблокировки необходимо нажать педаль тормоза.

Нажмите кнопку разблокировки селектора и педаль ножного тормоза для перемещения из положения **N** в положение **R** (Задний ход) или **D** (Передний ход).

D – Передний ход: Включается для обычного движения автомобиля; при движении переключение между всеми шестью передачами будет происходить автоматически в соответствии со скоростью движения и положением педали акселератора.

Кикдаун в автоматическом режиме

Для быстрого ускорения при обгоне нажмите педаль акселератора до упора (это называется «кикдаун»), при этом через педаль акселератора почувствуется щелчок. В зависимости от скорости, после этого произойдет переключение на более низкую передачу и быстрое ускорение. После отпускания педали возобновится обычный режим переключения передач (в зависимости от скорости и положения педали акселератора).

Примечание: *Умеренное нажатие на педаль акселератора также может привести к переключению на пониженную передачу, в зависимости от скорости движения автомобиля.*

www.rangeroverclub.net

www.rangeroverclub.net

Спортивный режим

В спортивном режиме происходит задержка переключений на повышенные передачи, и коробка передач дольше остается на пониженных передачах. При этом улучшаются характеристики среднего диапазона ввиду большей готовности к переходу на пониженные передачи.

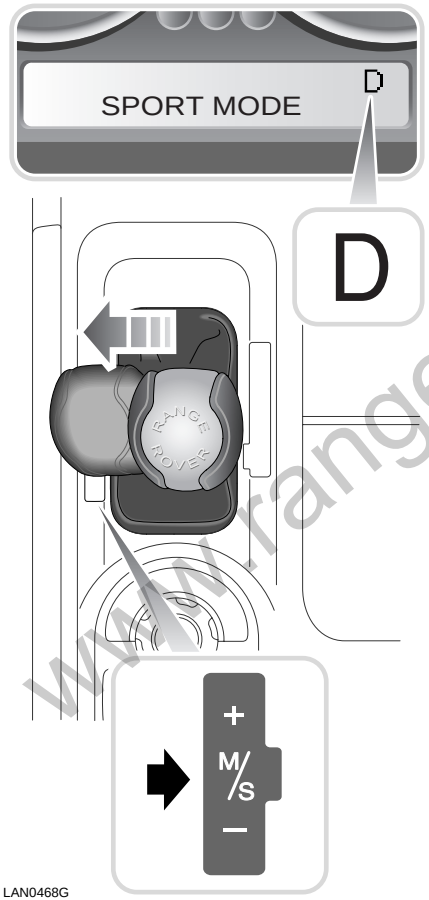

Для включения спортивного режима переместите селектор из положения **D** (Передний ход) по направлению к левой стороне автомобиля (см. рис.). Светодиод рядом с селектором передач (указан стрелкой на рисунке в рамке) загорится, а на основной информационной панели на 6 секунд появится сообщение **SPORT MODE** (Спортивный режим).

Спортивный режим можно отключить в любой момент перемещением селектора в положение **D**.

Для возврата в спортивный режим после ручного переключения CommandShift переместите селектор передач в поперечном направлении в положение **D** автоматического режима, затем переместите его назад в поперечном направлении в спортивный режим.

www.rangeroverclub.net

www.rangeroverclub.net

ВКЛЮЧЕНИЕ ПЕРЕДАЧИ CommandShift™

Переключение передач в режиме CommandShift можно применять как альтернативу автоматическому переключению передач. Это особенно эффективно при быстром ускорении или торможении двигателем.

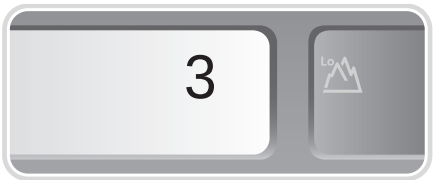

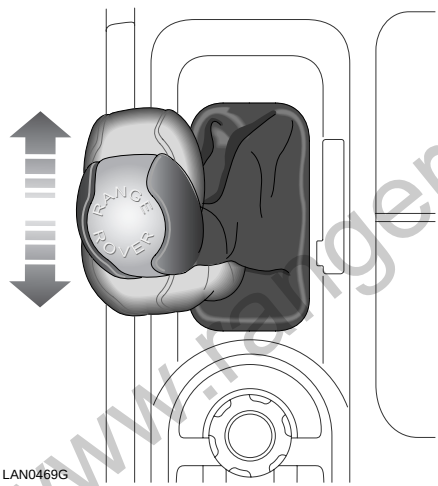

Все шесть передач включаются последовательно однократным перемещением селектора передач вперед или назад следующим образом:

1. При включенной передаче **D** (Передний ход) переместите селектор передач из положения **D** к левой стороне автомобиля (точно так же, как при включении спортивного режима). На главной информационной панели на 6 секунд появится сообщение **SPORT MODE** (Спортивный режим).
2. Коробка передач будет автоматически выбирать наиболее подходящую передачу в зависимости от скорости движения и силы нажатия на педаль акселератора.
3. При однократном перемещении рычага селектора вперед (**+**) будет происходить переключение на более высокую передачу, а при перемещении назад (**–**) – на более низкую (если возможно). Информация о включенной передаче появится на цифровом дисплее панели приборов (см. рисунок в рамке).

   Примечание: *Если обороты двигателя возрастают до определенного значения, передача автоматически переключается на более высокую.*

www.rangeroverclub.net

www.rangeroverclub.net

4. Для отключения режима CommandShift переместите рычаг селектора в сторону, обратно в положение **D** (Передний ход). После этого возобновится автоматическое переключение передач.

Примечание: *В режиме CommandShift для более интенсивного ускорения можно пользоваться режимом «кикдаун». См.* ***Кикдаун в автоматическом режиме****, стр. 251.*

Примечание: *При включении системы распознавания поверхности дороги Terrain Response коробка передач автоматически войдет в режим CommandShift, если селектор перемещен в положение Sport/ CommandShift и выбрана какая-либо специальная программа.*

Использование CommandShift в повышенном диапазоне

Если режим ручного переключения выбран в повышенном диапазоне, для трогания с места следует включить передачу **1**. При движении автомобиля может применяться нормальная последовательная смена передач.

Использование CommandShift в пониженном диапазоне

Если режим ручного переключения включен в пониженном диапазоне, автомобиль может начать движение с **1**-й, **2**-й или **3**-й передачи – это особенно полезно для улучшения сцепления с поверхностью при движении по бездорожью.

Кикдаун в режиме ручного переключения CommandShift

В режиме CommandShift применение кикдауна отключает режим ручного переключения, обеспечивая более интенсивное ускорение.

При использовании CommandShift в повышенном диапазоне кикдаун приводит к переключению на самую низкую передачу из возможных для текущей скорости автомобиля.

www.rangeroverclub.net

www.rangeroverclub.net

ЭЛЕКТРОННОЕ ВКЛЮЧЕНИЕ АВТОМАТИЧЕСКИХ РЕЖИМОВ

В автоматическом или спортивном режиме (недоступны в режиме CommandShift) система управления коробкой передач регулирует моменты переключения передач в соответствии с дорожными условиями.

Примечание: *Электронные режимы, описанные ниже, включаются автоматически блоком управления коробкой передач. Они не могут включаться водителем.*

Режим движения на подъем, буксировки прицепа и на большой высоте

Для длительного удержания пониженной передачи включается соответствующая программа переключения передач.
Это позволяет компенсировать потери момента, вызванные более частым переключением передач при движении на подъем или буксировке. Эта программа переключения передач также включается на больших высотах для компенсации уменьшения крутящего момента двигателя.

Режим движения под уклон

Если в режиме CommandShift™ выбрана оптимальная передача для торможения двигателем, рычаг селектора можно переместить в положение **D** (Передний ход). Трансмиссия останется на выбранной вручную передаче до завершения движения под уклон, затем автоматически переключится на **D**.

Режим повышенной температуры охлаждающей жидкости

При высокой температуре окружающей среды и повышенной нагрузке двигатель и коробка передач могут перегреться. При определенной температуре коробка передач выбирает программу переключения передач в помощь процессу охлаждения, при этом обеспечивая коробке передач нормальную работу при высоких температурах.

Примечание: *При использовании системы распознавания поверхности моменты/программы переключения передач автоматической коробки передач меняются в зависимости от выбранного режима.*

Аварийный режим движения

В случае распознавания неисправности коробки передач на дисплее положения селектора передач отображается F и доступным становится лишь ограниченное количество передач. Немедленно обратитесь за помощью к дилеру или в технический центр Land Rover.

www.rangeroverclub.net

РАЗДАТОЧНАЯ КОРОБКА

Автомобиль оборудован раздаточной коробкой, управляемой электроникой, что позволяет водителю выбирать передачи переднего хода в повышенном или пониженном диапазоне.

Повышенный диапазон

Повышенный диапазон передаточных чисел следует использовать для всех нормальных условий движения по дорогам, а также при движении по сухой ровной местности на бездорожье.

Пониженный диапазон

Пониженный диапазон следует использовать только для маневрирования на низкой скорости, например, во время движения с прицепом задним ходом, для пересечения каменистого русла реки, при движении с повышенной нагрузкой или при буксировке прицепа.

Кроме того, пониженный диапазон используется для сложных условий бездорожья, таких как крутые подъемы и спуски. Не используйте пониженный диапазон для поездок по обычным дорогам.

Изменение диапазона

Рекомендуется переключение диапазона на неподвижном автомобиле. Сообщения на основной информационной панели помогают опытным водителям производить смену диапазона во время движения.

Переключение в неподвижном автомобиле

На неподвижном автомобиле с работающим двигателем перед нажатием переключателя раздаточной коробки в нужное положение нажмите педаль тормоза и переместите селектор передач в положение **N** (Нейтраль) – для включения повышенного диапазона нажмите стрелку, указывающую вперед, а для включения пониженного диапазона – стрелку, указывающую назад. После отпускания переключателя он возвращается в центральное положение.

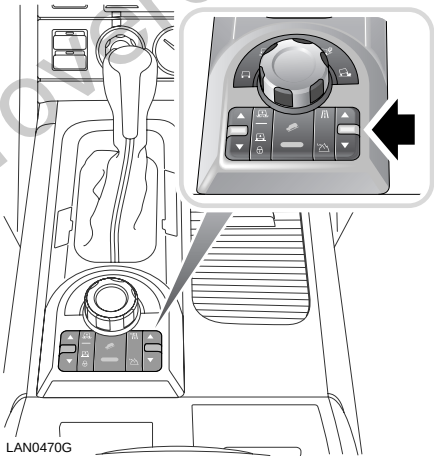

Если включен повышенный диапазон, на панели приборов гаснет индикатор диапазона, а в переключателе диапазонов загорается индикатор повышенного диапазона.

www.rangeroverclub.net

Для напоминания о включенном пониженном диапазоне на панели приборов постоянно горит индикатор диапазона. В процессе изменения диапазона передач индикатор начинает мигать и гаснет после включения повышенного диапазона.

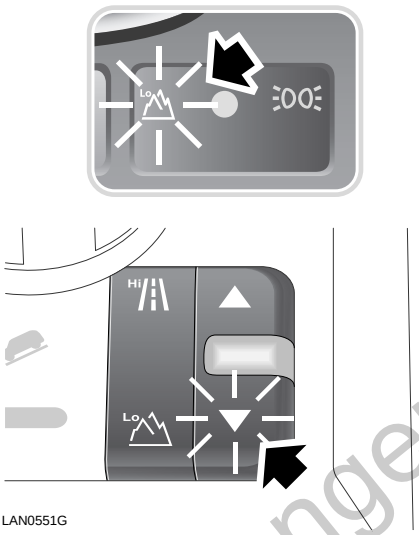

LAN0551G

Во время смены диапазона с повышенного на пониженный индикатор повышенного диапазона продолжает гореть. При этом мигают индикаторы пониженного диапазона в переключателе и на панели приборов.

По завершении изменения диапазона индикатор повышенного диапазона в переключателе гаснет. Индикаторы пониженного диапазона в переключателе и на панели приборов начинают гореть непрерывно.

При этом прозвучит предупреждающий звуковой сигнал и на несколько секунд на информационной панели появится сообщение **ВЫБРАН НИЗКИЙ ДИАП**.

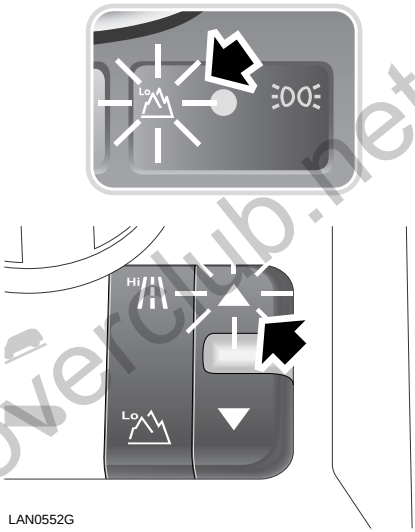

LAN0552G

Во время смены диапазона с пониженного на повышенный индикатор пониженного диапазона продолжает гореть. При этом мигают индикаторы повышенного диапазона в переключателе и на панели приборов.

По завершении смены диапазона индикаторы пониженного диапазона в переключателе и на панели приборов гаснут. Индикатор повышенного диапазона в переключателе начинает гореть непрерывно.

При этом прозвучит предупреждающий звуковой сигнал и на несколько секунд на информационной панели появится сообщение **ВЫБРАН ПОВЫШ.ДИАП**.

www.rangeroverclub.net

СМЕНА ДИАПАЗОНА ПРИ ДВИЖЕНИИ

Примечание: *Если при попытке переключения диапазона скорость автомобиля слишком высока, прозвучит звуковой сигнал и на информационной панели появится сообщение* ***СЛИШК. ВЫС. СКОР. ДЛЯ СМЕНЫ ДИАП.****. Чтобы переключиться на пониженный диапазон, замедлите скорость движения.*

Если перед использованием переключателя раздаточной коробки передача **N** (Нейтраль) не выбрана, появится сообщение **ДЛЯ СМЕНЫ ДИАП. ВЫБЕР. НЕЙТРАЛЬ** (для переключения диапазона включите нейтраль) и прозвучит предупреждающий звуковой сигнал.

Примечание: *Не предпринимайте попыток сменить диапазон при скорости 3 км/ч (2 мили/ч) и ниже.*

Переключение с повышенного на пониженный диапазон во время движения

При снижении скорости и движении не выше 40 км/ч (24 мили/ч) сначала установите селектор передач в положение **N**. Нажмите и отпустите заднюю часть переключателя раздаточной коробки.

Указатели переключения диапазона такие же, как и при переключении на неподвижном автомобиле.

Теперь включите передачу **D** (Передний ход) или режим ручного переключения CommandShift. Механизм блокировки коробки передач предотвращает включение передней передачи, пока не завершится изменение диапазона.

www.rangeroverclub.net

www.rangeroverclub.net

Переключение с пониженного на повышенный диапазон во время движения

При движении автомобиля со скоростью не выше 60 км/ч (38 миль/ч) включите **N** (Нейтраль) основной коробки передач. Нажмите и отпустите переднюю часть переключателя раздаточной коробки.

Указатели переключения диапазона такие же, как и при переключении на неподвижном автомобиле.

Для продолжения движения включите **D** (Передний ход). Механизм блокировки коробки передач предотвращает включение передней передачи, пока не завершится изменение диапазона.

Предостережение: Если индикатор изменения диапазона продолжает мигать при повороте ключа зажигания из второго положения в первое, включите стояночный тормоз.

Сообщение о неисправности коробки передач

При появлении неисправности в коробке передач на основной информационной панели появляется сообщение. См. **ГЛАВНАЯ ИНФОРМАЦИОННАЯ ПАНЕЛЬ**, стр. 127.

ДОПОЛНИТЕЛЬНОЕ ОБОРУДОВАНИЕ

Предостережение: Не применяйте дополнительное оборудование, такое как роликовые генераторы, приводимые в движение только одним или двумя колесами автомобиля, поскольку они могут стать причиной повреждения раздаточной коробки.

www.rangeroverclub.net

www.rangeroverclub.net

КРУИЗ-КОНТРОЛЬ

Круиз-контроль позволяет водителю поддерживать постоянную скорость движения без использования педали акселератора. Это удобно при поездках по автомагистралям или по дорогам, которые позволяют поддерживать постоянную скорость в течение длительного периода времени.

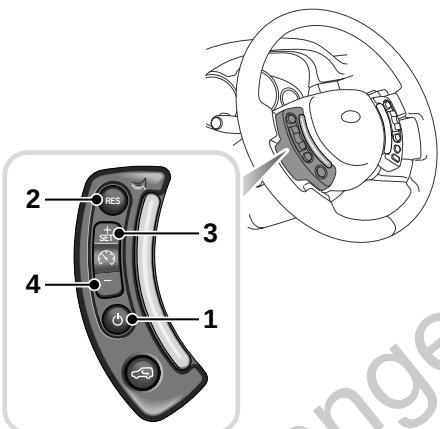

LAN1132

В системе круиз-контроля предусмотрены четыре переключателя:

1. Главный переключатель **Master** (вкл./приостановка/выкл.)
2. Переключатель **Resume** (Возобновить).
3. Переключатель ускорения/установки **+**.
4. Переключатель замедления **–**.

ВНИМАНИЕ

Не используйте круиз-контроль на извилистых и скользких дорогах, а также в условиях, не позволяющих передвигаться с постоянной скоростью.

Предостережение: Обязательно соблюдайте следующие меры предосторожности:

- **Не используйте круиз-контроль при движении задним ходом.**
- **Не используйте круиз-контроль в условиях бездорожья, например, на неровной поверхности или на песке.**
- **При включенном круиз-контроле не рекомендуется использовать спортивный режим.**
- **Если в использовании круиз-контроля нет необходимости, выключайте его.**

Примечание: *Круиз-контроль не может работать при движении автомобиля на пониженном диапазоне передач.*

www.rangeroverclub.net

www.rangeroverclub.net

Управление

1. Нажмите главный переключатель (на панели приборов загорится предупреждающий световой сигнал).
2. Разгоните автомобиль до требуемой скорости. Скорость должна быть выше минимальной, при которой система может работать – 32 км/ч (20 миль/ч).
3. Для фиксации скорости в памяти системы нажмите переключатель **+** (3). Теперь круиз-контроль будет поддерживать скорость движения, не требуя работы педали акселератора.

При работе круиз-контроля на панели приборов горит световой индикатор.

Скорость можно увеличить обычным нажатием на педаль акселератора, например, для выполнения обгона. После отпускания педали акселератора скорость вернется к ранее заданному значению.

Для уменьшения скорости движения

Нажмите и удерживайте переключатель замедления (**–**) (4); автомобиль замедлит движение. По достижении желаемой скорости отпустите переключатель. Скорость, при которой был отпущен переключатель, становится новой заданной скоростью.

Кроме того, заданную скорость можно уменьшать пошагово путем нажатия переключателя **–**. При каждом нажатии выключателя скорость уменьшается на 2 км/ч (1,2 миль/ч).

Примечание: *Круиз-контроль не работает при скорости ниже 32 км/ч (20 миль/ч).*

www.rangeroverclub.net

www.rangeroverclub.net

Для увеличения заданной скорости движения:

ВНИМАНИЕ

При установлении ограничения скорости круиз-контроля необходимо учитывать, что скорость автомобиля может возрастать при движении на спуске. В этом случае скорость автомобиля может превысить ограничение скорости.

Водитель должен постоянно контролировать, чтобы скорость не превышала верхний предел, с учетом дорожного движения и условий.

Нажмите и удерживайте переключатель **+** (3); автомобиль ускорит движение. По достижении желаемой скорости отпустите переключатель.

Скорость, при которой был отпущен переключатель, становится новой заданной скоростью.

Кроме того, заданную скорость можно увеличивать пошагово путем нажатия переключателя **+**. При каждом нажатии переключателя скорость увеличивается на 2 км/ч (1,2 миль/ч).

Другой способ увеличения скорости – обычное нажатие на педаль акселератора. После достижения требуемой скорости нажмите переключатель **+** (3) для установки новых параметров системы круиз-контроля.

Приостановка режима круиз-контроля

Круиз-контроль приостанавливается при переключении селектора в положение «Нейтраль», нажатии педали тормоза или включении системы HDC или DSC. Использование круиз-контроля можно приостановить однократным нажатием главного переключателя **Master**.

Для возобновления работы круиз-контроля на ранее заданной скорости нужно нажать переключатель **Resume** (Возобновить).

Выключение круиз-контроля

Для выключения круиз-контроля однократно нажмите главный переключатель **Master**, приостановливая работу круиз-контроля, затем нажмите и удерживайте главный переключатель снова, пока световой индикатор на панели приборов не погаснет.

Примечание: *Заданная для круиз-контроля скорость будет удалена из памяти при отключении главного переключателя* ***Master*** *или при выключении зажигания.*

www.rangeroverclub.net

www.rangeroverclub.net

НОЖНОЙ ТОРМОЗ

ВНИМАНИЕ

Не держите ногу на тормозной педали во время поездки, поскольку это может привести к перегреву тормозов, снизить их эффективность и ускорить износ.

Не допускайте движения накатом при выключенном двигателе, поскольку в таком случае невозможна работа тормозов. Тормозная педаль будет продолжать функционировать, но для приведения её в действие потребуется излишнее усилие.

Если во время движения автомобиля загорается сигнализатор тормозов, срочно прекратите движение, учитывая дорожные условия и соображения безопасности, и перед возобновлением движения обратитесь за квалифицированной помощью. См. Сигнализаторы, стр. 145.

Не размещайте под педалью тормоза не предназначенные для этого коврики и прочие предметы. Это ограничит ход педали и понизит эффективность тормозов.

Гидравлическая система тормозов работает через два контура. В случае неисправности одного контура второй будет продолжать работать.

В таком случае необходимо принять особые меры предосторожности и помнить, что ход педали тормоза увеличится, требуя повышенных усилий для нажатия педали, а тормозной путь – возрастет.

Усилитель тормозной системы

Тормозной системе помогает усилитель, но только при работающем двигателе. Без усилителя для безопасного управления автомобилем требуется большее усилие при нажатии на педаль тормоза, что приводит к увеличению тормозного пути. Обязательно соблюдайте следующие меры предосторожности:

- При буксировке вашего автомобиля с выключенным двигателем будьте особо внимательны.
- Если по какой-либо причине требуется заглушить двигатель при движении автомобиля, как можно быстрее остановите автомобиль, насколько это позволяют дорожные условия, не работая педалью тормоза интенсивно, поскольку тормозная система может лишиться оставшейся энергии от усилителя.

www.rangeroverclub.net

www.rangeroverclub.net

Влажные условия

Движение по воде или даже просто в сильный ливень может отрицательно сказаться на эффективности тормозов. Всегда просушивайте тормозные поверхности прерывистыми легкими нажатиями на педаль тормоза, предварительно убедившись, что находитесь на безопасном расстоянии от других участников дорожного движения.

Тормозные колодки

Тормозным колодкам требуется время для приработки. Первые 800 км (500 миль) пробега следует избегать ситуаций, требующих резкого торможения.

Помните: для долгосрочной работы и оптимальной производительности необходимо регулярное обслуживание с проверками износа тормозных накладок и их периодической заменой.

АНТИБЛОКИРОВОЧНАЯ ТОРМОЗНАЯ СИСТЕМА (ABS)

ВНИМАНИЕ

Система ABS не может сократить физически возможный минимальный тормозной путь автомобиля, эффективно сработать при движении на поворотах с очень высокой скоростью и исключить риск аквапланирования, когда слой воды препятствует нормальному контакту шин с поверхностью дороги.

Наличие установленной на автомобиле системы ABS не означает, что водитель может подвергать риску свою безопасность и безопасность других участников дорожного движения. Водитель всегда несет ответственность за осторожное и внимательное управление автомобилем с учетом преобладающих погодных и дорожных условий.

Водитель должен всегда учитывать состояние поверхности дороги и тот факт, что реакции педали отличаются от таковых на автомобилях, не оборудованных ABS.

www.rangeroverclub.net

www.rangeroverclub.net

Антиблокировочная система тормозов (ABS) помогает водителю сохранять полное управление и курсовую устойчивость при экстренном торможении, предотвращая блокировку колес и движение юзом. ABS постоянно отслеживает скорость каждого колеса и регулирует тормозное усилие на каждом колесе в зависимости от его сцепления с дорогой. ABS оптимизирует сцепление шин с поверхностью дороги при максимальном торможении.

При работе системы ABS можно почувствовать серию толчков при нажатии на педаль тормоза. Это нормальное явление, поэтому важно **сохранять максимальное давление** на педаль тормоза.

Независимо от силы нажатия на педаль, в любых дорожных условиях должна сохраняться возможность нормального управления автомобилем.

ABS позволяет объезжать препятствия во время экстренного торможения. ABS не уменьшает опасность при:

- движении слишком близко к впереди идущему транспорту.
- аквапланировании.
- прохождении поворотов на повышенной скорости.
- движении по плохой поверхности.

Меры предосторожности:

- Не нажимайте педаль тормоза прерывисто; это приведет к прекращению работы системы и может увеличить тормозной путь.
- Не размещайте под педалью тормоза дополнительные коврики и прочие предметы. Это ограничит ход педали и снизит эффективность тормозов.

Сигнализатор

Если в системе ABS обнаруживается неисправность, загорается предупреждающий сигнализатор. Если сигнализатор ABS включается или продолжает гореть после цикла проверки ламп, управляйте автомобилем с особой осторожностью. Тормозная система продолжит нормально функционировать, но без ABS.

ВНИМАНИЕ

Если сигнализатор ABS загорается во время движения, избегайте резких торможений. Как можно быстрее обратитесь за квалифицированной помощью. Невыполнение этих указаний может привести к получению травм или потере управления.

www.rangeroverclub.net

Поездка по бездорожью

Хотя антиблокировочная система тормозов работает в условиях бездорожья, на неё нельзя полностью полагаться на некоторых поверхностях. Она не всегда может компенсировать ошибки водителя или неопытность при движении в сложных условиях бездорожья.

Обратите внимание на следующее:

- На мягких или рыхлых поверхностях, таких как снежная пыль, песок или гравий, и на особенно неровной земле тормозной путь с работой антиблокировочной системы может быть больше, чем при обычном торможении, даже если управление при этом будет лучше.
  Это происходит из-за того, что естественная блокировка колес на мягких поверхностях создает препятствие из поверхностного материала перед колесами, что помогает их остановке.
- Если автомобиль стоит на очень крутом уклоне со слабым сцеплением колес с поверхностью, он может начать скольжение с заблокированными колесами из-за отсутствия вращения колес, при котором подается сигнал на ABS. Для предотвращения этого кратковременно отпустите тормоза, придав колесу некоторый момент, и снова примените торможение, что позволит ABS регулировать усилия.
- Перед поездкой по бездорожью внимательно прочтите раздел **Поездки по бездорожью** данного руководства.

Система торможения на поворотах (CBC)

Система торможения на поворотах (CBC) является составной частью ABS и служит для поддержания устойчивости автомобиля и управления при торможении на поворотах или смене полосы движения на скорости.

Ускоритель торможения (EBA)

Если быстро нажать педаль тормоза, EBA автоматически увеличит тормозное усилие до максимума, помогая остановить автомобиль. Также, если водитель тормозит медленнее, но с усилием, достаточным для активации ABS на обоих передних колесах, система автоматически увеличит тормозное усилие так, чтобы все четыре колеса начали управляться системой ABS, что оптимизирует эффективность ABS.

Давление на педаль тормоза следует сохранять в течение всего торможения. Если отпустить педаль тормоза, EBA прекратит работу.

В случае неисправности системы EBA загорается сигнализатор тормозов янтарного цвета. См. **Сигнализаторы**, стр. 145.

www.rangeroverclub.net

Электронное распределение тормозных усилий (EBD).

Автомобиль оборудован системой электронного распределения тормозных усилий (EBD), которая направляет нужное тормозное усилие на передние и задние колеса, обеспечивая эффективность торможения при любых условиях загрузки автомобиля.

Например, при малой загрузке EBD применяет меньшее усилие к задним тормозам для удержания устойчивости автомобиля и наоборот, если автомобиль буксирует прицеп или тяжело нагружен, то применяется полное тормозное усилие.

В случае неисправности системы EBD загорается сигнализатор тормозов красного цвета. См. **Сигнализаторы**, стр. 145. Если он загорится при движении автомобиля, осторожно остановите автомобиль, как только позволит обстановка и обратитесь за квалифицированной помощью.

ЭЛЕКТРОННЫЙ СТОЯНОЧНЫЙ ТОРМОЗ (EPB)

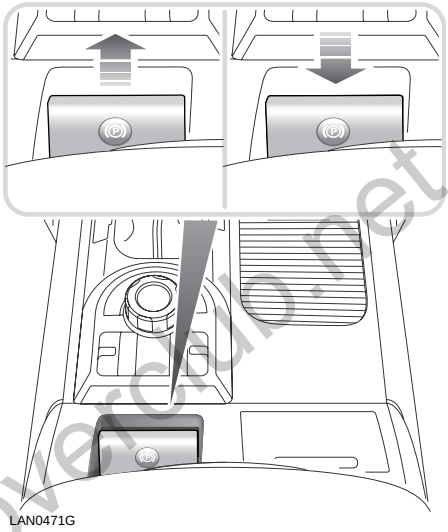

Ручное включение EPB

На неподвижном автомобиле потяните вверх рычаг (1), затем отпустите его. Рычаг вернется в нейтральное положение, загорится индикатор в переключателе и красный сигнализатор EPB на блоке приборов.

Важно убедиться в том, что красный индикатор горит непрерывно (не мигает). Это указывает на правильную работу EPB.

Если потянуть рычаг во время движения автомобиля со скоростью менее 3 км/ч (2 мили/ч), автомобиль резко остановится. Стоп-сигналы не загорятся.

www.rangeroverclub.net

www.rangeroverclub.net

Если система обнаружит неисправность в EPB, загорится янтарный сигнализатор тормозной системы, а на информационной панели появится сообщение **НЕИСПР.СТ.ТОРМОЗ**.
Если неисправность обнаружена во время работы EPB, сигнализатор замигает красным или загорится желтым цветом. Кроме того, на информационной панели появится сообщение **НЕИСПР.СТ.ТОРМОЗ СИСТЕМА НЕ РАБ.** После отключения выключателя стартера индикатор будет гореть еще не менее десяти секунд.

ВНИМАНИЕ

EPB применяется к задним колесам автомобиля, поэтому надежность парковки зависит от твердости и устойчивости поверхности.

Не полагайтесь на эффективную работу EPB, если автомобиль погружается в грязь или воду.

Если горит сигнализатор тормозной системы или мигает сигнализатор EPB, не полагайтесь на EPB для удержания автомобиля в неподвижном состоянии. Немедленно обратитесь за квалифицированной помощью.

Использование при движении

В аварийной ситуации стояночный тормоз может применяться динамически, т.е. при движении автомобиля со скоростью выше 3 км/ч (2 мили/ч). Вытягивание рычага вверх и удерживание его в таком положении позволяет уменьшить скорость. Загорится сигнализатор, сопровождаемый резким звуковым сигналом, а на информационной панели появится сообщение **ВНИМАНИЕ! ВКЛЮЧЕН СТ.ТОРМ.**. Загорятся стоп-сигналы.

Отпускание или нажатие рычага отключает EPB.

Не следует использовать EPB регулярно для замедления движения или кратковременной стоянки; это устройство предназначено только для аварийного использования.

Предостережение: Поездка на автомобиле с включенным стояночным тормозом (кроме аварийных ситуаций, описанных выше) или многократное применение стояночного тормоза для замедления движения может серьезно повредить тормозную систему.

www.rangeroverclub.net

www.rangeroverclub.net

Ручное отключение EPB

Для отключения EPB ключ зажигания должен быть во втором положении. Нажмите ножной тормоз и опустите рычаг EPB.

Без нажатия ножного тормоза отключить EPB вручную невозможно.

Если отключить EPB вручную невозможно, немедленно обратитесь за квалифицированной помощью.

Автоматическое отключение EPB

Если автомобиль неподвижен, а EPB включен, и селектор передач находится в положении **D** (Передний ход) или **R** (Задний ход), нажатие педали акселератора отключит EPB и позволит автомобилю начать движение.

Если коробка передач находится в режиме ручного переключения CommandShift™, автоматическое отключение производится на **1**-й и **2**-й передачах в повышенном диапазоне и на **1**-й, **2**-й и **3**-й передачах в пониженном диапазоне.

Для задержки автоматического отключения удерживайте рычаг во включенном положении, затем в нужный момент отпустите его.

В случае неисправности на центральном информационном дисплее появится надпись **НЕИСПР.СТ.ТОРМОЗ АВТ.ВЫКЛ.СТ.ТОРМ.НЕ РАБОТ.**. В таком случае отключите EPB вручную.

В большинстве случаев система EPB отключается плавно по мере нажатия педали акселератора, позволяя автомобилю начать движение. Но начальное время отключения может быть увеличено в начале поездки, если селектор переводится из положения **P** (Стоянка) или **N** (Нейтраль). Это – нормальное явление, позволяющее увеличить время для включения передачи в некоторых ситуациях.

Система EPB также уменьшает нагрузку на систему (в зависимости от уклона), обеспечивая плавное начало движения. Если уменьшение усилия в системе приводит к движению автомобиля, полное усилие будет применено к стояночному тормозу повторно. Для отмены функции уменьшения тормозного усилия EPB включите стояночный тормоз после выбора передачи.

Если автомобиль использовался в сложных условиях бездорожья, например, в болотистой местности, глубокой слякоти и т.п., потребуется дополнительное обслуживание и регулировка стояночного тормоза. Обратитесь к обслуживающему вас дилеру/в технический центр компании Land Rover.

www.rangeroverclub.net

www.rangeroverclub.net

Защита от неисправностей

Если система обнаружила неисправность при включенном зажигании, но выключенном стояночном тормозе, замигает желтый сигнализатор EPB, а на информационной панели появится сообщение **НЕИСПР.СТ.ТОРМОЗ.**

Примечание: *При некоторых неисправностях коробки передач стояночный тормоз может не работать или не включаться автоматически.*

www.rangeroverclub.net

www.rangeroverclub.net

СИСТЕМА ДИНАМИЧЕСКОЙ СТАБИЛИЗАЦИИ

Система динамической стабилизации (DSC) оптимизирует устойчивость автомобиля даже в критических дорожных ситуациях. Система управляет динамической устойчивостью при ускорениях и начале движения после остановок. Кроме того, она определяет нестабильную манеру управления, например, недостаточные или избыточные повороты рулевого колеса, и удерживает автомобиль под контролем, изменяя мощность двигателя и применяя тормоза к отдельным колесам. При применении тормозов может возникать некоторый шум. Система готова к работе после каждого запуска двигателя.

ВНИМАНИЕ

Система динамической стабилизации (DSC) не может компенсировать ошибочные действия водителя. В любой дорожной ситуации водитель несет ответственность за выбор подходящего стиля управления. Не следует рисковать безопасностью, полагаясь на возможности системы DSC.

Сигнализатор

Этот сигнализатор включается в цикле проверки ламп при переводе ключа зажигания во второе положение и гаснет после запуска двигателя.

Если сигнализатор быстро мигает, система активна и регулирует мощность двигателя и тормозные усилия.

Если сигнализатор мигает постоянно, система обнаружила неисправность. Автомобилем все еще можно управлять, принимая меры предосторожности, но следует помнить, что в неблагоприятных условиях характеристики автомобиля могут измениться.

Отключение системы DSC

Land Rover рекомендует использовать DSC в любых нормальных дорожных условиях.

В некоторых дорожных условиях, когда требуется увеличить тягу, может оказаться предпочтительным отключить DSC. Такие условия включают:

- Вывод автомобиля из ложбины или с мягкой поверхности.
- Начало движения по глубокому снегу или рыхлой поверхности.
- Движение по глубокому песку.
- Движение по глубоким продольным колеям.
- Езда по глубокой грязи.

www.rangeroverclub.net

www.rangeroverclub.net

LAN0472G

Для отключения DSC нажмите переключатель DSC на панели приборов (сигнализатор DSC будет гореть постоянно). Отключение DSC не влияет на работу противобуксовочной системы.

Включение системы DSC

Для включения DSC нажмите переключатель DSC на панели приборов. При запуске двигателя система DSC заново активируется автоматически.

ЭЛЕКТРОННАЯ ПРОТИВОБУКСОВОЧНАЯ СИСТЕМА (ETC)

ETC может постоянно увеличивать коэффициент сцепления, когда у одного или более колес появляется тенденция к пробуксовке, в то время как остальные имеют нормальное сцепление с дорогой. Система ETC работает совместно с системой динамической стабилизации DSC.

Если колесо пробуксовывает, ETC автоматически притормаживает его, пока не возобновится сцепление с поверхностью. В результате такого торможения мощность двигателя передается на остальные колеса. При применении тормозов может возникать некоторый шум.

Сигнализатор

На неисправность системы ETC указывает постоянно мигающий сигнализатор DSC. См. **Сигнализаторы**, стр. 145.

Если сигнализатор мигает, в системе обнаружена неисправность.
При любой неисправности ETC отключается. Управляйте автомобилем осторожно и как можно быстрее обратитесь за квалифицированной помощью.

www.rangeroverclub.net

www.rangeroverclub.net

СИСТЕМА УПРАВЛЕНИЯ ДВИЖЕНИЕМ ПОД УКЛОН

Система управления движением под уклон (HDC) работает совместно с антиблокировочной системой тормозов, обеспечивая улучшенное управление при движении по бездорожью, особенно при движении под уклон.

HDC может использоваться на передачах **D** (Передний ход), **R** (Задний ход) и CommandShift. Если выбран диапазон **D**, HDC автоматически включает наиболее подходящую передачу, обеспечивая управляемый спуск. Нельзя управлять автомобилем с включенной системой HDC, если селектор установлен в положение **N** (Нейтраль), за исключением случаев смены диапазона передач с помощью раздаточной коробки.

Примечание: *Некоторые программы/комбинации системы распознавания поверхности Terrain Response включают и отключают HDC автоматически. Если система HDC включена вручную, она не отключится системой Terrain Response.*

Сигнализатор HDC

HDC может включаться при скорости ниже 80 км/ч (50 миль/ч), но чтобы система начала работу, автомобиль должен двигаться со скоростью ниже 50 км/ч (30 миль/ч).

При возникновении условий для срабатывания системы HDC постоянно горит зеленый сигнализатор HDC, например, при снижении скорости ниже 50 км/ч (30 миль/ч) и включенной системе HDC.

Если сигнализатор мигает, HDC включена, но отсутствуют условия для работы системы (например, слишком высокая скорость движения) или происходит постепенное прекращение работы HDC. См. **Постепенное прекращение работы HDC**, стр. 276.

Если система HDC включена и скорость автомобиля становится свыше 50 км/ч (30 миль/ч), HDC переходит в режим ожидания, а индикатор HDC начинает мигать. На информационном дисплее появится соответствующее сообщение.

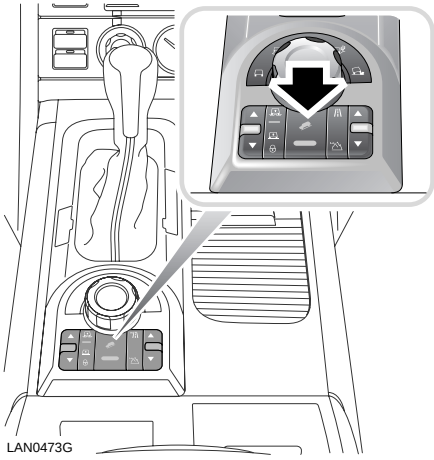

www.rangeroverclub.net

Для включения HDC

Для включения HDC нажмите и отпустите переключатель (указан стрелкой) (загорится сигнализатор HDC). Для отключения нажмите снова и отпустите (индикатор погаснет).

Если система HDC отключается во время работы, её отключение происходит постепенно, позволяя автомобилю постепенно увеличивать скорость.

В пониженном диапазоне передач HDC может управлять автомобилем при более низкой заданной скорости. Если предстоит движение под крутой уклон, используйте пониженный диапазон передач.

Примечание: *Система HDC автоматически отключается, если зажигание выключено на период свыше 6 часов.*

Работа HDC

Система HDC должна использоваться совместно с правильно выбранной передачей. HDC может использоваться на передачах **D** (Передний ход), **R** (Задний ход) и в режиме CommandShift. При селекторе передач в положении **D** HDC автоматически включает наиболее подходящую передачу, обеспечивая управляемый спуск.

При движении под уклон HDC поддерживает заданную скорость до 20 км/ч (20 миль/ч). Если торможения двигателем недостаточно для управления скоростью автомобиля, HDC автоматически задействует тормоза для замедления и поддержания скорости, соответствующей включенному диапазону передач и положению педали акселератора.

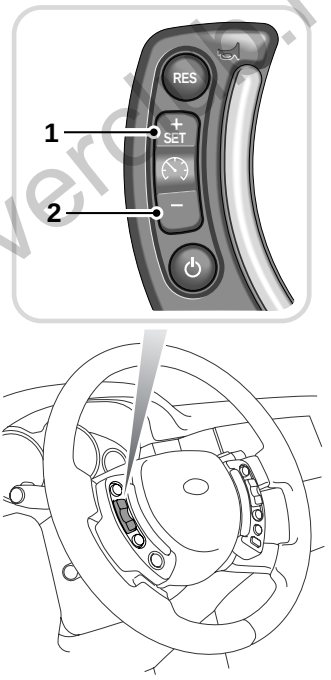

www.rangeroverclub.net

Управление движением под уклон

Когда скорость автомобиля регулируется системой HDC, заданную скорость движения можно менять при помощи переключателей круиз-контроля (1) **+** и (2) **–**, установленных на рулевом колесе. Для уменьшения заданной скорости движения под уклон нажмите и удерживайте переключатель **–**. Скорость, при которой был отпущен переключатель, становится новой заданной скоростью.

Для установки минимальной заданной скорости для выбранной передачи остановите автомобиль при помощи педали тормоза. Установка выполняется до отпускания педали тормоза и начала движения под уклон.

Примечание: *Для каждой передачи предварительно задана минимальная скорость движения под уклон.*

Для увеличения заданной скорости движения под уклон нажмите и удерживайте переключатель **+**. Скорость, при которой был отпущен переключатель, становится новой заданной скоростью. Кроме того, заданную скорость можно изменять пошагово, нажимая переключатель **+** или **–**. Каждое нажатие переключателя изменяет скорость движения под уклон приблизительно на 0,5 км/ч (0,3 мили/ч).

Примечание: *Скорость движения под уклон увеличивается, только если уклон достаточно крут и способствует ускорению автомобиля при снижении эффективности торможения.*
*На пологих уклонах нажатие переключателя **+** может не привести к повышению скорости.*

При поездке по бездорожью можно включить систему HDC для постоянной работы с целью поддержания контроля. ABS и антибуксовочная система останутся полностью работоспособными и будут включаться по мере необходимости.

Примечание: *При включенной системе HDC переключение передач происходит в обычном режиме.*

Если во время работы системы HDC нажать педаль тормоза, произойдет отмена действия HDC и тормоза начнут работать в обычном режиме (на педали тормоза можно почувствовать серию толчков). Если затем отпустить педаль тормоза, HDC возобновит работу на той скорости, при которой была отпущена педаль тормоза.

В сложных условиях система HDC может быть причиной повышения температуры тормозов выше установленных пределов. В этом случае на информационной панели появляется сообщение **HDC НЕДОСТУПНА СИСТЕМА ОХЛ-СЯ**. После этого действие системы HDC постепенно прекращается и она становится временно неактивной. HDC не будет работать, пока температура тормозов не достигнет приемлемого значения. В это время предупреждающее сообщение исчезнет с информационной панели и HDC возобновит работу по мере необходимости.

www.rangeroverclub.net

При обнаружении неисправности системы HDC на информационной панели появится сообщение **НЕИСПР. HDC СИСТЕМА НЕДОСТУПНА**.
Если неисправность обнаружена во время работы системы HDC, ее работа будет постепенно прекращена.
Избегайте крутых спусков при неработающей системе HDC или используйте для этого пониженную передачу и/или педаль тормоза.
При обнаружении неисправности обратитесь за консультацией к дилеру/в технический центр Land Rover при первой возможности.

Постепенное прекращение работы HDC

Постепенное прекращение работы HDC регулирует контролируемое ускорение автомобиля, уменьшая давление тормозов, пока темп спуска не начнет контролироваться только торможением двигателя. После этого HDC переходит в режим ожидания.
Во время постепенного прекращения работы сигнализатор HDC мигает.

При необходимости (например, уклон значительно выравнивается), постепенное прекращение работы можно задать намеренно, отключив HDC во время работы системы – сигнализатор погаснет.

www.rangeroverclub.net

www.rangeroverclub.net

ПНЕВМАТИЧЕСКАЯ ПОДВЕСКА

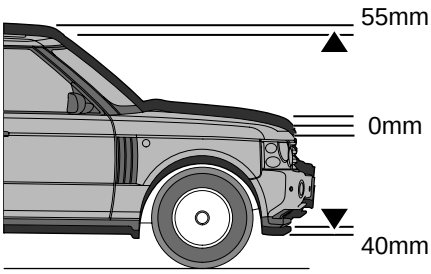

H6505G

Система пневматической подвески поддерживает нужную высоту автомобиля, регулируя количество воздуха в воздушных амортизаторах.

Изменение высоты происходит только при работающем двигателе и закрытых дверях водителя и пассажиров, если не указано иное.

Когда система пневматической подвески поднимает автомобиль, обычно используется содержащийся в резервуаре сжатый воздух. Если в резервуаре малый запас воздуха, подвеска поднимается значительно медленнее, что обычно происходит при многократном подъеме и опускании подвески.

Высота при движении по дороге

Нормальная высота для автомобиля.

Высота при движении по бездорожью

Высота на 55 мм (2,2 дюйма) выше, чем при движении по дороге. При этом увеличивается дорожный просвет, передний и задний угол проходимости и угол преодоления препятствия. См. **ГАБАРИТЫ АВТОМОБИЛЯ**, стр. 409.

Высоту для бездорожья можно выбрать при любой скорости в диапазоне до 40 км/ч (24 мили/ч). Если задана высота для бездорожья, система автоматически переключается на высоту для обычных дорог при превышении скорости 50 км/ч (30 миль/ч).

Примечание: *Если используется система распознавания поверхности Terrain Response, некоторые из комбинаций программ/диапазона регулируют подвеску автоматически.*

www.rangeroverclub.net

www.rangeroverclub.net

Режим посадки

Высота на 40 мм (1,6 дюйма) ниже, чем при движении по дороге.
Это облегчает посадку, выход и загрузку автомобиля.

Режим посадки можно включить в любой момент, но реакция системы будет зависеть от скорости автомобиля:

- Если скорость автомобиля выше 20 км/ч (12 миль/ч), подвеска будет ожидать снижения скорости в течение одной минуты. Если за это время автомобиль не замедлит движение до скорости ниже 20 км/ч (12 миль/ч), запрос на включение режима посадки будет отменен.
- Если скорость автомобиля ниже 20 км/ч (12 миль/ч), подвеска понизится частично и останется на такой высоте до одной минуты. Если за это время автомобиль не замедлит движение до скорости ниже 8 км/ч (5 миль/ч), запрос на включение режима посадки будет отменен.
- Если скорость автомобиля ниже 8 км/ч (5 миль/ч), подвеска сразу понизится до высоты режима посадки.

Режим посадки можно выбрать в течение 40 секунд после отключения выключателя стартера, при условии, что за это время не открывалась водительская дверь.

ВНИМАНИЕ

Перед понижением высоты автомобиля необходимо убедиться в отсутствии людей и препятствий вокруг. Помните, что в режиме посадки, например, дорожный просвет под полом и бамперами, а также высота колесных арок снижаются на 95 мм (3,7 дюйма) в сравнении с высотой для бездорожья.

Подвеска поднимается из режима посадки автоматически, когда скорость автомобиля превышает 10 км/ч (6 миль/ч).

Если включить режим посадки непосредственно из режима бездорожья, система вернется к высоте подвески для бездорожья, когда скорость превысит 10 км/ч (6 миль/ч). В противном случае система поднимется до высоты для движения по дороге.

Высота для высокой скорости

Эта функция предназначена для улучшения устойчивости автомобиля на высоких скоростях и понижает высоту подвески на 20 мм (0,8 дюйма), если скорость движения превышает 160 км/ч (100 миль/ч) в течение более пяти секунд. Это действие выполняется автоматически и не отключается вручную. Высота вернется к нормальному значению, когда скорость станет ниже 130 км/ч (80 миль/ч) на протяжении 30 секунд.

Примечание: *Никогда не превышайте скоростные ограничения.*

www.rangeroverclub.net

Режим «проползания» (фиксация на высоте посадки)

Этот режим позволяет автомобилю двигаться с низкой скоростью в режиме высоты посадки, что увеличивает просвет над крышей при въезде на автостоянки с низкими потолками и т.п.

Режим «проползания» можно выбрать, только если скорость автомобиля ниже 35 км/ч (22 миль/ч).
Если автомобиль находится в режиме «проползания», при движении со скоростью выше 40 км/ч (24 мили/ч) автоматически включается высота для дороги.

Сообщения

Сообщения, относящиеся к системе пневматической подвески, отображаются на основной информационной панели.

См. **ГЛАВНАЯ ИНФОРМАЦИОННАЯ ПАНЕЛЬ**, стр. 127.

Регулировка высоты подвески

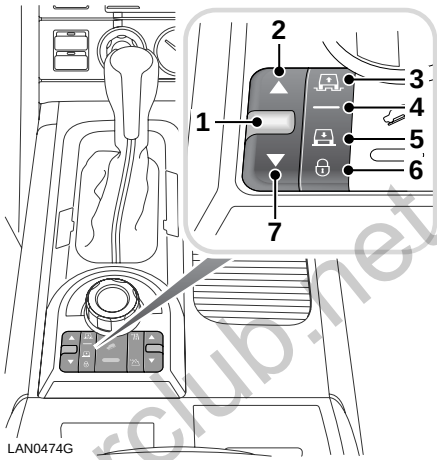

1. Переключатель подъема/опускания
2. Индикатор подъема
3. Индикатор высоты для бездорожья
4. Индикатор высоты для дорог
5. Индикатор высоты для посадки
6. Индикатор блокировки
7. Индикатор опускания

www.rangeroverclub.net

www.rangeroverclub.net

Высота подвески

Переключатель подъема/ опускания (1) используется для изменения высоты подвески в большую или меньшую сторону. Выбранную высоту показывают световые индикаторы (3), (4) или (5). Кроме того, если выбран режим для бездорожья, посадки или «проползания», на информационной панели появляется сообщение, указывающее высоту подвески.

Направление движения подвески показывают световые индикаторы (2) или (7). По завершении изменения высоты они погаснут.

Если запрашивается недопустимое изменение высоты, например, при попытке подъема подвески при неработающем двигателе, индикаторы (2) и (7) дважды мигают и раздается звуковой сигнал. На информационной панели появляется сообщение.

Мигающий индикатор (2) или (7) указывает на то, что система находится в режиме ожидания или что она автоматически скорректирует выбор водителя, если будут превышены скоростные условия.

Выбор режима высоты посадки

Если режим посадки включен при скорости свыше 20 км/ч (12 миль/ч), индикаторы (5) и (7) будут мигать в ожидании замедления скорости движения.

После снижения скорости до 20 км/ч (12 миль/ч) индикатор (4) погаснет по мере установки системы в частично пониженное положение; индикатор (5) будет гореть, а индикатор (7) продолжит мигание.

После замедления автомобиля до скорости 8 км/ч (5 миль/ч) будут гореть индикаторы (5) и (7). По достижении высоты посадки индикатор (7) погаснет.

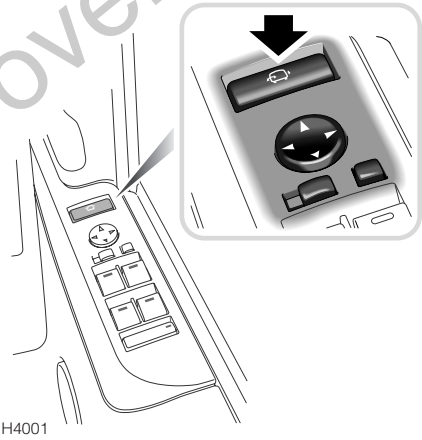

Режим высоты посадки можно выбрать напрямую нажатием переключателя посадки на панели водительской двери.

www.rangeroverclub.net

Включение и отмена режима «проползания» (фиксации на высоте посадки)

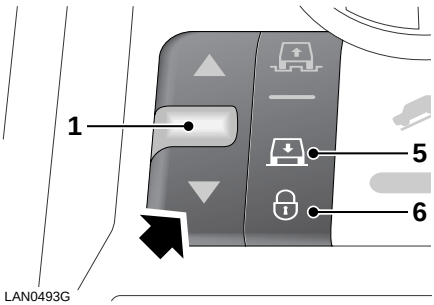

Когда высота подвески установлена в положение для дорог или для посадки, а скорость автомобиля ниже 35 км/ч (22 мили/ч), нажмите и удерживайте переключатель подъема/опускания (1) вниз в течение одной секунды. Индикаторы (5) и (6) загорятся, подтверждая выбор.

Режим «проползания» можно отменить, нажав и удерживая переключатель подъема/опускания в направлении вверх в течение одной секунды. Индикатор (6) погаснет.

Примечание: *Если режим «проползания» отменен, подвеска поднимется на высоту для движения по дороге, если скорость автомобиля выше 10 км/ч (6 миль/ч).*

Включение режима высоты посадки из режима бездорожья.

Когда подвеска находится на высоте для бездорожья, нажмите переключатель (1) вниз, затем нажмите его снова до того, как погаснет индикатор (7).

Система сохранит в памяти запрос на автоматический возврат подвески к высоте для бездорожья, если автомобиль движется со скоростью свыше 10 км/ч (6 миль/ч).

Предупреждения об автоматическом изменении высоты

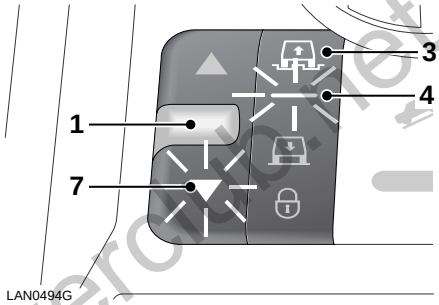

Когда высота подвески установлена в режим для бездорожья, посадки или «проползания», смена высоты будет происходить автоматически, когда скорость автомобиля достигнет предварительно заданных значений.

Если подвеска находится на высоте для бездорожья или в режиме «проползания», водитель будет предупрежден о приближении порога скорости. Раздастся звуковой сигнал, на информационной панели появится сообщение и замигают индикаторы (4) и (2) или (7).

Предупреждение о скорости при высоте для бездорожья показано выше. По мере снижения скорости предупреждение исчезнет.

www.rangeroverclub.net

Отмена открыванием дверей

Если во время смены высоты на неподвижном автомобиле открыть дверь, изменение высоты будет остановлено.

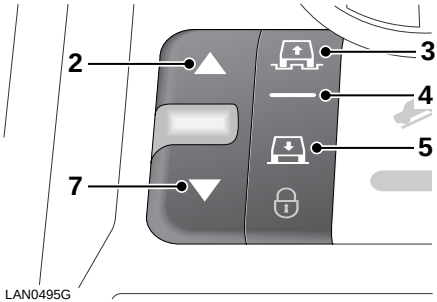

Индикатор назначенной высоты (3, 4 или 5) продолжит гореть, а индикатор подъема (2) или опускания (7) начнет мигать.

Изменение высоты возобновится, если закрыть все двери в течение 90 секунд.

Если не закрыть двери в течение этого времени, индикатор подъема (2) или опускания (7) погаснет и загорятся индикаторы, показывающие высоту выше или ниже текущего положения.

Выбор новой высоты при помощи переключателя повышения/понижения (1) или начало движения обнулит систему.

Режим максимальной высоты

Если автомобиль на земле и работает противобуксовочная система, система поднимает автомобиль на 35 мм (1,4 дюйма) для прохода над препятствием. Режим максимальной высоты включается автоматически и не может быть включен вручную.

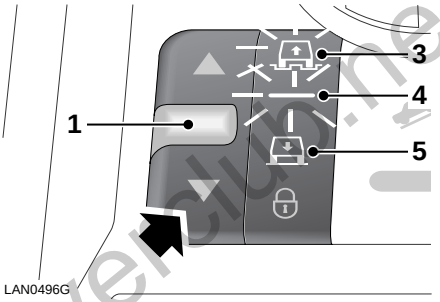

Если режим максимальной высоты включен, а высота подвески выше высоты для бездорожья, то мигает индикатор (3). Если подвеска находится на высоте между высотой для бездорожья и высотой для дорог, мигают индикаторы (3) и (4).
Если подвеска находится на высоте между высотой для дорог и высотой посадки, мигают индикаторы (4) и (5). На информационной панели появится сообщение.

Для выхода из режима максимальной высоты следует кратковременно нажать переключатель подъема/опускания (1) вверх или вниз или превысить скорость 5 км/ч (3 мили/ч) на 30 секунд.

www.rangeroverclub.net

Дополнительный подъем в режиме максимальной высоты

Когда задействован режим максимальной высоты и завершен автоматический подъем автомобиля, водитель может запросить дополнительный подъем для преодоления препятствия. Это может оказаться особенно полезным, когда режим максимальной высоты задействован при движении по мягкой поверхности. Для запроса дополнительного подъема подождите, пока погаснет индикатор (2), затем нажмите и удерживайте переключатель (1) в направлении вверх в течение 3 секунд, одновременно нажимая педаль тормоза. Звуковой сигнал подтвердит принятие запроса. Во время подъема автомобиля будет гореть индикатор подъема (2).

Приостановка изменения высоты подвески

Если система выполняет попытку изменить высоту подвески и определяет, что подвеска не может подняться, все ее движения будут приостановлены.

Это может быть вызвано попыткой понизить автомобиль при наличии препятствия или поднять автомобиль при упоре в препятствие.

Индикация будет такой же, как в режиме максимальной высоты, а на информационной панели появятся те же сообщения. В режиме максимальной высоты для выхода из состояния приостановки следует нажать переключатель подъема/опускания (1) вверх или вниз, или превысить скорость 20 км/ч (12 миль/ч).

www.rangeroverclub.net

www.rangeroverclub.net

РАСПОЗНАВАНИЕ ПОВЕРХНОСТИ TERRAIN RESPONSE™

Система распознавания поверхности Terrain Response работает постоянно, оптимизируя тяговое усилие и управляемость. Система может улучшать характеристики в специфических условиях движения по бездорожью, выбирая специальные программы, использующие единый простой интерфейс.

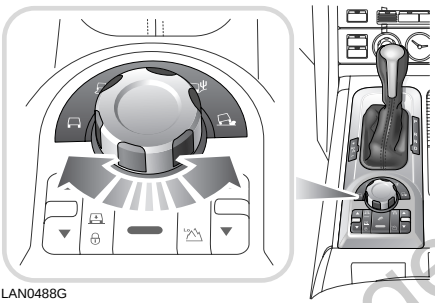

LAN0488G

Этот интерфейс позволяет водителю сообщать автомобилю, по какому типу поверхности предстоит движение. На основе выбранной специальной программы система оптимизирует настройки автомобиля для преобладающих условий, обеспечивая оптимальный коэффициент сцепления, управляемость и равновесие автомобиля.

Специальные программы распознавания поверхности Terrain Response автоматически вносят изменения в системы управления автомобилем и подвески, которые до сих пор осуществлялись водителем вручную.

Terrain Response включает в себя следующие системы подвески и управления:

- Система управления двигателем
- Система управления коробкой передач
- Система интеллектуального управления дифференциалом.
- Система динамической стабилизации, противобуксовочная система и система HDC.
- Пневматическая подвеска.

Система регулирует реакцию педали акселератора – от осторожной на скользкой дороге (когда большой ход педали оказывает небольшое воздействие на мощность двигателя) до очень чувствительной, например, на песке, когда мощность двигателя возрастает быстрее.

Это еще больше расширяет возможности автомобилей Land Rover для движения по бездорожью. Кроме того, система распознавания поверхности Terrain Response управляет системами, которые ранее не управлялись вручную.

www.rangeroverclub.net

Примечание: *Поскольку каждая специальная программа системы распознавания поверхности Terrain Response использует оптимальные настройки каждого компонента управления – реакцию акселератора, подвески, коробки передач и т.д. – по отношению к поверхности, по которой движется автомобиль, из этого следует, что переключение с одной специальной программы на другую приводит к изменению настроек.*

Это означает, что, например, в новой программе обороты двигателя при текущем положении педали акселератора могут немного возрасти или упасть, или подвеска может изменить высоту. Изменения незначительные, но заметные.

Для получения максимальных преимуществ системы рекомендуется сначала испробовать ее в условиях, при которых изменения не послужат помехой другим участникам движения.

Распознавание поверхности Terrain Response предназначено для помощи водителю независимо от его опыта управления автомобилем по бездорожью. Система увеличения коэффициента сцепления, управление многими параметрами системы посредством простого ввода данных водителем, соответствующие советы на информационной панели – все это помогает водителям, имеющих небольшой опыт управления автомобилем на бездорожье. Кроме того, система может приумножать навыки опытных водителей, предоставляя дополнительные возможности, доступные через специальные программы.

www.rangeroverclub.net

www.rangeroverclub.net

Использование системы распознавания поверхности Terrain Response

Система распознавания поверхности Terrain Response работает постоянно и не может быть отключена.
При запуске двигателя данная система обычно включается в основной программе (СПЕЦ.ПРГРАММЫ ВЫКЛЮЧЕНЫ). Использование надлежащей специальной программы дает преимущества при управлении автомобилем на различных поверхностях. Рекомендуется включать специальную программу, как только дорожные условия становятся сложными.

В зависимости от поверхности, это может быть переключением передач при различных скоростях и условиях загрузки автомобиля. Каждая специальная программа предлагает оптимальные моменты переключения передач для конкретной поверхности, в том числе выбор наиболее подходящей передачи для старта (например, вторую повышенного диапазона или третью пониженного диапазона на траве, гравии и снегу или первую пониженного диапазона на скалистой местности).

Постоянно оптимизируется величина проскальзывания, допускаемого дифференциалами с электронным управлением, как с точки зрения коэффициента сцепления, так и с точки зрения устойчивости автомобиля.

В зависимости от выбранной программы распознавания поверхности Terrain Response, управление дифференциалами меняется, обеспечивая оптимальные настройки.

Примечание: *Специальные программы должны включаться заранее, до начала движения в соответствующих условиях. Они не предназначены для вывода автомобиля из трудных ситуаций, в которые он уже попал.*

Система предназначена для уверенного пользования при выборе программы независимо от того, что условия для каждой программы значительно различаются. Впрочем автомобиль сохраняет исключительную эффективность при любых обстоятельствах, даже если специальная программа не включена, поскольку ряд подсистем реагирует на окружающие условия при малейшей возможности. Если нет уверенности в том, какая специальная программа наиболее пригодна для конкретных условий, лучше всего оставить включенной основную программу системы распознавания поверхности Terrain Response (СПЕЦ.ПРГРАММЫ ВЫКЛЮЧЕНЫ), пока условия не станут более сложными и программу можно будет выбрать с большей уверенностью.

Система в основном используется при движении по бездорожью, но даже в этом случае ее следует включать предварительно и не использовать для улучшения управления.

www.rangeroverclub.net

Если специальная программа системы распознавания поверхности Terrain Response включена, селектор передач можно оставить в положении **D** (Передний ход). При движении по скользкому склону следует использовать передачу **1** или **2** в режиме ручного переключения CommandShift.

ВНИМАНИЕ

При буксировке система автоматически предотвратит автоматическое увеличение высоты автомобиля, связанное с использованием системы в пониженном диапазоне передач. При этом на информационной панели появится соответствующее предупреждение. Однако данная функция работает, если на тягово-сцепное устройство установлена электрическая розетка, сертифицированная компанией Land Rover. Использование розетки тягово-сцепного устройства, не сертифицированной Land Rover, а также игнорирование данных инструкций может привести к подъему подвески автомобиля до высоты для бездорожья, даже если он находится в сцепке с прицепом.

Выбор режимов водителем

Все системы устанавливаются на оптимальные параметры для конкретных условий поверхности, отражаемых при выборе программы управления. Следующие две системы, управляемые системой Terrain Response, могут также управляться водителем.

- Пневматическая подвеска.
- Управление движением под уклон.

В некоторых специальных программах система Terrain Response активирует систему HDC и, в пониженном диапазоне передач, система автоматически сместит подвеску до высоты для бездорожья.

ВНИМАНИЕ

Такое увеличение высоты начнется независимо от того, движется автомобиль или нет.

И HDC, и автоматическое включение настройки высоты могут быть в любой момент отключены водителем. И наоборот, если HDC или определенный дорожный просвет не включены системой, их можно включить в любое время.

www.rangeroverclub.net

www.rangeroverclub.net

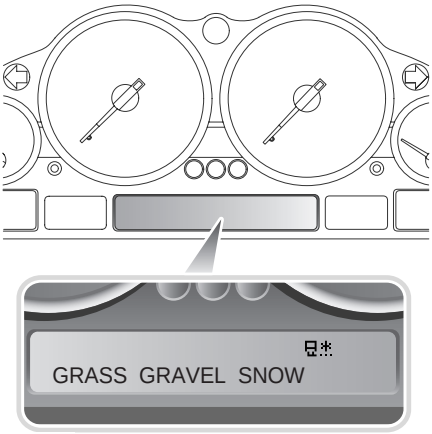

LAN0489ENG

Независимо от того, выбраны ли опции HDC или высоты подвески автоматически системой или вручную водителем, изменения состояния подтверждаются сообщением на информационной панели и индикаторами соответствующей системы. Использование системы специальными программами, в частности, в пониженном диапазоне, может приводить к появлению рекомендаций, предупреждений и дополнительной информации на информационной панели и сенсорном экране.

Примечание: *Текущую передачу можно отключить при помощи функции ручного переключения CommandShift на коробке передач и зафиксировать автомобиль на определенной передаче.*

Управление

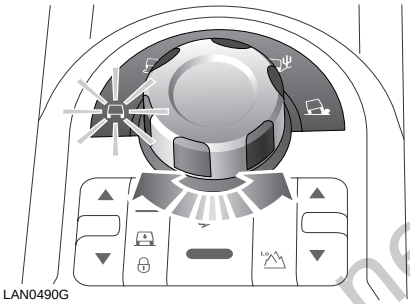

LAN0490G

Для включения нужной специальной программы следует вращать поворотную ручку, расположенную непосредственно за селектором передач. Когда ручка достигнет конца диапазона выбора в любом направлении, ее можно продолжать вращать, но уже без воздействия на систему.

Доступны четыре специальные программы:

- Трава/гравий/снег (включает также лед).
- Слякоть/ямы.
- Песок.
- Камни-малый ход.

При включении зажигания вокруг ручки загораются индикаторы, а включенная программа подсвечивается янтарным цветом. Яркость графического освещения справа действует как часть управления освещением приборов; яркость освещения янтарного цвета зависит от использования фар.

www.rangeroverclub.net

LAN1173 ENG

Когда включена программа системы распознавания поверхности Terrain Response, на центральном информационном дисплее также появляется соответствующий символ, а на сенсорном экране отображается всплывающее окно (как показано на рисунке).

Если при включенной специальной программе выключить зажигание, система в течение приблизительно шести часов будет помнить, какая программа была выбрана и включит эту программу при следующем включении зажигания.

На информационной панели система покажет, что предыдущая специальная программа все еще включена. Если зажигание остается выключенным на протяжении более шести часов, система распознавания поверхности Terrain Response переходит в основную программу (СПЕЦ.ПРГРАММЫ ВЫКЛЮЧЕНЫ), за исключением программы «Трава/гравий/снег», которая останется включенной.

Можно сконфигурировать систему распознавания поверхности Terrain Response так, что через шесть часов после выключения зажигания при включенной программе «Трава/гравий/снег» система перейдет в общую программу, как в случаях с другими специальными программами. Обратитесь к своему дилеру/в технический центр компании Land Rover.

Основная программа системы Terrain Response (СПЕЦ.ПРГРАММЫ ВЫКЛЮЧЕНЫ)

Если специальные программы системы Terrain Response выключены, система находится в основной программе. На это указывает вышеуказанный символ, кратковременно отображаемый на информационной панели. Подсистемы адаптируются к преобладающему состоянию поверхности и включают настройки управления с учетом определяемых условий.

Настройки этой программы совместимы со всеми условиями бездорожья. Нормальные условия, при которых не требуется выбирать специальную программу, включают передвижение по поверхностям, близким по характеристикам к поверхности дороги с твердым покрытием. Сухой булыжник, гудронированное шоссе и даже деревянные доски можно отнести к поверхностям с твердым покрытием, которые не содержат рыхлых слоев, воды, пыли или подобных веществ.

www.rangeroverclub.net

Как только преобладающие условия более не требуют использования специальной программы, ее рекомендуется выключить. Это выполняется поворотом ручки назад в положение основной программы.

Когда специальная программа выключена, все системы автомобиля возвращаются к своим обычным установкам. Одно исключение – система движения под уклон HDC остается активной, если она была предварительно включена вручную. Кроме того, в целях предосторожности высота подвески автомобиля сменится с повышенной на нормальную, но только во время движения.

Трава-Гравий-Снег

Эта программа используется для передвижения по достаточно твердой поверхности, но с покрытием, которое может привести к движению юзом. Таким покрытием может быть вода, слякоть, трава, снег, рассыпчатый гравий, сланец, щебень и даже тонкий слой песка. Кроме того, эту программу следует включать в условиях обледенения.

В этой специальной программе система распознавания поверхности Terrain Response выбирает настройки для наилучшего коэффициента сцепления, управления и управляемости в преимущественно скользких условиях. Система движения под уклон включается автоматически при пониженном диапазоне передач, но может быть отключена вручную. См. **СИСТЕМА УПРАВЛЕНИЯ ДВИЖЕНИЕМ ПОД УКЛОН**, стр. 273.

В условиях скользкой поверхности зачастую предпочтительно начинать движение на более высокой передаче, чем обычно, например, в режиме ручного переключения CommandShift на передаче **2** повышенного диапазона или на передаче **3** пониженного диапазона.

Для использования на автомобиле цепей противоскольжения – см. **ЦЕПИ ПРОТИВОСКОЛЬЖЕНИЯ**, стр. 345.

Примечание: *При движении по глубокому снегу, если автомобиль передвигается с трудом или буксует, может оказаться полезным выключение системы динамической стабилизации (DSC). Если система DSC выключена, ее следует заново включить после преодоления тяжелого участка.*

www.rangeroverclub.net

www.rangeroverclub.net

Слякоть-Ямы

Эта программа применяется при движении не только по грязи и ямам, но и по мягкой и неровной поверхности, на которой требуется максимальное смещение осей. Такие неровности могут формироваться крупными деревянными препятствиями в форме корней, зарослей, небольших бревен и т.д.

Система действует, как предыдущая программа, за исключением того, что она выбирает настройки для отдельных систем, которые оптимизируют коэффициент сцепления и управляемость в условиях грязи/ям с опцией отключения водителем, как и раньше. Программа работает в повышенном и пониженном диапазонах, но рекомендуется пониженный диапазон.

Использование этой программы рекомендуется при пониженном диапазоне. В противном случае водителю будет предложено включить пониженный диапазон. Если программа «слякоть-ямы» и пониженный диапазон включены вместе, дорожный просвет автомобиля увеличится автоматически.

Песок

Эта программа используется для передвижения по мягкой и преимущественно сухой, податливой песчаной поверхности, такой как побережье, дюны и песчаные пустыни. Кроме того, можно использовать эту программу для движения по глубокому гравию.

Специальная программа для движения по песку использует настройки управления и наиболее подходящую программу для передвижения по песку с возможностью отключения ее водителем.

В условиях, когда песок рассыпчатый, влажный или мокрый, лучше применять специальную программу «грязь/ямы».

Если песок слишком мягкий и сухой и настолько глубок, что колеса сильно погружаются в него, может оказаться полезным выключение системы динамической стабилизации.
См. **Отключение системы DSC**, стр. 271.

www.rangeroverclub.net

www.rangeroverclub.net

Rock Crawl (Камни-малый ход)

Эта программа используется для движения по сухой, твердой, жесткой поверхности, например, булыжникам, где требуется значительное смещение колес и осторожное управление автомобилем. Кроме того, эту программу можно использовать для преодоления бродов с крупными камнями на дне.

В отличие от других опций, программу «камни-малый ход» можно включить только при пониженном диапазоне передач. Если предпринять попытку включить программу в повышенном диапазоне передач, система включения специальных программ не примет ее, а водителю будет предложено перейти на пониженный диапазон. Эта специальная программа использует системные настройки управления для оптимизации подвески и системы сцепления с поверхностью для условий, которые могут потребовать увеличенного смещения подвески и улучшения управляемости на малой скорости.

Если специальная программа требует увеличения высоты пневматической подвески, система автоматически выберет ее кроме случаев, когда система предполагает сцепку с прицепом, поскольку определяет электрическую нагрузку на розетку тягово-сцепного устройства.

На центральном информационном дисплее появится сообщение.

Предостережение: Выбор абсолютно неподходящей специальной программы для преобладающих условий поверхности не представляет опасности для водителя и риска для автомобиля. Но если оставить программу включенной, реакция автомобиля будет не соответствовать условиям, что снизит надежность подвески и систем управления.

www.rangeroverclub.net

www.rangeroverclub.net

Выбор неподходящей специальной программы

При попытке выбора неподходящей специальной программы, например, «камни-малый ход» в повышенном диапазоне передач, символ программы начнет мигать янтарным цветом, прозвучит звуковой сигнал, а на информационной панели появится сообщение о том, что специальная программа недоступна и будет предложено действие по исправлению ситуации.

Если через 60 секунд предложение не будет принято, предупреждение исчезнет, а на информационной панели будет показано, какая программа останется активной.

Если по какой-либо причине система станет частично неработоспособной, включение ряда специальных программ станет невозможным, а при попытке включения неподходящей программы будет выдано соответствующее предупреждение. Если система становится полностью неэффективной, все символы специальной программы выключаются, а на информационной панели появляется соответствующее сообщение.

Система пневматической подвески обеспечивает автоматическое выравнивание.
См. **ПНЕВМАТИЧЕСКАЯ ПОДВЕСКА**, стр. 277. В условиях, когда используется пониженный диапазон передач, наиболее вероятно, что мобильность и устойчивость автомобиля будет улучшена при увеличенном дорожном просвете.

Системные сообщения

Сообщения, относящиеся к системе Terrain Response, отображаются на информационной панели.

Для разъяснения этих сообщений см. **ГЛАВНАЯ ИНФОРМАЦИОННАЯ ПАНЕЛЬ**, стр. 127.

www.rangeroverclub.net

www.rangeroverclub.net

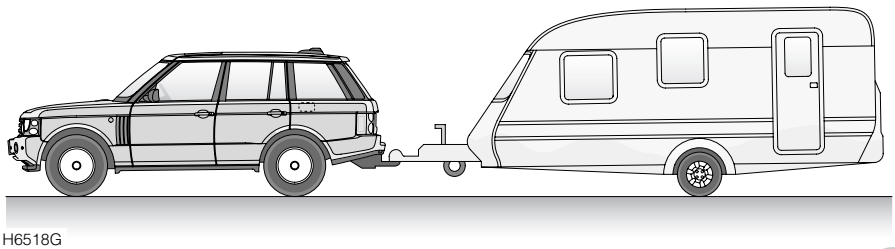

БУКСИРОВКА

Диапазоны крутящего момента двигателей Land Rover допускают плавное трогание с места при буксировке с максимальной загрузкой и сокращают необходимость переключения передач при движении на подъем или по неровной поверхности. Плавный старт возможен с прицепами массой свыше 2000 кг (4400 фунтов) при трогании с места на пониженном диапазоне передач с последующим переключением на повышенный диапазон во время движения.

ВНИМАНИЕ

Чтобы сохранить управляемость и устойчивость, используйте только буксировочные средства, которые спроектированы и сертифицированы Land Rover.

Не используйте для буксировки прицепа буксирные проушины и точки крепления на кузове. Использование буксирных проушин в целях, для которых они не предназначены, может привести к повреждениям и получению травм.

На водителе лежит ответственность за обеспечение загрузки буксирующего автомобиля и буксируемого прицепа/каравана таким образом, чтобы сохранить устойчивость автопоезда при движении. При подготовке автомобиля к буксировке прочтите инструкции производителя прицепа/каравана, а также нижеследующую информацию.

www.rangeroverclub.net

www.rangeroverclub.net

Балансировка автопоезда

Для обеспечения оптимальной устойчивости необходимо, чтобы прицеп был на соответствующем уровне. Иными словами, прицеп должен находиться в ровном положении по отношению к поверхности, а сцепное устройство и стяжка – на одной высоте (см. рисунок выше). Это особенно важно при буксировке двухосных прицепов! При необходимости отрегулируйте высоту сцепного устройства.

Система пневматической подвески предназначена для выдерживания тяжело загруженных прицепов без нарушения балансировки и воздействия на автомобиль. Для правильного положения автомобиля, регулируя высоту сцепного устройства, запустите двигатель, установите пневматическую подвеску на высоту движения по дороге и закройте все двери. См. **ПНЕВМАТИЧЕСКАЯ ПОДВЕСКА**, стр. 277.

Примечание: *После подсоединения электросистемы прицепа установка высоты подвески для движения с большой скоростью невозможна.*

- Загруженный прицеп должен находиться параллельно поверхности.
- Высота точки крепления стяжки должна быть отрегулирована таким образом, чтобы прицеп был в ровном положении при подсоединении его к загруженному автомобилю.

Что необходимо помнить:

- При расчете буксируемого веса учитывайте и вес самого прицепа, и вес его груза.
- Нагрузка на сцепное устройство плюс общий вес пассажиров задних сидений, а также нагрузка на багажник, не должны превышать полной разрешённой массы автомобиля или максимальной нагрузки на отдельную ось.

  Примечание: *При буксировке Европейское законодательство допускает превышение полной разрешённой массы автомобиля на 100 кг (220 фунтов). См.* ***Масса****, стр. 406.*
- Если груз можно разделить между прицепом и автомобилем, больше груза в автомобиле обычно приводит к улучшению устойчивости автопоезда. Тем не менее, убедитесь в том, что полная разрешённая масса автомобиля и максимальная нагрузка на заднюю ось не превышены, и что автопоезд остается в ровном положении.
- Для максимальной устойчивости закрепите грузы надлежащим образом, не допуская их перемещения во время поездки. Кроме того, разместите грузы так, чтобы по мере возможности предметы с наибольшим весом находились ближе к полу, непосредственно над осью (осями) прицепа или близко к ним.

www.rangeroverclub.net

- Правила буксировки различаются в разных странах. Всегда соблюдайте местные ограничения по буксируемой массе и скорости (за информацией обратитесь в местные автотранспортные организации). Максимально допустимый вес буксируемого груза обусловлен ограничениями конструкции, и НЕ зависит от конкретных территориальных ограничений. См. **БУКСИРОВКА**, стр. 407.

Примечание: *При буксировке не превышайте скорость 97 км/ч (60 миль/ч). Кроме того, если используется временное запасное колесо, не превышайте скорость 80 км/ч (50 миль/ч).*

Масса автомобиля

При загрузке автомобиля до полной разрешённой массы обратите внимание на распределение груза во избежание превышения допустимой нагрузки на ось. На водителе лежит ответственность за ограничение загрузки автомобиля таким образом, чтобы не превышалась ни максимально допустимая нагрузка на ось, ни полная разрешённая масса автомобиля. Наиболее точный метод определения распределения нагрузки – использование мостовых весов.

Нагрузка на сцепное устройство должна быть более 50 кг (110 фунтов) или 7 % фактической массы груза прицепа вплоть до максимальной нагрузки на сцепное устройство. Нагрузку на сцепное устройство можно измерить при помощи запатентованного индикатора нагрузки на сцепное устройство.

ВНИМАНИЕ

В интересах безопасности полная разрешённая масса автомобиля, максимальная нагрузка на ось, максимальная масса прицепа и вес буксируемого груза (нагрузка на сцепное устройство) не должны превышаться.

www.rangeroverclub.net

www.rangeroverclub.net

Электронное включение режимов коробки передач

Подходящий шаблон смены передач для буксировки прицепа, движения в гору и движения на большой высоте выбирается электронной системой, при этом дольше выдерживаются пониженные передачи. Эта функция позволяет рассчитывать потерю момента, происходящую в результате более частых смен передач, которые могут иметь место при подъеме в гору или буксировке прицепа или каравана. Эта программа переключения передач также включается на больших высотах для компенсации уменьшения крутящего момента двигателя.

Перегрев коробки передач

Во избежание перегрева коробки передач не рекомендуется длительно буксировать тяжелые прицепы на скорости ниже 32 км/ч (20 миль/ч) при использовании повышенного диапазона передач.
Для переключения на пониженный диапазон используйте раздаточную коробку.

Буксировка на крутых уклонах

Если поездка совершается по крутым уклонам и с буксируемым грузом (максимально допустимая масса автомобиля и буксируемого прицепа – см. **БУКСИРОВКА**, стр. 407), убедитесь, что решетка радиатора не засорена и используется топливо высокого качества. Это позволит двигателю и системе охлаждения работать более эффективно.

Разъем прицепа

Соединительное устройство автомобиля допускает выходную силу тока 5 А, превышение которой НЕ допускается. Если требуется превысить 5 А, у дилера или в техническом центре Land Rover можно приобрести 13-штырьковый кабельный набор 12S, увеличивающий выходную силу тока до 15 А.

www.rangeroverclub.net

www.rangeroverclub.net

Тахографы

В некоторых ситуациях необходимо установить тахограф. В Европе это необходимо, если автомобиль используется в коммерческих целях, а суммарная максимальная масса автомобиля и прицепа превышает 3500 кг (7716 фунтов).

За подробной информацией обращайтесь в местное транспортное управление.

ОБЯЗАТЕЛЬНЫЕ ПРОВЕРКИ ПЕРЕД БУКСИРОВКОЙ	
Давление в шинах:	Увеличьте давление в шинах задних колес буксирующего автомобиля до значения, установленного для полной разрешённой массы автомобиля. См. **Давление в шинах**, стр. 341. Убедитесь в том, что давление в шинах прицепа/каравана соответствует значению, рекомендованного производителем прицепа.
Нагрузка на сцепное устройство:	При загрузке автомобиля до полной разрешённой массы нагрузка на сцепное устройство ограничивается 150 кг (330 фунтов). Если используется прицеп с инерционными тормозами, полная нагрузка на сцепное устройство может быть увеличена до 250 кг (550 фунтов). Но при этом, чтобы исключить превышение полной разрешённой массы и допустимой нагрузки на заднюю ось **должна быть ограничена** коммерческая загрузка автомобиля. См. **Масса**, стр. 406.
Страховочный трос или дополнительная сцепка	**Необходимо** установить страховочный трос или дополнительную сцепку. Если прицеп/караван оборудован тормозами, обычно устанавливается страховочный трос, включающий тормоза в случае отцепления прицепа. См. справочную литературу производителя прицепа. Если на прицепе не установлен страховочный трос, необходимо установить дополнительную сцепку. Для надежного присоединения используйте подходящую проушину на сцепном кронштейне. Не рекомендуется проводить кабели или соединения вокруг шаровой опоры сцепного устройства, поскольку они могут соскользнуть.

www.rangeroverclub.net

www.rangeroverclub.net

УСТАНОВКА ТЯГОВО-СЦЕПНОГО УСТРОЙСТВА

На автомобиль можно установить два типа тягово-сцепных устройств.
На следующих страницах дается информация об установке и снятии обоих типов.

Тягово-сцепное устройство с откидной пластиной

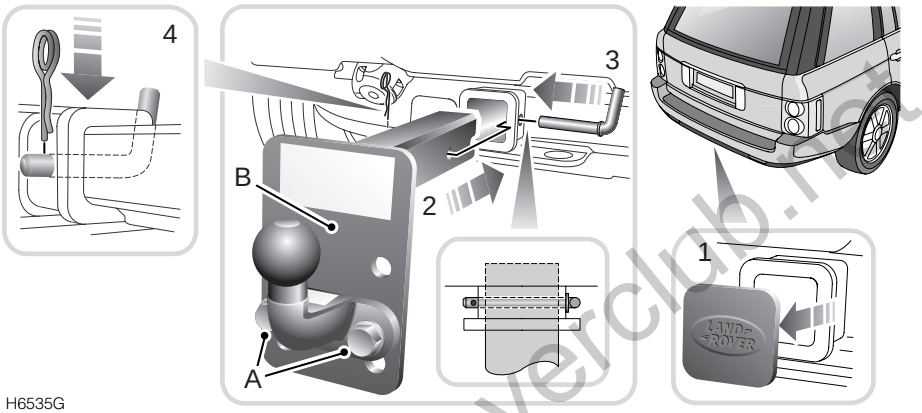

1. Снимите пластиковую защитную крышку (с логотипом Land Rover) с монтажного отверстия тягово-сцепного устройства.
2. Введите стержень тягово-сцепного устройства в монтажное отверстие.
3. Вставьте крепежный стержень так, чтобы он прошел через стенки отверстия и через ствол тягово-сцепного устройства.
4. Вставьте прямую часть фиксирующего штифта в крепежный стержень.

Снятие тягово-сцепного устройства производится таким же образом, но в обратном порядке. После снятия тягово-сцепного устройства поместите его в защитный корпус и закрепите так, чтобы оно не перемещалось внутри автомобиля. Не забудьте установить пластиковую защитную крышку на монтажное отверстие тягово-сцепного устройства.

www.rangeroverclub.net

Регулировка высоты откидной пластины

Отверните два болта (A), крепящих тягово-сцепное устройство к пластине (B).

Установите тягово-сцепное устройство на откидную пластину так, чтобы оно совпало с одной из двух установок высоты, и заверните болты. Затяните болты до момента 170 Нм.

ВНИМАНИЕ

Перед буксировкой проверьте надежность установки фиксирующего штифта на крепежном стержне.

Не оставляйте тягово-сцепное устройство незакрепленным в автомобиле, где оно может представлять опасность в случае резкого торможения или ДТП.

Тягово-сцепное устройство с откидной пластиной укладывается в сумку и должно быть закреплено на одной из точек крепления багажа в задней части багажного отсека.

www.rangeroverclub.net

www.rangeroverclub.net

Съемное тягово-сцепное устройство

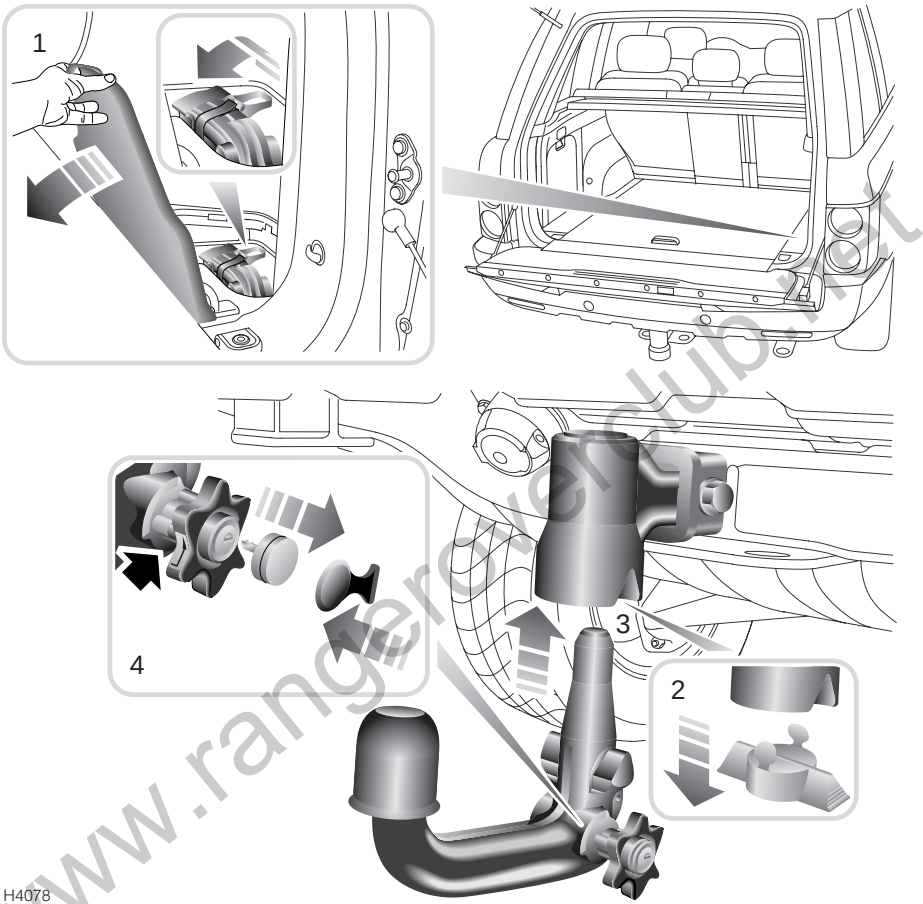

www.rangeroverclub.net

Съемное тягово-сцепное устройство находится под люком доступа на правой стороне в задней части багажного отсека.

1. Откройте люк доступа, отстегните ленту на липучке и выньте тягово-сцепное устройство.
2. Снимите защитную пластиковую крышку с монтажного отверстия тягово сцепного устройства.

Примечание: *При установке тягово-сцепного устройства пластиковую крышку можно уложить на место хранения тягово-сцепного устройства.*

Тягово-сцепное устройство должно быть в разблокированном положении, это можно определить по красной метке на рукоятке, совмещенной с зеленой полоской на корпусе тягово-сцепного устройства (показано стрелкой на рисунке 4).
Если устройство не разблокировано (зеленая метка совмещена с зеленой полоской), см. процедуры разблокировки тягово-сцепного устройства, описанные ниже на этой странице. Тягово-сцепное устройство можно устанавливать только в разблокированном положении.

3. Вставьте тягово-сцепное устройство в монтажное отверстие и плотно протолкните вверх, пока замок не займет своего положения. Когда тягово-сцепное устройство заблокировано, зеленая метка на рукоятке совмещена с зеленой полоской на тягово-сцепном устройстве.
4. Для фиксации рукоятки поверните ключ против часовой стрелки, затем извлеките ключ и установите защитную крышку на замок рукоятки.

Примечание: *Для сохранности держите ключ в месте хранения тягово-сцепного устройства.*

Снятие тягово-сцепного устройства для движения по бездорожью

Снимите крышку с замка рукоятки, вставьте ключ и поверните его по часовой стрелке.

Для снятия тягово-сцепного устройства необходимо разблокировать его рукояткой. Вытяните рукоятку, затем поверните ее по часовой стрелке до щелчка – красная метка на рукоятке должна совместиться с зеленой полоской. Теперь тягово-сцепное устройство разблокировано.

Аккуратно опустите тягово-сцепное устройство и поместите крышку над ключом рукоятки. Надежно закрепите тягово-сцепное устройство в месте его хранения под полом багажного отсека и не забудьте установить красную защитную пластиковую крышку в монтажное отверстие.

www.rangeroverclub.net

БУКСИРОВОЧНЫЕ ПРОУШИНЫ

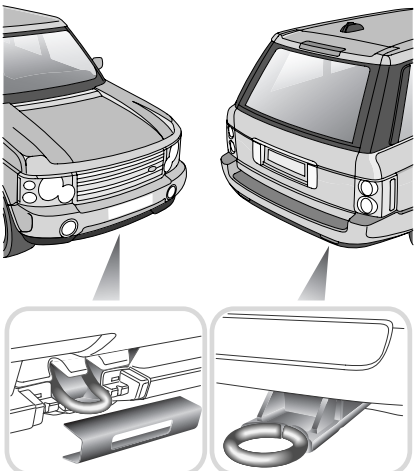

H6527G

ВНИМАНИЕ

Буксировочные проушины спереди и сзади автомобиля предназначены только для буксировки по дорогам и не должны использоваться для буксировки прицепа или каравана.

Передняя

Одиночная буксировочная проушина, установленная за съемной панелью в переднем спойлере, предназначена для буксировки автомобиля по дороге.

Перед поездкой по бездорожью снимите панель со спойлера, чтобы не потерять её.

Снятие панели: Обеими руками сожмите крышку с каждой стороны буксировочной проушины и потяните в направлении от автомобиля.
Для установки крышки на место плотно протолкните ее обратно в исходное положение.

Задняя

Буксировочная проушина, установленная на задней части автомобиля, может использоваться только для буксировки вашего или другого автомобиля в аварийных ситуациях.

www.rangeroverclub.net

www.rangeroverclub.net

ЭВАКУАЦИЯ БУКСИРОВКОЙ

Предостережение: Ни при каких обстоятельствах нельзя буксировать автомобиль, если с поверхностью контактируют только два колеса. Буксировать автомобиль можно только на всех колесах, в прицепе или на платформе с отрывом от поверхности.

Большинство специалистов по эвакуации грузят автомобиль в прицеп – это рекомендуемый метод. Однако при необходимости эвакуации автомобиля буксировкой со всеми четырьмя колесами на поверхности выполняйте следующие процедуры:

Буксировка автомобиля на всех четырех колесах

Предостережение: При буксировке автомобиля на всех четырех колесах по дороге всегда выполняйте следующие процедуры. Невыполнение их может привести к непреднамеренному движению автомобиля или непредсказуемым условиям.

При подготовке к буксировке автомобиля на четырех колесах необходимо установить селектор передач на нейтраль. Если основная коробка передач не может быть установлена в нейтральное положение, автомобиль нельзя буксировать ни при каких обстоятельствах.

Перед установкой на нейтраль убедитесь в том, что надлежащим образом и надежно задействован стояночный тормоз.

Примечание: *Ваш автомобиль оснащен постоянным полным приводом и замком блокировки рулевого управления. Во избежание повреждения автомобиля необходимо строго соблюдать следующие инструкции.*

Установка ключа зажигания в первое или второе положение на длительный период может привести к разрядке аккумуляторной батареи.

1. Прикрепите буксировочные приспособления к буксировочным проушинам автомобиля-эвакуатора.
   См. **БУКСИРОВОЧНЫЕ ПРОУШИНЫ**, стр. 303.
2. При включенном стояночном тормозе вставьте ключ зажигания и поверните его во второе положение.
3. Установите селектор передач в положение **N** (Нейтраль).
4. Поверните выключатель стартера в первое положение.
   Не выключайте зажигание.
5. При необходимости зажигание можно установить во второе положение для работы тормозных сигналов и указателей поворотов.
6. Перед буксировкой автомобиля отключите стояночный тормоз.

www.rangeroverclub.net

ВНИМАНИЕ

Не извлекайте ключ и не выключайте зажигание во время движения автомобиля.

При неработающем двигателе усилитель тормозов и усилитель рулевого управления не работают, поэтому потребуется большее усилие для нажатия педали тормоза и поворота рулевого колеса. Кроме того, увеличится тормозной путь.

Если вышеуказанные условия соблюдены, а раздаточная коробка остается включенной, автомобиль можно буксировать только на расстояние 50 км (30 миль) при максимальной скорости 50 км/ч (30 миль/ч).

www.rangeroverclub.net

www.rangeroverclub.net

КРЕПЛЕНИЕ НА ЭВАКУАТОРЕ ИЛИ В ПРИЦЕПЕ

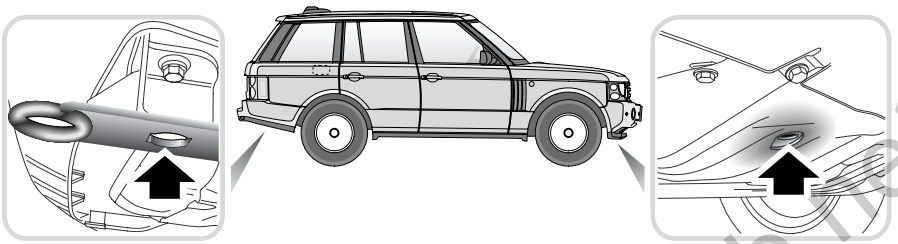

H6520G

Пары проушин крепления установлены на нижней части автомобиля – спереди (позади передних колес) и сзади (позади задних колес).
Не закрепляйте крюки или крепления буксировочной платформы на любом другом элементе автомобиля.

Примечание: *Передние и задние проушины крепления предназначены только для закрепления и не должны использоваться для буксировки.*

ВАЖНАЯ ИНФОРМАЦИЯ
Если автомобиль погружен на прицеп и электронные системы автомобиля работоспособны, электронную систему пневматической подвески (EAS) следует установить в положение высоты посадки. Это следует сделать до закрепления автомобиля в прицепе.

www.rangeroverclub.net

www.rangeroverclub.net

ТОЧКИ КРЕПЛЕНИЯ БАГАЖА

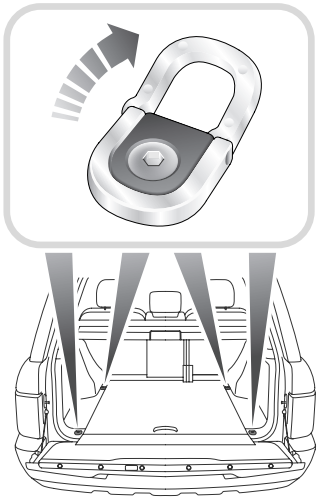

H4185

Для надежного крепления крупных предметов багажа на полу заднего багажника предусмотрены четыре точки крепления. Land Rover поставляет широкий спектр сертифицированных устройств крепления багажа.

ВНИМАНИЕ

Не перевозите незакрепленное оборудование, инструменты и багаж, который может перемещаться и стать причиной получения травм в случае аварии или экстренного маневрирования как на дороге, так и на бездорожье.

ВЕРХНИЕ БАГАЖНЫЕ ДУГИ

Среди дополнительного оборудования, сертифицированного компанией Land Rover, имеется широкий выбор верхних багажных дуг. Более подробную информацию о багажниках для установки на крыше, сертифицированных для применения на автомобиле, и советы по багажным системам, наиболее отвечающим вашим требованиям, можно получить у дилера или в техническом центре Land Rover.

Обязательно соблюдайте следующие меры предосторожности:

- **Максимальный** вес загрузки сертифицированных багажных дуг на крыше составляет 100 кг (220 фунтов) при движении по обычным дорогам и 50 кг (110 фунтов) при движении по бездорожью. Вышеуказанные значения включают в себя массу багажных дуг.
- Используйте только те верхние багажные дуги, которые предусмотрены для вашего автомобиля. При сомнении обратитесь к дилеру компании Land Rover или в её технический центр.

www.rangeroverclub.net

- Весь груз должен быть распределен равномерно, вплотную, с уклоном по направлению к передней части системы верхних багажных дуг.
- Надежно закрепляйте весь груз по периферии верхних багажных дуг.
- При любой поездке после 50 км (30 миль) пробега проверяйте надежность крепления груза.

ВНИМАНИЕ

Во избежание риска получения травм и угрозы жизни не позволяйте детям или взрослым находиться на верхних багажных дугах (или лестнице доступа к багажнику) во время движения автомобиля.

Если верхние багажные дуги загружены, возможно снижение устойчивости автомобиля, особенно на поворотах и при боковом ветре.

Поездки с загруженными верхними багажными дугами в условиях бездорожья не рекомендуются. Если при поездке по бездорожью необходимо загрузить верхние багажные дуги, обязательно снимите весь груз с верхних багажных дуг перед движением вдоль склона.

www.rangeroverclub.net

www.rangeroverclub.net

СИСТЕМЫ ПЕРЕДНЕГО ОСВЕЩЕНИЯ

Существует три типа систем фар:

- Галогенная фара дальнего/ближнего света с дополнительной галогенной лампой дальнего света
- Би-ксеноновые лампы дальнего/ближнего света с дополнительной галогенной лампой дальнего света.
- Адаптивная система переднего освещения (AFS).

Би-ксеноновые фары

В би-ксеноновых фарах используются ксеноновые лампы и для дальнего, и для ближнего света, в то время как галогенные лампы используются только для дальнего света. Заслонка, управляемая электромагнитным клапаном, изменяет направление луча ксеноновой фары, таким образом создавая либо дальний, либо ближний свет.

Срок службы би-ксеноновой лампы значительно больше, чем у обычной или галогенной лампы.

ВНИМАНИЕ

Двухрежимные ксеноновые блок-фары при работе сильно нагреваются. Если они недавно использовались, дайте им время, чтобы остыть.

Использованные ксеноновые лампы содержат вредную ртуть, представляющую опасность для здоровья.

Для воспламенения газа и пара, используемых в ксеноновых лампах, требуется очень высокое напряжение. Контакт с таким напряжением может привести к очень тяжелым травмам.

Замену и обслуживание ксеноновых ламп должен производить только квалифицированный специалист.

www.rangeroverclub.net

www.rangeroverclub.net

Адаптивная система переднего освещения (AFS)

AFS – это новая система освещения, предназначенная для улучшения видимости. Она состоит из двух основных компонентов: поворачивающихся блок-фар и статической лампы освещения поворотов с лучом, установленным на 45 градусов от центральной линии автомобиля.

Блок-фары могут поворачиваться влево или вправо, улучшая рассеивание света на поворотах дороги, и работают во всем диапазоне скоростей автомобиля. Кроме того, они реагируют в вертикальной плоскости при торможении или ускорении автомобиля, что улучшает их характеристики.

Эти устройства функционируют, когда двигатель работает, а главный переключатель фар находится в положении **3**. Они также работают, если главный переключатель фар находится в положении **4** (Авто), когда интенсивность окружающего света падает ниже установленного уровня.

Система получает сигналы о скорости движения автомобиля и значениях угла поворота рулевого колеса, определяя объем горизонтального вращения. Объем вращения выше при низких скоростях маневрирования и ниже – при увеличении скорости.

Если включена передача заднего хода, лампы поворачиваются в центральное положение и поворотная функция отключается.

При запуске двигателя можно увидеть, как поворачиваются фары в течение нескольких секунд в процессе самокалибровки.

Преимущества системы активного переднего освещения (AFS)

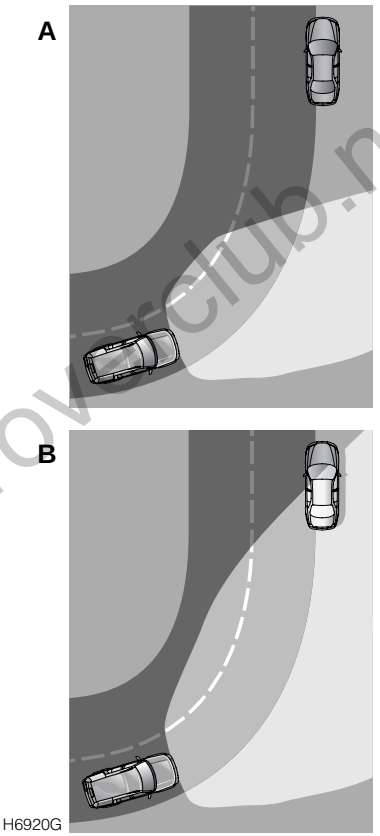

A. Показано распределение света у автомобиля, не оборудованного AFS.

B. Показано распределение света у автомобиля, оборудованного AFS.

www.rangeroverclub.net

Статическое освещение поворотов (SBL)

Дополнительное освещение обеспечивается статическими лампами для освещения поворотов, луч которых установлен под углом 45 градусов от центральной линии автомобиля.

Эти лампы расширяют луч фар при поворотах в нормальных условиях движения.

Система получает сигналы о скорости движения автомобиля и величине угла поворота рулевого колеса. На основе этих сигналов, система освещения может определять, в каком направлении поворачивает автомобиль, и включать соответствующую лампу SBL.

A. Показана зона освещения для автомобиля, не оборудованного SBL.

B. Показана зона освещения для автомобиля, оборудованного SBL.

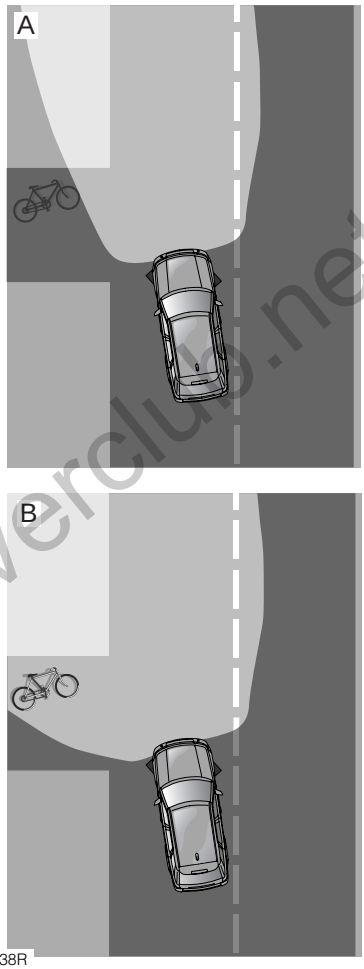

H6238R

Статическое освещение поворотов работает, когда система определяет поворот рулевого колеса на 70 и более градусов.

Статическое освещение поворотов отключается, когда скорость движения автомобиля превышает 70 км/ч (44 мили/ч) и заново включается только после снижения скорости до 60 км/ч (37 миль/ч).

Примечание: *Статическое освещение поворотов отключается, если автомобиль находится в неподвижном состоянии более двух минут или если селектор передач установлен в положение стоянки, нейтрали или заднего хода.*

www.rangeroverclub.net

РЕГЛАМЕНТНОЕ ОБСЛУЖИВАНИЕ

Регулярное и систематическое техническое обслуживание – основа долгой, надежной службы и эффективной эксплуатации автомобиля.

Ответственность за прохождение технического обслуживания несет владелец автомобиля, и вы, как владелец, должны обеспечивать проведение операций обслуживания, замену масла, проверки, замену тормозной и охлаждающей жидкостей по мере необходимости и в соответствии с рекомендациями производителя.

Требования к регламентному техническому обслуживанию автомобиля указаны в сервисной книжке. Большинство из необходимых работ по обслуживанию требует специальных знаний оборудования и предпочтительно, чтобы эти работы выполнялись у дилера или в техническом центре Land Rover.

Сервисная книжка

Сервисная книжка включает в себя раздел регистрации технического обслуживания, что позволяет хранить все сведения о проведенных видах обслуживания, замене масла и проверок на автомобиле. Этот раздел книжки также содержит графу для записей о заменах тормозной жидкости дилером или в техническом центре Land Rover.

После проведенного обслуживания и проверок проверьте наличие в книжке подписи и печати представителя дилера или технического центра Land Rover.

ОБСЛУЖИВАНИЕ, ВЫПОЛНЯЕМОЕ ВЛАДЕЛЬЦЕМ

В период между регламентным техническим обслуживанием и проверками необходимо выполнять ряд несложных проверок.
Эти проверки можно проводить самостоятельно, советы даны на следующих страницах.

О любых значительных или резких падениях уровня жидкости или неравномерном износе шин следует безотлагательно сообщать дилеру или в технический центр Land Rover.

Ежедневные проверки

- Работоспособность фонарей, звукового сигнала, указателей поворота, стеклоочистителей, омывателей и сигнализаторов.
- Работоспособность ремней безопасности и тормозов.
- Проверяйте днище кузова на предмет следов жидкости, свидетельствующих о наличии утечек.

  Подтек конденсата из системы кондиционирования воздуха – нормальное явление.

www.rangeroverclub.net

www.rangeroverclub.net

Еженедельные проверки

- Уровень масла в двигателе.

  Примечание: *Если автомобиль движется с высокими скоростями продолжительное время, уровень масла в двигателе следует проверять чаще.*
- Уровень тормозной жидкости.
- Уровень рабочей жидкости гидроусилителя рулевого управления.
- Уровень жидкости в бачке омывателя.
- Давление в шинах и их состояние.
- Работоспособность кондиционера.

Все характеристики и объемы жидкостей приведены в **СМАЗОЧНЫЕ МАТЕРИАЛЫ И РАБОЧИЕ ЖИДКОСТИ**, стр. 401.

ВНИМАНИЕ

Если ход педали тормоза необычно велик или наблюдается значительное уменьшение количества тормозной жидкости, немедленно обратитесь к дилеру или в технический центр Land Rover. Езда при таких условиях может привести к увеличению тормозного пути или полному отказу тормозов.

БЕЗОПАСНОСТЬ В ГАРАЖЕ

ВНИМАНИЕ

Разбирать или заменять какие-либо компоненты топливной системы разрешается только квалифицированным специалистам, имеющим соответствующую подготовку. Несоблюдение этого требования может привести к разливу топлива и, как следствие, высокой опасности возникновения пожара.

- **Нельзя находиться под автомобилем, если единственной опорой служит домкрат.**
- **Не подходите близко к моторному отсеку автомобиля с искрообразующими устройствами и лампами, не защищенными пожаробезопасным колпаком.**
- **Надевайте защитную одежду, в том числе, по мере необходимости, перчатки из непроницаемого материала.**
- **Снимите металлические браслеты и украшения перед работой в моторном отсеке.**
- **Не допускайте соприкосновения инструментов и металлических частей автомобиля с проводами или клеммами аккумуляторной батареи.**
- **Не оставляйте автомобиль с работающим двигателем в зоне без вентиляции – выхлопные газы токсичны и крайне опасны.**

www.rangeroverclub.net

ВНИМАНИЕ

После выключения двигателя вентиляторы системы охлаждения могут продолжать работать. При горячем двигателе вентиляторы системы охлаждения могут также начать работать после выключения двигателя и продолжать работу в течение периода до 10 минут.
При работе в моторном отсеке остерегайтесь вентиляторов.

- **Держите руки и части одежды подальше от приводных ремней и шкивов.**
- **Непосредственно после поездки не прикасайтесь к компонентам систем выпуска и охлаждения, пока двигатель не остынет.**
- **Не прикасайтесь к электрическим проводам и компонентам при работающем двигателе или включенном стартере.**

Токсичные жидкости

Используемые в автомобилях жидкости токсичны, поэтому не допускайте их употребления и контакта с открытыми ранами. В число таких жидкостей входят следующие: электролит, антифриз, рабочие жидкости для тормозов, сцепления и гидроусилителя, бензин, дизельное топливо, моторное масло и добавки в жидкость омывателя.

Для личной безопасности всегда читайте и соблюдайте все инструкции, указанные на наклейках и емкостях.

Отработанное моторное масло

Длительный контакт с моторным маслом может стать причиной серьезных кожных заболеваний, в том числе дерматита или рака кожи. После контакта всегда тщательно мойте руки.

Слив отработанного масла в канализацию, водоемы и на грунт противозаконен. Для утилизации отработанного масла и токсичных химикатов используйте специально отведенные для этого места.

www.rangeroverclub.net

www.rangeroverclub.net

СНИЖЕНИЕ ТОКСИЧНОСТИ ОТРАБОТАВШИХ ГАЗОВ

Автомобиль оснащен разнообразным оборудованием для снижения токсичности отработавших газов и отвода топливных паров, обеспечивающим соответствие требованиям местного законодательства. Вы должны помнить, что несанкционированная замена, модернизация или внесение изменений в конструкцию этого оборудования владельцем или на станции техобслуживания может быть противозаконной и может преследоваться по закону.

Кроме того, нельзя изменять регулировки двигателя.
Они установлены так, чтобы обеспечить соответствие автомобиля строгим нормам по токсичности отработавших газов. Неправильные регулировки двигателя могут неблагоприятно сказаться на выбросе выхлопных газов, на мощности двигателя и расходе топлива, а также стать причиной повышения температуры выхлопных газов и в результате повреждения катализатора и автомобиля.

ДИНАМОМЕТРИЧЕСКИЕ СТЕНДЫ

Поскольку автомобиль оборудован антиблокировочной системой тормозов и постоянным полным приводом, любые динамометрические испытания должны проводиться только квалифицированным специалистом, знакомым с динамометрическими испытаниями и процедурами безопасности (только на динамометрических стендах для полноприводных автомобилей), практикуемыми дилерами и техническими центрами Land Rover. Обратитесь за более подробной информацией к дилеру или в технический центр Land Rover.

www.rangeroverclub.net

www.rangeroverclub.net

ПОЕЗДКИ В ТЯЖЕЛЫХ УСЛОВИЯХ

При эксплуатации автомобиля в особо тяжелых условиях необходимо уделять большее внимание требованиям по обслуживанию.

Например: Если автомобиль используется для преодоления водных препятствий вброд, может потребоваться ежедневное обслуживание для обеспечения долговременной безопасности и надежной эксплуатации автомобиля.

Тяжелые условия эксплуатации включают в себя следующее:

- частые поездки на короткое расстояние (например, до 10 км [6 миль]), движение с частыми остановками и троганием или длительная работа двигателя на холостом ходу;
- поездки по пыльной и/или песчаной местности;
- поездки по неровным и/или грязным дорогам и/или преодоление водных препятствий;
- поездки при исключительно жаркой погоде;
- буксировка прицепа или поездки в горных условиях.

Обратитесь за консультацией к дилеру или в технический центр Land Rover.

ПОДГОТОВКА К ЗИМЕ

Перед наступлением зимы для предотвращения уплотнений дверей от примерзания нанесите смазку Carbaflo на уплотнения, проходящие через верх дверей.

Для сохранения защиты это действие следует повторять в начале каждой зимы. Дополнительную информацию можно получить у дилера или в техническом центре Land Rover.

www.rangeroverclub.net

www.rangeroverclub.net

ОТКРЫВАНИЕ КАПОТА

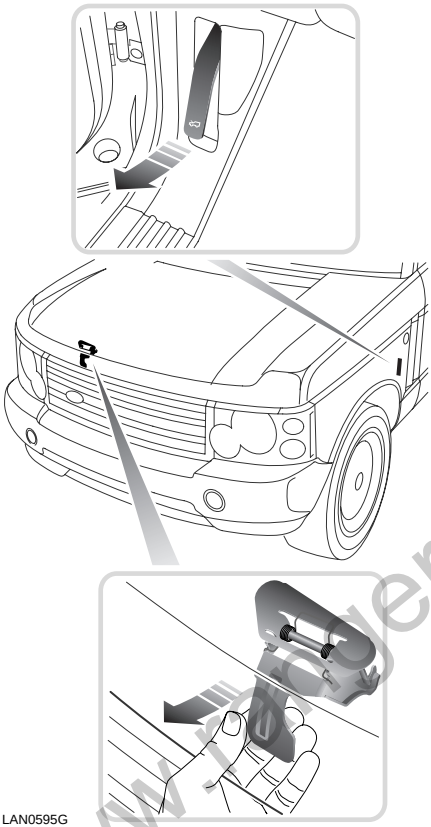

1. Изнутри автомобиля со стороны водителя потяните ручку разблокировки капота (см. врезку вверху рисунка).
2. Поднимите предохранительную защелку капота (нижняя врезка), поднимите крышку капота.

Закрывание капота

ВНИМАНИЕ

Не ездите с капотом, удерживаемым только одной предохранительной защелкой.

После закрытия капота убедитесь в полной фиксации защелки, попробовав приподнять передний край капота. Он должен быть полностью неподвижен.

www.rangeroverclub.net

www.rangeroverclub.net

ПРОВЕРКИ ЖИДКОСТЕЙ

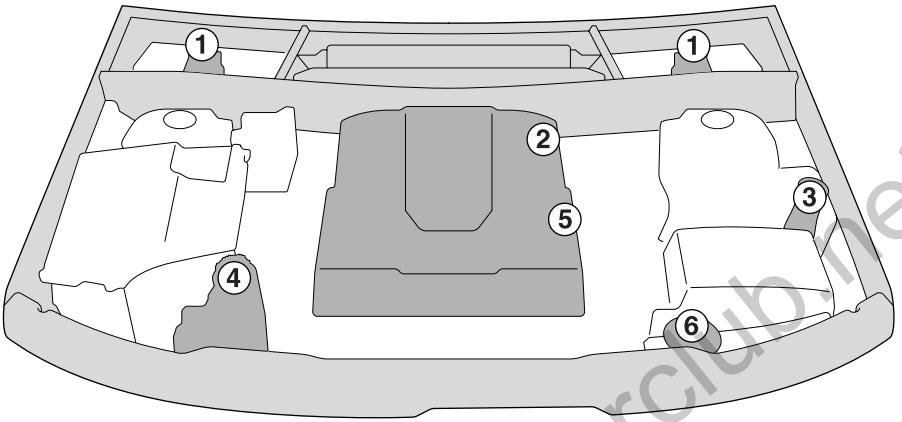

LAN0475G

Бензиновый двигатель

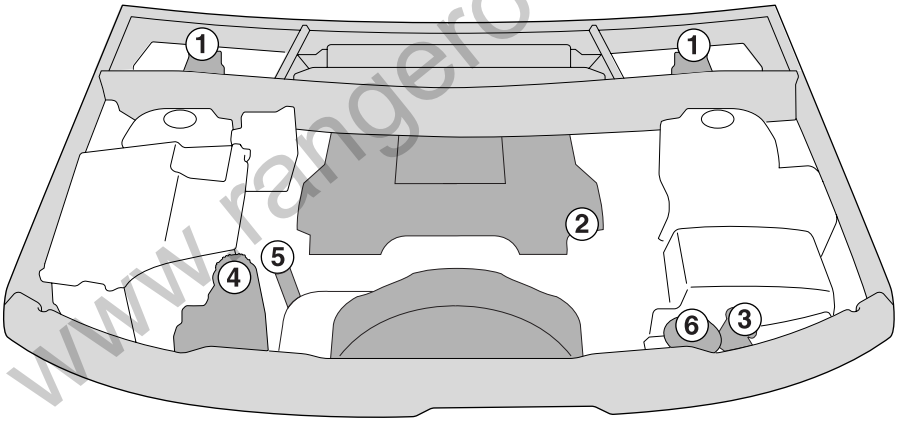

LAN0504G

Дизельный двигатель

www.rangeroverclub.net

ВНИМАНИЕ

При работе в моторном отсеке всегда соблюдайте меры предосторожности, указанные в БЕЗОПАСНОСТЬ В ГАРАЖЕ, стр. 313.

1. Бачок тормозной жидкости

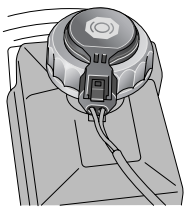

LAN0509G

Примечание: *Бачок тормозной жидкости расположен с правой стороны моторного отсека на праворульных автомобилях и с левой стороны на леворульных.*

2. Масляный фильтр

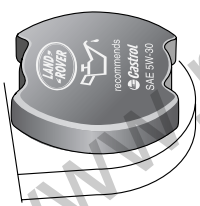

LAN0510G

3. Бачок омывателя

LAN0511G

4. Бачок охлаждающей жидкости

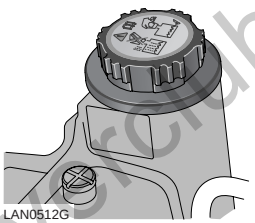

LAN0512G

5. Масляный щуп двигателя

LAN0513G

6. Бачок жидкости гидроусилителя рулевого управления

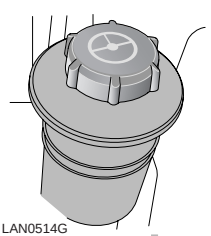

LAN0514G

www.rangeroverclub.net

ПРОВЕРКА И ДОЛИВКА

ВНИМАНИЕ

Старайтесь не проливать моторное масло на горячий двигатель. Это может привести к возгоранию!

Расход масла в двигателе зависит от многих факторов. Расход масла в дизельных двигателях несколько выше, чем в бензиновых.
При повышенных нагрузках двигатель также потребляет больше масла.

Проверяйте уровень масла еженедельно, на холодном двигателе, поставив автомобиль на горизонтальной площадке.

Примечание: *Если возникла необходимость проверки уровня масла на горячем двигателе, выключите его и дайте автомобилю постоять в течение пяти минут, чтобы масло слилось в поддон.*
Не запускайте двигатель.

Если уровень масла на щупе:

- ближе к верхней отметке, чем к нижней – доливка масла не требуется;
- ближе к нижней отметке, чем к верхней, добавить 0,5 литра (1 пинту) масла;
- ниже нижней отметки, долейте 1 литр (1,8 пинты) масла и повторно проверьте уровень масла через пять минут.

Предостережение: Езда при уровне моторного масла выше верхней или ниже нижней отметки на щупе может привести к повреждению двигателя.

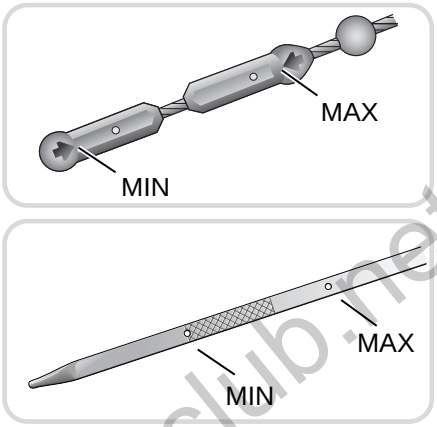

LAN0476G

1. Извлеките масляный щуп и тщательно протрите его.
2. Для проверки уровня полностью вставьте масляный щуп и извлеките снова. Не допускайте падения уровня ниже нижней отметки на масляном щупе.
3. Для доливки масла отверните крышку маслоналивной горловины и добавьте масла до уровня между верхней и нижней отметками на масляном щупе.

   Не переливайте масло. Удалите масло, пролитое в процессе заливки.
4. Снова проверьте уровень масла

www.rangeroverclub.net

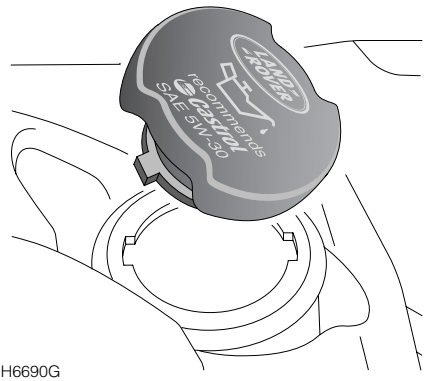

H6690G

Предостережение: Гарантия на автомобиль может быть аннулирована, если повреждение явилось следствием использования непригодного масла. Масла низкого качества и с истекшим сроком годности не обеспечивают защиту, необходимую для современных мощных двигателей.

Использование масла, не соответствующего требуемым техническим условиям, может стать причиной повышенного износа двигателя, отложения нагара и накипи и увеличения вредных выбросов. Это также может привести к повреждению двигателя.

Характеристики масла

Необходимо использовать масло, подходящее для климатических условий, в которых планируется эксплуатация автомобиля. Точные характеристики показаны в **СМАЗОЧНЫЕ МАТЕРИАЛЫ И РАБОЧИЕ ЖИДКОСТИ**, стр. 401. В случае сомнений проконсультируйтесь с представителем дилера или технического центра Land Rover.

www.rangeroverclub.net

www.rangeroverclub.net

ПРОВЕРКА И ДОЛИВКА ОХЛАЖДАЮЩЕЙ ЖИДКОСТИ

ВНИМАНИЕ

Не снимайте крышку наливной горловины на горячем двигателе – струя пара или горячей жидкости может привести к тяжелым травмам.

Отворачивайте крышку наливной горловины медленно, чтобы стравить давление перед полным снятием крышки.

Не допускайте попадания антифриза на горячий двигатель – это может вызвать пожар.

Предостережение: Не допускайте работы двигателя без охлаждающей жидкости.

Антифриз повреждает окрашенные поверхности; немедленно удалите пролитую жидкость впитывающим материалом и промойте место водным раствором автомобильного шампуня.

Не доливайте соленую воду. При поездках в местах, где водопроводная вода содержит соль, всегда ищите возможность залить пресную (дождевую или дистиллированную) воду.

Уровень охлаждающей жидкости в расходном бачке следует проверять, когда на центральном информационном дисплее отображается надпись **ПРОВ.УР.ОХЛ.ЖИД.**. Проверяйте уровень только при холодной системе.

Примечание: *В горячем состоянии охлаждающая жидкость расширяется. Это может привести к повышению уровня выше верхней отметки на боковой части расширительного бачка.*

При необходимости снять крышку горловины до полного охлаждения системы медленно отверните крышку, позволяя давлению воздуха уменьшаться постепенно.

www.rangeroverclub.net

www.rangeroverclub.net

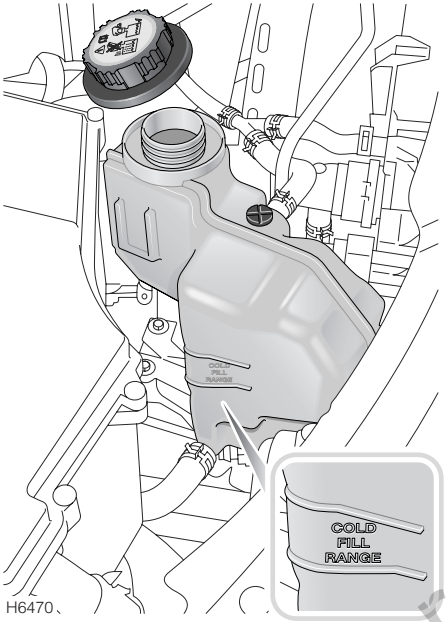

Добавьте 50-процентную смесь антифриза и воды. См. **СМАЗОЧНЫЕ МАТЕРИАЛЫ И РАБОЧИЕ ЖИДКОСТИ**, стр. 401. Залейте до отметки верхнего уровня, расположенной над текстом COLD FILL LEVEL на боковой части расширительного бачка. Отметки видны, если находиться перед автомобилем. Не обращайте внимания на охлаждающую жидкость, видимую в верхней части бачка.

После доливки убедитесь, что крышка бачка плотно закрыта.

Если уровень значительно понизился, возможна течь или перегрев. Обратитесь к дилеру или в технический центр Land Rover для проведения проверки.

Предостережение: Переполненный расширительный бачок может стать причиной избыточного давления и избыток жидкости может вылиться через крышку горловины.

www.rangeroverclub.net

www.rangeroverclub.net

АНТИФРИЗ

ВНИМАНИЕ

Антифриз токсичен и может вызвать летальный исход при глотании – держите емкость запечатанной и в недоступном для детей месте. Если вы подозреваете, что случайно проглотили антифриз, немедленно обратитесь за медицинской помощью.

Избегайте попадания антифриза на кожу и в глаза. Если такое случится, немедленно обильно промойте водой.

Антифриз содержит необходимые антикоррозийные добавки. Содержание антифриза в охлаждающей жидкости следует поддерживать на уровне 50 % ± 5 % круглый год (не только в холодных условиях). Для обеспечения антикоррозийных свойств охлаждающей жидкости содержание антифриза следует проверять ежегодно.

Плотность 50-процентного раствора антифриза при 20 °C (68 °F) составляет 1,068 и защищает от замерзания до –40 °C (–40 °F).

Следует регулярно менять антифриз независимо от пробега автомобиля (см. **сервисную книжку**). Несоблюдение этого правила может привести к коррозии радиатора и деталей двигателя.

Характеристики охлаждающей жидкости

Применяйте только 50 % раствор воды и соответствующего требованиям антифриза. См. **Система охлаждения двигателя**, стр. 402.

В экстренном случае, если невозможно использовать разрешенный антифриз, заправьте систему охлаждения чистой водой, но учтите фактор ослабления защиты от замерзания. Не доливайте или не заправляйте антифризом традиционного состава. При сомнении обратитесь к дилеру компании Land Rover или в ее технический центр.

Примечание: *Когда в экстренном случае добавлена чистая вода, загорается индикатор низкого уровня охлаждающей жидкости, если соотношение антифриза и воды непропорционально. Этот индикатор погаснет, когда пропорция воды и антифриза будет равна 50 %. Это следует сделать при первой возможности.*

www.rangeroverclub.net

ТОРМОЗНАЯ ЖИДКОСТЬ

ВНИМАНИЕ

Тормозная жидкость высокотоксична – храните емкости запечатанными, в недоступном для детей месте. Если вы подозреваете, что случайно проглотили тормозную жидкость, немедленно обратитесь за медицинской помощью.

При попадании тормозной жидкости на кожу или в глаза немедленно обильно промойте водой.

Исключите попадание жидкости на горячий двигатель – может произойти пожар.

Не совершайте поездок при уровне жидкости ниже отметки MIN.

Предостережение: Тормозная жидкость повреждает окрашенные поверхности; немедленно удалите пролитую жидкость впитывающим материалом и промойте место водным раствором автомобильного шампуня.

Проверка

При нормальной эксплуатации уровень жидкости в бачке может несколько понизиться из-за износа тормозных колодок, но не должен опускаться ниже отметки **MIN**. Любое существенное снижение уровня тормозной жидкости указывает на утечку в системе. В этом случае поездки на автомобиле недопустимы. Обратитесь к дилеру Land Rover.

ВНИМАНИЕ

Если ход педали тормоза увеличивается или происходит значительное падение уровня жидкости, немедленно обратитесь к дилеру или в технический центр Land Rover.

Проверяйте уровень жидкости не реже одного раза в неделю на автомобиле, стоящем на ровной поверхности (при большом пробеге или тяжелых условиях эксплуатации – чаще). Уровень можно проверить, не снимая крышки, через прозрачную стенку бачка.

www.rangeroverclub.net

www.rangeroverclub.net

Доливка

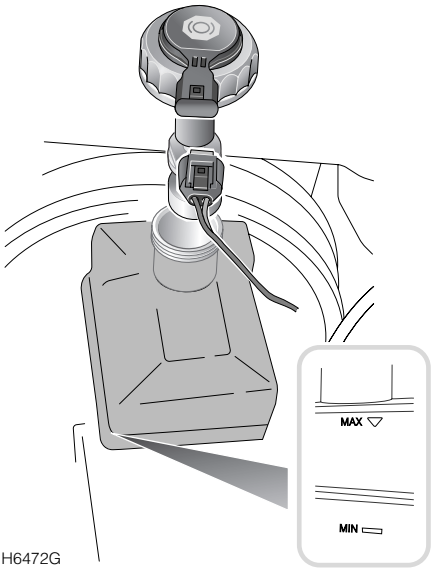

Перед снятием крышки вытрите ее насухо, чтобы исключить попадание грязи в бачок. Отверните крышку (1/8 оборота) и заполните бачок до отметки **MAX** тормозной жидкостью, соответствующей характеристикам DOT 4. Полные характеристики – см. **СМАЗОЧНЫЕ МАТЕРИАЛЫ И РАБОЧИЕ ЖИДКОСТИ**, стр. 401.

Применяйте только новую жидкость из герметичной емкости (старые жидкости из открытых емкостей, или слитые из системы ранее, впитывают влагу, что может негативно отразиться на характеристиках, поэтому их нельзя использовать). **Не переливайте тормозную жидкость.**

Тормозную жидкость следует регулярно полностью менять независимо от пробега. См. **Сервисную книжку**.

Свободный ход педали тормоза: Нерегулируемый свободный ход.

www.rangeroverclub.net

www.rangeroverclub.net

ЖИДКОСТЬ ГИДРОУСИЛИТЕЛЯ РУЛЕВОГО УПРАВЛЕНИЯ

ВНИМАНИЕ

Жидкость гидроусилителя рулевого управления высокотоксична – храните емкости запечатанными, в недоступном для детей месте. Если вы подозреваете, что случайно проглотили жидкость, немедленно обратитесь за медицинской помощью.

При попадании жидкости на кожу или в глаза немедленно обильно промойте водой.

Избегайте проливания жидкости на горячий двигатель – это может привести к возгоранию.

Предостережение: Жидкость гидроусилителя повреждает окрашенные поверхности: Немедленно удалите пролитую жидкость впитывающим материалом и промойте место водным раствором автомобильного шампуня.

Проверка и доливка

Проверяйте уровень и доливайте только при выключенном двигателе и охлажденной системе, убедитесь, что рулевое колесо не повернуто после остановки двигателя.

Уровень можно проверить, не снимая крышки, через прозрачную стенку бачка, когда автомобиль находится на ровной поверхности.

Поддерживайте уровень жидкости между отметками MIN и MAX на бачке.

Если требуется доливка, протрите крышку досуха во избежание попадания грязи в бачок. Снимите крышку и долейте в бачок жидкость до отметки MAX.

www.rangeroverclub.net

www.rangeroverclub.net

Не заполняйте выше отметки MAX на боковой части бачка.

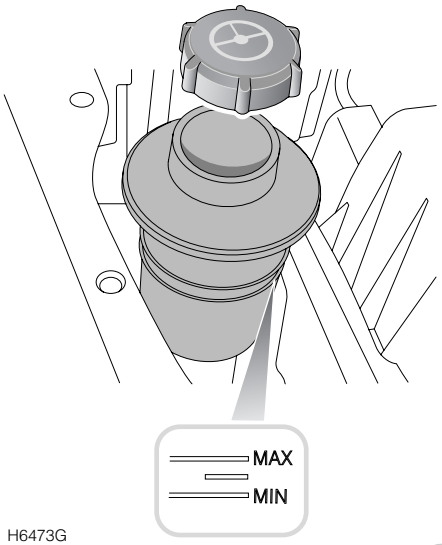

Аварийная работа

В случае заметного или неожиданного падения уровня жидкости необходимо обратиться к квалифицированному специалисту дилера/технического центра Land Rover.

Если уровень жидкости падает медленно, ее можно долить до верхней отметки, чтобы была возможность доехать до ближайшего дилера/технического центра Land Rover.

Если уровень жидкости упал ниже нижней отметки, заполните бачок перед запуском двигателя, в противном случае может выйти из строя рулевой насос.

Предостережение: Двигатель нельзя запускать, если уровень жидкости опустился ниже минимальной отметки. Может произойти серьезная поломка насоса.

www.rangeroverclub.net

www.rangeroverclub.net

ДОЛИВКА ЖИДКОСТИ ОМЫВАТЕЛЯ ВЕТРОВОГО СТЕКЛА

Доливка жидкости

ВНИМАНИЕ

Если автомобиль эксплуатируется при температурах ниже 5 °C (40 °F), применяйте жидкость омывателя с защитой от замерзания. В холодную погоду использование жидкости без защиты от замерзания может привести к ухудшению обзора через ветровое стекло и повышению риска столкновения.

Некоторые жидкости для омывателя ветрового стекла легко воспламеняются. Особенно опасно попадание искры в жидкости с высокой концентрацией или неразбавленной жидкости.
Не допускайте попадания жидкости омывателя на источники открытого пламени и искрообразования.

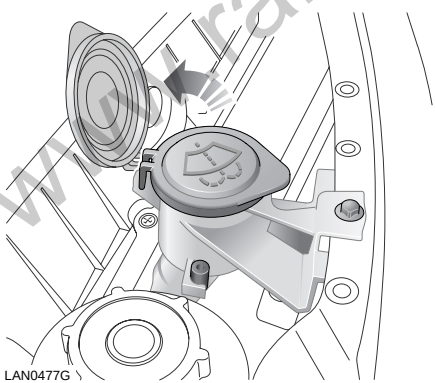

Из бачка омывателя ветрового стекла жидкость подается на жиклеры переднего и заднего стекла, а также на жиклеры омывателя фар.

Проверяйте уровень в бачке не реже одного раза в неделю и доливайте раствор воды и жидкости Land Rover Parts STC 8249 Screenwash. Перед доливкой желательно предварительно смешать рекомендованные количества воды и жидкости в отдельной емкости, соблюдая инструкции на емкости с жидкостью. Для предотвращения замерзания при низкой температуре необходимо использовать одобренную жидкость для омывателей ветрового стекла.

Предостережение: Не применяйте антифриз или водный раствор уксуса в бачке омывателя – антифриз повреждает окрашенные поверхности, а уксус может повредить насос омывателя ветрового стекла.

Предостережение: В результате проливания жидкости омывателя на кузовные панели они могут обесцвечиваться. Старайтесь избегать проливания, особенно при использовании неразбавленных жидкостей или растворов с высокой концентрацией. В случае проливания немедленно промойте данное место водой.

www.rangeroverclub.net

ЖИКЛЕРЫ ОМЫВАТЕЛЯ

Периодически включайте омыватель для проверки работоспособности жиклеров и их ориентации.

Жиклеры омывателя ветрового стекла настроены при изготовлении и не требуют регулировки. Но если регулировка необходима, вставьте иглу в отверстие жиклера и аккуратно переместите каждый жиклер в положение, из которого струя направляется прямо на центр ветрового стекла.

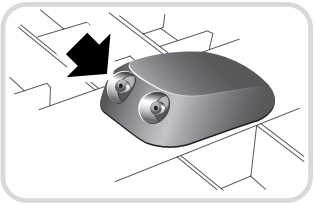

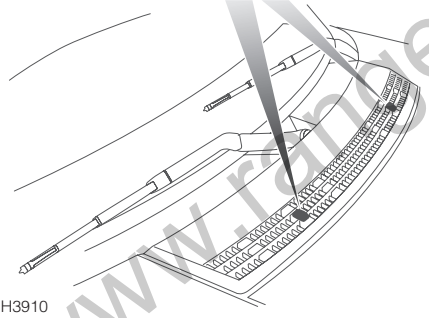

H3910

Жиклеры омывателя заднего стекла, расположенные на рычаге стеклоочистителя, не регулируются.

ВНИМАНИЕ

При засорении жиклера вставьте в него иглу или тонкую нить проволоки для прочистки от засорения. Не включайте жиклеры омывателя во время их регулировки. Жидкость омывателя ветрового стекла опасна для глаз и кожи.

Всегда читайте инструкции производителя жидкости омывателя и соблюдайте их.

ОМЫВАТЕЛИ ФАР

Жиклеры омывателя настроены при изготовлении и не требуют регулировки.

Предостережение: Во избежание замерзания заливайте в бачок растворитель омывателя стекла одобренной марки.

www.rangeroverclub.net

www.rangeroverclub.net

ЗАМЕНА ЩЕТОК СТЕКЛООЧИСТИТЕЛЯ

При замене используйте только щетки стеклоочистителя идентичные оригинальным щеткам.

Смазки, силиконовые продукты и нефтепродукты ухудшают свойства щетки стеклоочистителя. Промывайте щетки стеклоочистителя теплым мыльным раствором воды и периодически проверяйте их состояние.

Если на резине видны следы повреждений или трещины, или если стеклоочистители оставляют полосы или неочищенные зоны на ветровом стекле, следует заменить щетки.

Регулярно очищайте ветровое стекло одобренным средством для очистки стекла, а перед установкой замененных щеток стеклоочистителя проверяйте чистоту стекла.

Щетки передних стеклоочистителей

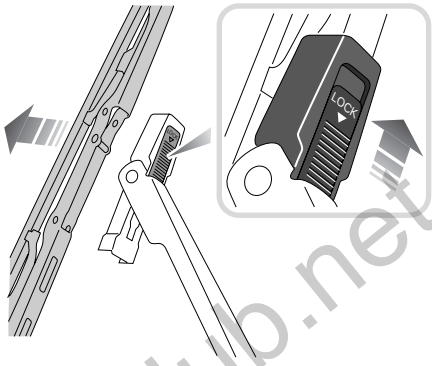

H3912

Поднимите рычаг стеклоочистителя над ветровым стеклом. Отсоедините щетку, протолкнув пластину фиксатора (см. врезку на рисунке) в положение «разблокировано».

Установка новой щетки производится в обратном порядке. Перед возвратом стеклоочистителя на ветровое стекло убедитесь в надежной фиксации щетки.

www.rangeroverclub.net

www.rangeroverclub.net

Щетка заднего стеклоочистителя

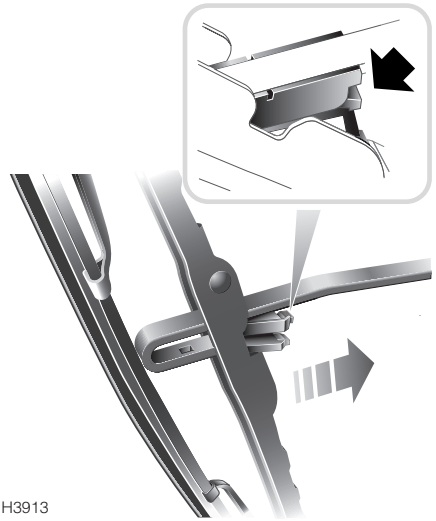

Поднимите рычаг стеклоочистителя от заднего стекла и поверните щетку в сборе в сторону от рычага.
Для разблокировки щетки нажмите на пластину (указано стрелкой на вставке) и переместите ее с конца рычага стеклоочистителя. Аккуратно установите рычаг в его рабочее положение.

Для замены установите рычаг стеклоочистителя в отверстие посередине щетки и с усилием протолкните в посадочное положение, пока зажимы щетки не зафиксируются.

www.rangeroverclub.net

www.rangeroverclub.net

ПРЕДУПРЕЖДАЮЩИЕ СИМВОЛЫ НА АККУМУЛЯТОРНОЙ БАТАРЕЕ

На аккумуляторной батарее находится ярлык с определенным количеством предупреждающих символов. Предупреждающие символы следующие:

Не курить, не пользоваться открытым пламенем и искрообразующими устройствами (красный).

Защитить глаза (синий).

Беречь от детей (красный).

Взрывоопасный газ (желтый).

Аккумуляторная кислота (желтый).

БЕЗОПАСНОСТЬ АККУМУЛЯТОРНОЙ БАТАРЕИ

ВНИМАНИЕ

При работе с аккумуляторной батареей всегда защищайте глаза.

Аккумуляторная батарея содержит корродирующую и ядовитую кислоту. Если произошло проливание:

- **На одежду или кожу – немедленно снимите загрязненную одежду, обильно промойте кожу водой и срочно обратитесь за медицинской помощью.**
- **В глаза – немедленно промойте чистой водой в течение не менее 15 минут. Срочно обратитесь за медицинской помощью.**

Попадание в организм аккумуляторной кислоты может привести к летальному исходу, если не предпринять немедленных действий – срочно обратитесь за медицинской помощью.

При обычном использовании аккумуляторные батареи выделяют взрывоопасный газ – не допускайте нахождения в моторном отсеке источников пламени и искрообразования.

Не пытайтесь запустить автомобиль, если есть подозрение на замерзание электролита в аккумуляторной батарее.

www.rangeroverclub.net

В целях личной безопасности при работе в моторном отсеке снимите все металлические украшения и драгоценности и не допускайте клеммам аккумуляторной батареи или проводам автомобиля соприкасаться с инструментами и металлическими частями автомобиля.

Полюсные штыри, клеммы и соответствующие вспомогательные средства содержат свинец и его соединения. После работы мойте руки.

Принимайте меры предосторожности при работе с вращающимися компонентами двигателя.

www.rangeroverclub.net

www.rangeroverclub.net

ОБСЛУЖИВАНИЕ АККУМУЛЯТОРНОЙ БАТАРЕИ

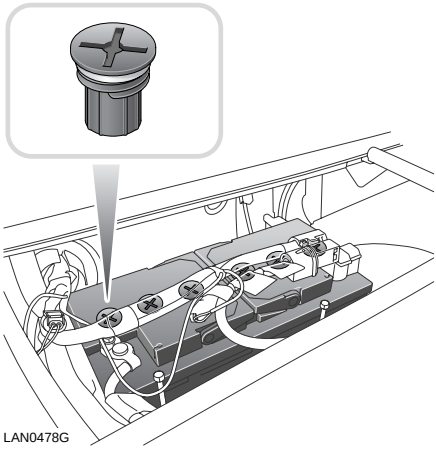

ВНИМАНИЕ

Пробки банок батареи и вентиляционная трубка должны быть всегда на месте, когда батарея находится в автомобиле. Неустановка или неправильная установка этих компонентов представляет собой потенциальную опасность. Убедитесь в отсутствии изгибов и повреждений вентиляционной трубки.

Если аккумуляторная кислота попадает на кожу или в глаза, немедленно промойте холодной водой и обратитесь к доктору.

Никогда не заряжайте и не усиливайте замерзшую аккумуляторную батарею.

Перед отсоединением клемм аккумуляторной батареи выключите зажигание. Всегда отсоединяйте клемму массы первой, а подсоединяйте последней.

Не допускайте попадания кислоты аккумуляторной батареи на окрашенные поверхности и ткани.

В моторном отсеке устанавливается аккумуляторная батарея, специально разработанная для этого автомобиля и требующая меньшего обслуживания.

В условиях жаркого климата необходимо чаще проверять уровень и состояние электролита.
При необходимости можно доливать в батарею дистиллированную воду.

Следует по мере возможности чистить внутреннюю часть аккумуляторной батареи от грязи и смазки.

Примечание: *Срок службы аккумуляторной батареи зависит от условий ее зарядки. Для оптимального срока службы ее следует постоянно содержать в достаточно заряженном состоянии.*

Примечание: *Не подсоединяйте 12-вольтовое оборудование (например, 12-вольтовую лампу) к терминалам аккумуляторной батареи. Пользуйтесь одной из розеток автомобиля для вспомогательных устройств для подключения устройств, сертифицированных компанией Land Rover.*

www.rangeroverclub.net

Замена батарей

ВНИМАНИЕ

Заменяйте батарею только на батарею того же типа и тех же характеристик, что и оригинальная. Другая батарея может отличаться по размеру или расположению терминалов и представлять опасность воспламенения при ее подсоединении к системе электрооборудования автомобиля.

Утилизация батареи

Использованные батареи следует утилизировать. Ввиду опасности батареи следует получить консультацию об утилизации у дилера или в техническом центре Land Rover или у местных властей.

ОТСОЕДИНЕНИЕ, ЗАРЯДКА, СНЯТИЕ И ЗАМЕНА БАТАРЕИ

ВНИМАНИЕ

Положительный (+) терминал оборудован пиротехническим зарядом, предназначенным для отсоединения батареи в качестве меры безопасности в случае сильного столкновения. Поэтому зарядку и снятие батареи должен производить только квалифицированный персонал.

Иногда может возникнуть необходимость отсоединить батарею:

- Выключите зажигание и извлеките ключ.
- Подождите не менее двух минут перед началом процедуры отсоединения. Убедитесь в наличии пульта дистанционного управления, поскольку может потребоваться отключение звуковой сигнализации.
- Отсоедините провод только от минусового (–) терминала батареи.
- Перед подсоединением батареи подождите две минуты.

Если после подсоединения батареи сработает сигнализация, отключите ее при помощи пульта дистанционного управления.

Последствия отсоединения батареи

После отсоединения и последующего подсоединения батареи часть систем автомобиля автоматически обнулится. Это может занять несколько минут и в некоторых системах датчики должны обнаружить определенные действия во время поездки перед возобновлением работоспособности. Это абсолютно не влияет на безопасную эксплуатацию автомобиля.

www.rangeroverclub.net

ОБСЛУЖИВАНИЕ ШИН

ВНИМАНИЕ

Использование дефектных шин опасно. Не ездите с поврежденными, чрезмерно изношенными или неправильно накачанными шинами.

Не допускайте загрязнения шин автомобильными жидкостями, т.к. они могут повредить их.

Избегайте буксования колес. Это может привести к повреждению структуры шин и выходу их из строя.

Если буксование колес неизбежно из-за потери сцепления с поверхностью (например, в глубоком снегу), не превышайте скорость 50 км/ч (30 миль/ч).

Все шины автомобиля (включая шину запасного колеса) следует регулярно проверять на предмет повреждений, износа и деформации. Если вы не можете самостоятельно оценить состояние шины, проверьте ее немедленно в мастерской по ремонту шин, у дилера или в техническом центре Land Rover.

Износ шин

Правильная манера вождения способствует увеличению пробега шин и позволяет избежать ненужных повреждений.

- Всегда обеспечивайте надлежащее давление в шинах.
- Обязательно соблюдайте требования по ограничению скорости и рекомендуемые скорости на поворотах.
- Избегайте резкого трогания и разгона.
- Избегайте крутых поворотов и резких торможений.
- По мере возможности избегайте выбоин и препятствий на дороге.
- Не ездите по бордюрам и не притирайтесь к ним шинами при парковке.

www.rangeroverclub.net

www.rangeroverclub.net

Индикаторы износа

LAN0330G

ВНИМАНИЕ

Индикаторы износа показывают точку минимальной глубины протектора. При износе шины до этого уровня ухудшаются ее сцепление с дорогой и способность к вытеснению воды.

Предостережение: Если износ рисунка протектора неравномерен или если шина чрезмерно изношена, следует проверить автомобиль у дилера или в техническом центре Land Rover.

Примечание: *После поездки по бездорожью необходимо проверять состояние шин. Сразу же после выезда на нормальное твердое дорожное полотно остановите автомобиль и проверьте, не повреждены ли шины.*

Если протектор изношен примерно до 1,6 мм, на его поверхности появляется индикатор износа. Он представляет собой резиновую ленту, проходящую через весь протектор, и служит визуальным указателем.

Как только индикатор становится видимым, шину следует заменить, или раньше, если замена требуется по законодательству.

Примечание: *Глубину протектора следует регулярно проверять, причем в некоторых случаях чаще, чем только при плановом обслуживании.*

Старение шин

Со временем шины стареют, даже если они не используются. Рекомендуется заменять шины в основном каждые шесть лет при нормальном уходе. Нагрев в жарком климате или частные условия высокой нагрузки могут ускорить процесс старения.

При замене всех шин следует заменить также и шину запасного колеса из-за ее старения.

www.rangeroverclub.net

www.rangeroverclub.net

Прокол шин

ВНИМАНИЕ

Не ездите с проколотой шиной. Даже если проколотая шина не выпускает воздух, она небезопасна, поскольку может спустить неожиданно в любое время.

Не все проколы приводят к немедленному спусканию шин. Поэтому важно регулярно проверять все шины на отсутствие повреждений и посторонних предметов.

Если при езде неожиданно появилась вибрация или изменилась управляемость, немедленно уменьшите скорость. Не тормозите резко, не выполняйте резких маневров и поворотов. Двигайтесь медленно к месту съезда с дороги и остановите автомобиль.

Примечание: *Движение автомобиля к безопасной зоне может стать причиной повреждения проколотой шины, но безопасность людей важнее.*

Проверяйте шины на предмет признаков проколов, повреждений или недостаточного давления.
Если найдены повреждения или деформация, шину следует заменить. Если нет запасной шины, автомобиль следует доставить в мастерскую по ремонту шин, к дилеру или в технический центр Land Rover

Замена шин

ВНИМАНИЕ

Не устанавливайте шины с диагональным кордом.

Не устанавливайте камерные шины.

Не производите перестановки шин на автомобиле. Шины прирабатываются к специфическим характеристикам положения каждого колеса. Перестановка может негативно повлиять на управляемость автомобиля и сцепление шин с дорогой.

Всегда устанавливайте шины одного типа и, по мере возможности, одинаковой марки и рисунка протектора.

Для замены используйте только колеса марки Land Rover.
Это обеспечивает соответствие расчетным характеристикам автомобиля при езде как по дороге, так и по бездорожью.

Если другого выхода нет и приходится использовать шины, не рекомендованные Land Rover, прочтите и строго соблюдайте инструкции производителя шин.

Идеально лучше всего заменять шины сразу на всех четырех колесах.
Если это невозможно, заменяйте шины парами (передние и задние).
После замены шин следует отбалансировать колеса и проверить их геометрию.

www.rangeroverclub.net

Характеристики шин для вашего автомобиля указаны на информационной табличке с данными о шинах. См. **Информационная табличка с данными о шинах**, стр. 343. Для пояснений информации на этих табличках см. **КОЛЕСА И ШИНЫ**, стр. 405.

Направленные шины

Шины с указанием направления вращения предназначены для использования при вращении вперед (при движении автомобиля вперед).

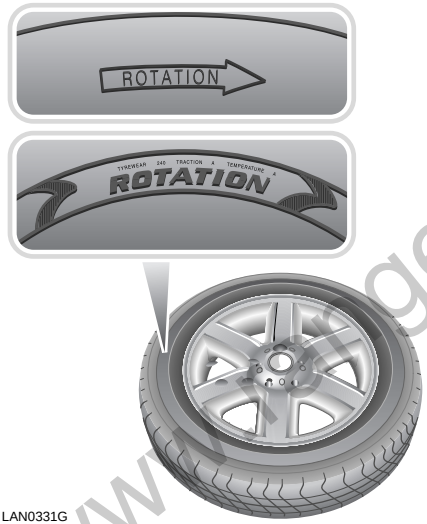

Типичные индикаторы направленных шин

Шина запасного колеса

ВНИМАНИЕ

Если используется запасное колесо, следует управлять автомобилем осторожно и с пониженной скоростью (не более 80 км/ч [50 миль/ч]). Следует как можно скорее установить стандартное колесо и шину, кроме того, одновременно на автомобиль допускается установка только одного запасного колеса.

www.rangeroverclub.net

www.rangeroverclub.net

Давление в шинах

ВНИМАНИЕ

Если автомобиль стоит под яркими солнечными лучами или эксплуатируется при высокой температуре воздуха, не уменьшайте давление в шинах, вместо этого переставьте автомобиль в тень и дайте шинам остыть перед проверкой давления.

Недостаточное давление приводит к чрезмерной деформации и неравномерному износу шин. Это может привести к неожиданному выходу шины из строя. Избыточное давление приводит к жесткой езде, неравномерному износу шин и ухудшению управляемости.

Если в горячей шине давление соответствует рекомендуемому или ниже его, то в остывшей шине оно падает до опасного уровня.

Правильно накачанные шины обеспечат продолжительный срок службы шин, комфортную езду, экономный расход топлива и управляемость.

Шины с пониженным давлением быстрее изнашиваются, могут серьезно влиять на характеристики управления автомобиля и расход топлива, а также увеличивают риск повреждения шины. Шины с повышенным давлением приводят к более жесткой езде и неравномерному износу.

Давление в шинах следует проверять не менее одного раза в неделю при езде по нормальным дорогам и ежедневно при езде по бездорожью.

Определить, правильно ли накачана шина, визуально невозможно.

Рекомендуемые значения давления в шинах указаны на табличкена стойке B кузова со стороны водителя (видна при открытой двери водителя). См. **Информационная табличка с данными о шинах**, стр. 343.

Значение давления в шинах, указанное на информационной табличке с данными о шинах, считается рекомендованным давлением холодных шин для полной разрешенной массы автомобиля, измеренным на **холодных** шинах, после того как автомобиль простоял не менее 3 часов или после поездки на расстояние менее 5 км (3 миль).

Проверяйте давление (в том числе в шине запасного колеса) на холодных шинах и не забывайте, что достаточно проехать всего лишь1,5 км (1 милю) и шины нагреются настолько, что давление в них существенно изменится.

При поездке на расстояние более 5 км (3 миль) шины и воздух внутри них нагревается, поэтому повышение давление выше рекомендуемого для холодных шин является нормальным явлением. При проверке давления в шинах в таких условиях не уменьшайте давление воздуха.

www.rangeroverclub.net

Примечание: *В нагретых шинах давление воздуха увеличивается естественным образом; при необходимости проверки давления в теплых шинах (после поездки) следует учитывать возможность повышения давления до 30 – 40 кПа (0,3 – 0,4 бар) (4 – 6 фунт-сил/дюйм²). В таких условиях не стравливайте воздух из шин и не пытайтесь привести давление в соответствие с давлением рекомендованным для холодных шин.*

Примечание: *Давление в шине запасного колеса должно быть установлено до высшего значения, рекомендованного для данной комбинации колес/шин и вашего автомобиля, и отрегулировано после установки.*

Примечание: *При буксировке тяжелых прицепов или загрузке автомобиля при буксировке дополнительная нагрузка на сцепное устройство может способствовать превышению допустимой нагрузки на шины полной разрешенной массы автомобиля. Это допускается при условии, что скорость движения не превышает 100 км/ч (60 миль/ч), а давление в шинах задних колес повышено по крайней мере на 20 кПа (3 фунт-силы/дюйм²). Это исключает ситуации, когда используется временное запасное колесо, при использовании которого максимально допустимая скорость составляет 80 км/ч (50 миль/ч), а давление должно поддерживаться на уровне значениий, указанных на информационной табличке с данными о шинах. См.* ***Информационная табличка с данными о шинах****, стр. 343.*

Проверка давления в шинах

По мере возможности проверяйте давление в шинах, когда они холодные, выполняя следующие процедуры:

1. Снимите колпачок вентиля.
2. Надежно установите манометр/накачивающий насос на вентиль.
3. Проверьте давление в шине по манометру. При необходимости докачайте шину.
4. После подкачки шины снимите манометр с вентиля и заново установите его для проверки давления.

   Невыполнение этого условия (снятие и повторная установка) может привести к неверным показаниям манометра.
5. Если давление слишком велико, снимите манометр с вентиля и выпустите воздух из шины, нажав на центр вентиля.

   Заново установите манометр на вентиль и проверьте давление. Если давление по-прежнему не соответствует правильному, повторите процедуру и проверьте снова.
6. Установите колпачок вентиля.

Примечание: *В некоторых странах запрещено движение с недостаточным давлением в шинах.*

Вентили

Плотно закручивайте колпачки – они предотвращают попадание в вентиль грязи. При проверке давления также проверьте вентиль на течь (послушайте, нет ли шипения).

www.rangeroverclub.net

Информационная табличка с данными о шинах

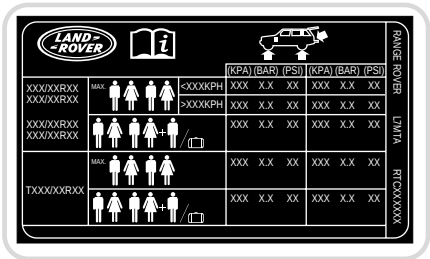

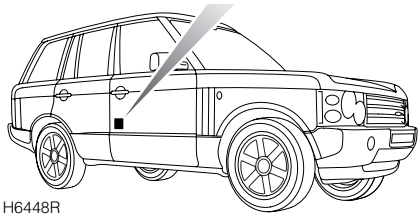

H6448R

Табличка давления в шинах видна на стойке позади водительской двери (известной также как стойка B). Она содержит информацию, относящуюся к колесам и шинам, установленным на автомобиль при сборке.

Эта табличка содержит информацию, относящуюся к размерам шин и колес вместе с рекомендуемыми значениями давления для всех комбинаций колес и шин.

Зависимость давления в шинах от температуры воздуха

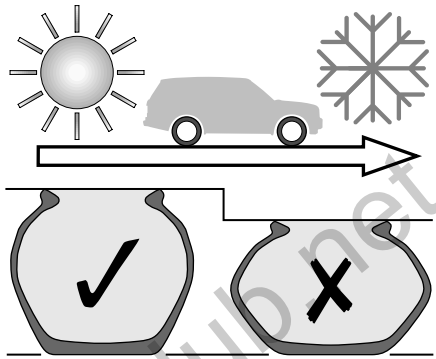

LAN0599G

Если температура окружающего воздуха падает, давление в шинах уменьшается и может упасть ниже установленного предела. Это следует учитывать при поездках в регионах с низкими температурами.

Пониженное давление приводит к уменьшению высоты боковины, что вызывает неравномерный износ и повышает риск повреждения шины.

Давление в шинах можно отрегулировать перед поездкой в регионе с низкой температурой. Можно также отрегулировать давление в шинах после въезда в регион с низкой температурой.

Примечание: *Если давление в шинах регулируется после въезда в регион с низкой температурой, перед регулировкой следует дать автомобилю постоять не менее одного часа.*

Давление в шинах следует увеличивать на 0,14 бар/14 кПа (2 фунт-силы/дюйм^2) на каждые 10 °C (20 °F) уменьшения температуры.

www.rangeroverclub.net

Деформация типа «плоские пятна»

Если автомобиль остается неподвижным в течение длительного периода при высокой температуре, на шинах может появиться деформация типа «плоские пятна». При езде на автомобиле с такой деформацией появляется вибрация, которая постепенно исчезает по мере того как шины вновь приобретают свою исходную форму.

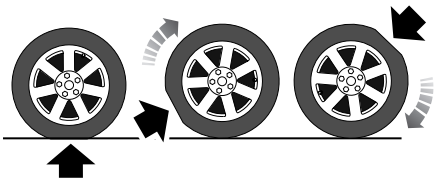

LAN0600G

Для сведения к минимуму появление «плоских пятен» можно увеличить давление в шинах.

Давление в шинах следует увеличивать на 0,14 бар/14 кПа (2 фунт-силы/дюйм²) на каждые 10 °C (20 °F) увеличения температуры.

Долгосрочное хранение

При долгосрочном хранении появление «плоских пятен» можно сократить увеличением давления в шинах до максимального значения, указанного на боковинах шин.

Примечание: *Перед поездкой давление в шинах следует уменьшить до нормального значения.*

Сочетания шин и колес с улучшенными характеристиками

Предостережение: Автомобиль может быть укомплектован колесами с улучшенными характеристиками и низкопрофильными шинами – сочетание, дающее улучшенную управляемость при движении по сухим дорогам и повышенное сопротивление аквапланированию.

Протектор низкопрофильных высокоскоростных шин содержит более мягкий состав.
При агрессивной манере управления автомобилем у них может повышаться износ и сокращаться срок службы по сравнению с шинами других типов. Такие сочетания колес и шин более подвержены повреждению при езде по бездорожью. Это сочетание менее пригодно для езды по льду и снегу, чем шины M и S. Когда этого требуют погодные условия, шины улучшенных характеристик следует заменять на зимние шины.

www.rangeroverclub.net

www.rangeroverclub.net

ИСПОЛЬЗОВАНИЕ ЗИМНИХ ШИН

Зимние шины более подходят для сложных погодных условий при низких температурах, снега и льда, и заметно улучшают управляемость автомобиля в таких условиях.

Зимние шины следует устанавливать на все четыре колеса.

Сертифицированные зимние шины

19-дюймовые колеса:

255/55 R19 111H Goodyear Ultra Grip

Давление в зимних шинах:

Давление в холодных зимних шинах такое же, как и давление в нормальных шинах того же размера.

ЦЕПИ ПРОТИВОСКОЛЬЖЕНИЯ

ВНИМАНИЕ

Применяйте цепи противоскольжения только на сильно заснеженной дороге, на твердом дорожном покрытии.

При использовании цепей противоскольжения систему динамической стабилизации Dynamic Stability Control (DSC) следует выключать. Система DSC ограничивает частоту вращения колес, которая требуется для поддержания сцепления с поверхностью в условиях глубокого снега.

Не превышайте скорость 50 км/ч (30 миль/ч) при езде с цепями противоскольжения.

Не устанавливайте цепи противоскольжения на временное запасное колесо.

www.rangeroverclub.net

www.rangeroverclub.net

Цепи противоскольжения предназначены исключительно для использования на дорогах с твердым покрытием в условиях сильного снегопада и не рекомендованы для использования при езде по бездорожью. При необходимости установки цепей противоскольжения на автомобиль соблюдайте следующие правила:

- **Передние колеса:** цепи противоскольжения не следует устанавливать на передние колеса.
- **Задние колеса:** цепи противоскольжения можно устанавливать только на задние колеса размером 19 и 20 дюймов при условии, что колеса и шины соответствуют характеристикам оригинального оборудования. См. **КОЛЕСА И ШИНЫ**, стр. 405.
- Цепи противоскольжения **запрещено** устанавливать на временное запасное колесо.
- Можно использовать ТОЛЬКО цепи противоскольжения, одобренные компанией Land Rover – они предназначены для вашего автомобиля и уменьшают риск повреждения других компонентов. Одобренные цепи противоскольжения можно приобрести только у дилера или в техническом центре Land Rover.
- Всегда соблюдайте требования инструкций по установке и натяжению цепей противоскольжения и ограничения скорости, рекомендуемые для различных дорожных условий. Не превышайте скорость 50 км/ч (31 миль/ч).
- Устанавливайте цепи противоскольжения только парами.
- Избегайте повреждений шин и снимайте цепи сразу после выезда на дорогу свободную от снега.

Предостережение: Не используйте нерекомендованные цепи противоскольжения – это может привести к повреждению шин, колес, подвески и элементов тормозной системы, а также повреждению корпуса автомобиля.

www.rangeroverclub.net

СИСТЕМА КОНТРОЛЯ ДАВЛЕНИЯ В ШИНАХ (TPM)

ВНИМАНИЕ

Система контроля давления в шинах (система TPM) не отменяет необходимости проверки давления в шинах вручную.

Система TPM только предупреждает о недостаточном давлении в шинах, но НЕ подкачивает их.

Давление в шинах следует регулярно проверять на холодных шинах с помощью точного манометра.

При несоблюдении требования по проверке давления в шинах повышается вероятность повреждения шин, что может привести к потере управляемости и получению травм.

Система TPM не может определить наличие повреждения шины. Регулярно проверяйте состояние шин вашего автомобиля, особенно при езде по бездорожью.

Примечание: *Использование дополнительных элементов оборудования, не сертифицированных компанией, может мешать правильной работе системы. В таком случае на центральной информационной панели отображается сообщение* ***НЕИСПР.СИСТ. КОНТР.ШИН***

На работу системы TPM влияет тип шин. Всегда заменяйте шины согласно рекомендациям.
См. ***Информационная табличка с данными о шинах****, стр. 343.*

Ваш автомобиль может быть оборудован системой TPM, отслеживающей давление во всех шинах, включая полноразмерное запасное колесо. Временное запасное колесо не имеет датчиков и, соответственно,не контролируется.

Примечание: *Система TPM только предупреждает о недостаточном давлении в шинах, но* ***НЕ*** *подкачивает их.*

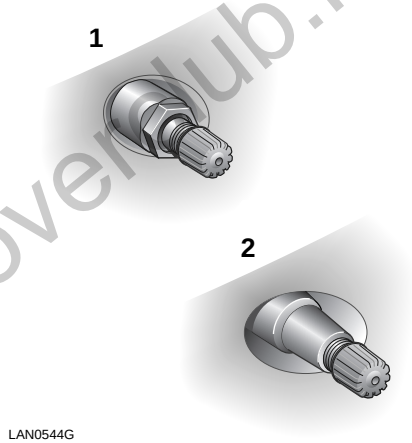

Колеса, оборудованные системой TPM, имеют характерную металлическую контргайку и золотниковый шток типа (1).
Все колеса Land Rover без системы TPM оборудованы резиновым золотниковым штоком (2).

www.rangeroverclub.net

Работа системы TPM

Система TPM следит за давлением в шинах через датчики, расположенные в каждом колесе, и ресивер, расположенный в автомобиле. Связь между датчиком и ресивером осуществляется через радиочастотные сигналы (RF).

Предупреждение о давлении в шинах отображается желтым световым индикатором (указателем) на панели приборов, а на информационном дисплее появляется соответствующее сообщение.

Каждая шина, в том числе запасного колеса (если имеется), должна проверяться регулярно в холодном состоянии и подкачиваться до рекомендуемого давления. Рекомендуемые значения давления в шинах указаны в соответствующем разделе настоящего руководства. Если световой индикатор указывает на низкое давление в шине, это значит, что в одной или нескольких шинах давление значительно пониженное.

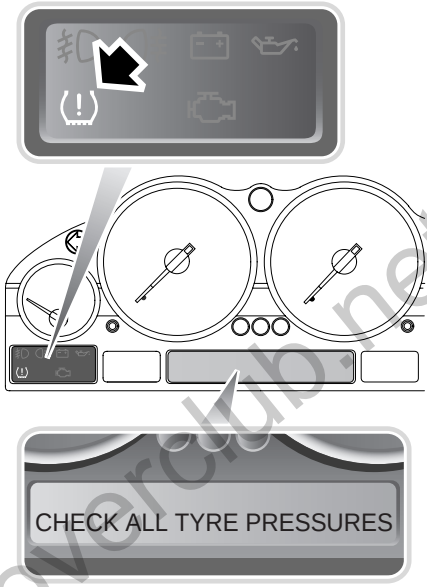

LAN0566ENG

Если горит световой индикатор, следует как можно скорее остановить автомобиль, проверить шины и накачать их до рекомендуемого давления. См. **Информационная табличка с данными о шинах**, стр. 343. В случае частого повторного появления предупреждения о низком давлении в шинах необходимо определить причину и устранить ее. Сильно пониженное давление в шине может привести к перегреву резины и разрушению шины. Низкое давление в шинах приводит к повышенному расходу топлива и преждевременному износу протектора. Также оно может отрицательно сказываться на управляемости автомобиля и эффективности торможения.

www.rangeroverclub.net

Система TPM также контролирует давление в шине полноразмерного запасного колеса. Если давление в шине запасного колеса не соответствует норме, на дисплее отобразится сообщение **ПРОВЕРЬТЕ ДАВЛ. В ШИНЕ ЗАП.КОЛЕСА**. При этом загорается сигнализатор неисправности.

При поездке через зоны с различными климатическими условиями предупрежения системы TPM могут иметь перемежающийся характер.

Предостережение: При накачивании шин старайтесь не погнуть и не повредить золотниковые штоки системы TPM. Всегда следите за соосностью головки насоса и золотникового штока.

Водитель также оповещается о неисправности системы TPM сначала миганием, а затем постоянным горением предупреждающего индикатора. При неисправности системы также отображается сообщение **НЕИСПР.СИСТ. КОНТР.ШИН**. Этот цикл сигналов о неисправности системы TPM будет активироваться каждый раз при запуске двигателя до тех пор, пока неисправность не будет устранена. Когда появляется такая неисправность, система не может ни обнаружить, ни сигнализировать о низком давлении в шинах, контролирование которого входит в ее функции.

Неисправности в системе TPM могут возникать по разным причинам, в том числе из-за радиопомех и установки при замене шин, не предусмотренных для данного автомобиля.

Давление в шине запасного колеса

Шина полноразмерного запасного колеса, когда оно не установлено, должна быть всегда накачана до предельной нормы давления для данного размера шин.

Замена полноразмерного запасного колеса и шины

При необходимости замены колеса и шины на запасные система автоматически распознает изменение в положении колес. При замене колеса и шины автомобиль должен постоять в течение 15 минут, прежде чем система сможет определить изменение в положении колес. После езды на скорости свыше 25 км/ч (18 миль/ч) система через несколько минут должна сбросить любые предупреждения о недостаточном давлении в колесах.

www.rangeroverclub.net

Замена временного запасного колеса и шины

При установке временного запасного колеса система автоматически распознает произошедшие изменения в расположении колес. После приблизительно десяти минут езды на скорости свыше 25 км/ч (18 миль/ч) на дисплее появится сообщение **ШИНА ПЕР.(ЗАД.)ПРАВ.(ЛЕВ.) НЕ КОНТРОЛИР.** При этом загорится сигнализатор неисправности.

Предупреждающий световой индикатор сначала будет мигать, затем будет гореть постоянно. Длительная езда с временным запасным колесом вызовет появление сообщения **НЕИСПР.СИСТ.КОНТР.ШИН**.

Этот цикл сообщений о системе TPM будет активироваться в каждом цикле зажигания до тех пор, пока временное запасное колесо не будет заменено на полнофункциональное полноразмерное запасное колесо.

В обязательном порядке заменяйте временное запасное колесо перед диагностикой неисправностей системы TPM. Возможно, неисправность будет устранена после установки полнофункционального полноразмерного колеса вместо временного запасного колеса.

Предупреждения о давлении в шинах на скорости

Если автомобилю предстоит передвигаться со скоростью свыше 160 км/ч (100 миль/ч), следует увеличить давление в шинах, как указано на информационной табличке с данными о шинах. Несоблюдение этого условия и передвижение со скоростью свыше 160 км/ч (100 миль/ч) приведет к срабатыванию желтого предупреждающего светового сигнализатора и появлению сообщения **ДАВЛ. В ШИНАХ НЕДОСТАТОЧНО**. В случае появления такого предупреждения следует уменьшить скорость автомобиля.

www.rangeroverclub.net

www.rangeroverclub.net

Если шина требует замены

Рекомендуется всегда производить обслуживание шин у дилера или квалифицированного специалиста. Если установлена система TPM, каждое колесо в сборе с шиной, за исключением временного запасного колеса, оборудовано датчиком давления в шине, подсоединенным к ниппелю золотникового штока шины.

Во избежание повреждения датчика шины следует снимать и устанавливать на колеса особым способом. Следует принимать меры предосторожности для предотвращения контакта датчика с бортом шины при демонтаже и монтаже шины, чтобы не повредить датчик и/или не вывести его из строя.

Предостережение: При каждой замене шины следует менять уплотнение золотникового штока, шайбу, гайку, золотник и колпачок.

Уплотнение золотникового штока, шайбу и гайку необходимо менять в случае ослабления гайки крепления золотникового штока.
Узлы датчиков и гаек должны быть установлены с соблюдением рекомендованных моментов затяжки и соответствующих профилей.

Для того чтобы снять датчик с колеса необходимо сначала отвинтить гайку крепления золотникового штока.

Если эти меры предосторожности не приняты, это может привести к повреждению автомобиля.

Процедура замены датчика

Замену датчика должен выполнять только дилер или технический центр Land Rover.

Установка нового датчика производится только на колесо стоящее на автомобиле, поскольку необходимо, чтобы его опознала система TPM. Опознание происходит только при движении автомобиля со скоростью выше 25 км/ч (18 миль/ч) по крайней мере в течение десяти минут.

Если сигнал неисправности любого из колес система TPM не сбрасывает, даже после коррекции давления в шинах и после того, как вы проехали со скоростью выше 25 км/ч (18 миль/ч) более десяти минут, обратитесь к дилеру/в технический центр компании Land Rover.

www.rangeroverclub.net

www.rangeroverclub.net

ОЧИСТКА АВТОМОБИЛЯ СНАРУЖИ

H6538G

Предостережение: Некоторые системы мойки под высоким давлением достаточно мощные, поэтому струя воды может проникнуть через уплотнения дверей и окон, и повредить облицовку и замки дверей. Не направляйте струю воды на воздухозаборник двигателя, воздухозаборники обогревателя, уплотнения кузова (дверей, потолочного люка, окон и т.п.) и на другие компоненты, которые можно повредить (фонари, зеркала, наружные накладки и т.п.).

Не используйте мойку под давлением для мойки моторного отсека, поскольку это может привести к повреждению хрупких компонентов, системы электрооборудования и т.д.

Читайте и соблюдайте требования предупреждений и инструкций, прилагаемых к чистящим средствам. Не используйте чистящие средства, не предназначенные для автомобилей.

Мойка автомобиля

Перед мойкой автомобиля удаляйте наслоения грязи при помощи шланга.

Регулярно мойте автомобиль мягкой губкой и большим количеством холодной или слегка теплой воды, влив в нее подходящий автомобильный шампунь. Промывайте тщательно и протирайте замшей или ее синтетическим заменителем.

При мойке автомобиля:

- не используйте горячую воду;
- используйте только чистящие средства, предназначенные для автомобилей;
- в жаркую погоду не мойте автомобиль в месте, прогреваемом прямыми солнечными лучами.

Предостережение: Корродирующие вещества, такие как птичий помет, смола деревьев, раздавленные насекомые, пятна битума, дорожная соль и осадки, содержащие промышленные выбросы в атмосферу, могут повредить лакокрасочное покрытие автомобиля. Подобные отложения следует как можно быстрее удалять во избежание повреждения лакокрасочного покрытия.

www.rangeroverclub.net

Удаление пятен битума

Для удаления с лакокрасочного покрытия пятен битума и устойчивых масляных пятен применяйте уайт-спирит. Немедленно промывайте зону использования уайт-спирита мыльным раствором воды для удаления его следов.

Обслуживание днища кузова

На днище кузова автомобиля могут скапливаться корродирующие материалы, применяемые на дорогах для борьбы со снегом и льдом, а также встречающиеся при езде по бездорожью или по соленой воде. Если эти материалы не удалить, может ускориться процесс коррозии. Регулярно промывайте днище кузова чистой водой, уделяя особое внимание местам скопления грязи и мусора.

При обнаружении повреждения или коррозии необходимо как можно быстрее проверить автомобиль у дилера или в техническом центре Land Rover.

Чистка после поездки по бездорожью

Предостережение: После поездки по бездорожью убедитесь в чистоте и отсутствии мусора в зонах воздухозаборника и передней решетки. Несоблюдение этих условий может привести к перегреву двигателя.

Не откладывайте очистку автомобиля и его нижней части после езды по бездорожью, уделяя особое внимание очистке зон скопления грязи и мусора.

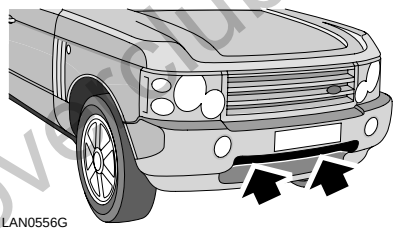

При этом используйте шланг низкого давления, направляя струю воды через зону нижней решетки (указана стрелкой на рисунке) для промывки компонентов системы охлаждения.

www.rangeroverclub.net

www.rangeroverclub.net

Устранение незначительных повреждений лакокрасочного покрытия

Регулярно проверяйте лакокрасочное покрытие на отсутствие повреждений. Любые сколы, трещины или глубокие царапины на лакокрасочном покрытии подлежат срочному устранению. Голый металл быстро корродирует, поэтому непринятие своевременных мер может привести к необходимости дорогостоящего ремонта.

Мелкие сколы и царапины можно заделать при помощи материалов, приобретенных у дилера или в техническом центре Land Rover. Более крупные поврежденные зоны требуют профессионального ремонта, поэтому следует обратиться к дилеру или в технический центр Land Rover.

Полировка

Время от времени обрабатывайте окрашенную поверхность одобренными полировочными материалами со следующими характеристиками:

- очень мягкие шлифовочные пасты для удаления с поверхности загрязнений без удаления или повреждения краски;
- присадки, которые заполнят царапины и сделают их менее заметными;
- воск для защиты краски от воздействия окружающей среды.

Примечание: *Не наносите полировочный материал на неокрашенные места молдингов бампера – полировочный материал проникнет в текстурированную отделку.*

Стекло и зеркала

Заднее стекло и стекла зеркал следует чистить только мыльным раствором воды и мягкой ветошью. Это позволит избежать повреждения отражающей поверхности зеркал и нагревательных элементов и антенны в заднем стекле.

Не используйте абразивные чистящие средства и металлические скребки для чистки зеркал, а также передних и задних стекол.

www.rangeroverclub.net

www.rangeroverclub.net

ЧИСТКА САЛОНА

ВНИМАНИЕ

Прочтите всю информацию и инструкции к применению, прилагаемые к чистящим средствам. Некоторые средства содержат вредные вещества и могут негативно влиять на здоровье в случае их неправильного применения.

Предостережение: Прочтите всю информацию и инструкции по применению, прилагаемые к чистящим средствам. Некоторые средства при неправильном применении могут повредить поверхности салона автомобиля.

Пластик и ткань

Пластиковые и тканевые поверхности следует чистить с применением теплой воды и нейтрального мыла, после чего их следует протереть мягкой тканью.

ВНИМАНИЕ

Не полируйте панель приборов. Полированные поверхности отражают свет, который может слепить водителя.

Кожа

Предостережение: Применяйте только чистящие средства, специально предназначенные для чистки кожи. Не используйте химические средства, спирт и абразивные материалы, поскольку они могут привести к быстрой порче кожи. Использование неразрешенных средств аннулирует гарантию.

Если вы не можете самостоятельно выбрать средства для применения, обратитесь к дилеру или в технический центр Land Rover.

Рекомендуется чистить и наносить защитное покрытие на кожу, по крайней мере, раз в полгода.

Land Rover рекомендует использовать комплект для чистки кожи BAC500490. Применяйте средства только в соответствии с инструкциями.

Примечание: *При контакте с некоторыми материалами/тканями может происходить нежелательное изменение цвета кожаных покрытий более светлых тонов. Подверженные изменению цвета зоны следует как можно быстрее очистить и покрыть защитными средствами.*

Коврики и ткани

Очищайте только разбавленными растворами разрешенных средств для чистки обивки. Перед применением все чистящие средства рекомендуется проверять на участке покрытия, скрытом от взгляда.

www.rangeroverclub.net

www.rangeroverclub.net

Блок приборов, часы и аудиосистема

Для чистки блока приборов, часов и аудиосистемы используйте только мягкую сухую ткань. Не применяйте чистящие жидкости или спреи.

Ремни безопасности

Вытяните полностью ремни безопасности, затем очистите их с помощью теплой воды и нейтрального мыла. Полностью вытянутая лента ремня должна просохнуть на воздухе, без дополнительного нагрева.

ВНИМАНИЕ

Не допускайте попадания в механизмы ремней безопасности воды, чистящих средств и ткани. Любые вещества, попавшие в механизм, могут негативно повлиять на работу ремней безопасности в случае удара.

Примечание: *При чистке ремней безопасности воспользуйтесь случаем для проверки их на предмет повреждений и износа. При обнаружении повреждений или износа следует сообщить дилеру или в технический центр Land Rover.*

Крышки блоков подушек безопасности

ВНИМАНИЕ

Крышки подушек безопасности следует чистить только при помощи слегка влажной ткани и небольшого количества средства для чистки обивки.

Не допускайте загрязнения жидкостями крышек подушек безопасности и прилегающих зон. Любые вещества, попавшие в механизм, могут негативно повлиять на раскрытие подушек безопасности в случае удара.

www.rangeroverclub.net

www.rangeroverclub.net

ИДЕНТИФИКАЦИОННЫЙ НОМЕР АВТОМОБИЛЯ (VIN)

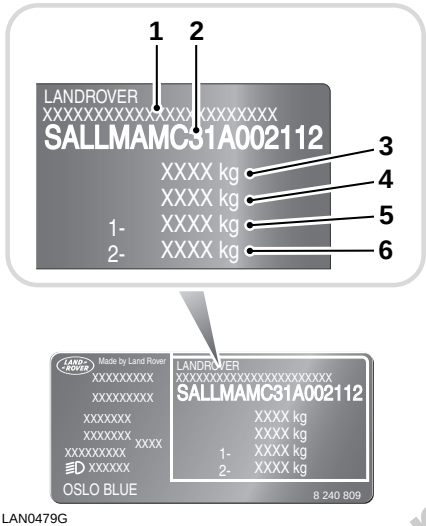

LAN0479G

1. Сертификаты (если требуются)
2. Идентификационный номер автомобиля (VIN).
3. Полная разрешённая масса автомобиля (если требуется).
4. Полная масса автопоезда (если требуется).
5. Максимальная нагрузка на передний мост (если требуется).
6. Максимальная нагрузка на задний мост (если требуется).

При обращении к дилеру или в технический центр Land Rover у вас могут запросить идентификационный номер автомобиля (VIN).

VIN проштампован на пластине, которая видна через самую нижнюю часть левой стороны ветрового стекла (должен совпадать с VIN, записанным в сервисной книжке). Информацию о VIN можно также найти в следующих местах: панель замка капота, стойка подвески и боковые панели открытой двери.

ДАТА ВЫПУСКА АВТОМОБИЛЯ (только для Австралии)

На этой табличке указан месяц и год, когда автомобиль сошел с конвейера, то есть дата сборки автомобиля (кузова и узлов силового агрегата).

Дата выпуска автомобиля отпечатана на табличке в моторном отсеке.

www.rangeroverclub.net

www.rangeroverclub.net

НАБОР ИНСТРУМЕНТОВ

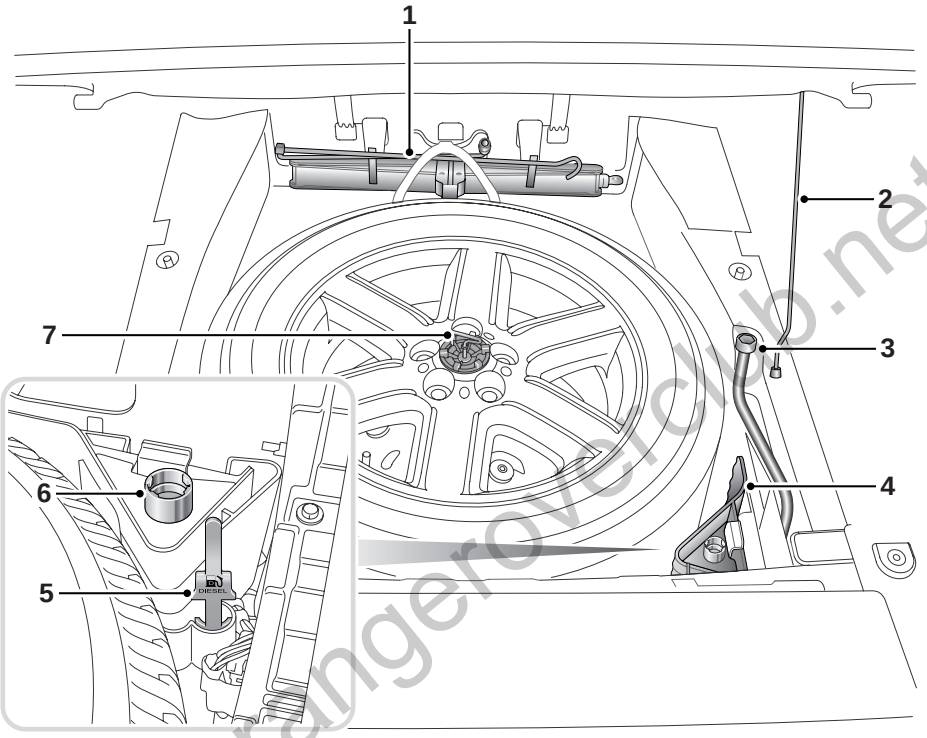

LAN0480G

Набор инструментов для замены колеса хранится в нише для запасного колеса, которая расположена под люком в задней части багажного отсека.

1. Домкрат для замены колес.
2. Опорная стойка для запасного колеса.
3. Монтажный ключ.
4. Колодки для колес.
5. Инструмент для переустановки системы отключения подачи топлива.
6. Переходник для замковых гаек крепления колеса.
7. Болт крепления запасного колеса.

www.rangeroverclub.net

ВНИМАНИЕ

После замены колеса обязательно закрепите инструменты, колодки, домкрат и снятое колесо в предусмотренных местах хранения. Если эти объекты не уложены должным образом, они могут привести к травмам или представлять угрозу жизни в случае аварии.

Уход за домкратом

Периодически осматривайте домкрат, очищайте и смазывайте подвижные элементы, в особенности силовой цилиндр (рейку), для предотвращения коррозии.

Во избежание загрязнения домкрат должен всегда находиться в полностью закрытом положении.

ЗАМЕНА КОЛЕСА

Если требуется замена колеса, полностью уберите автомобиль с проезжей части. Поставьте автомобиль на максимально ровном и твёрдом участке. Убедитесь в отсутствии препятствий в зоне автомобиля, которые могут помешать безопасному снятию колеса. Включите аварийную световую сигнализацию и, если этого требует закон, установите знак аварийной остановки.

Обязательно попросите пассажиров покинуть автомобиль и подождать в безопасном месте вне проезжей части. Отсоедините прицеп или фургон.

Перед заменой колеса убедитесь, что передние колеса, по возможности, развернуты прямо вперед, включите стояночный тормоз, выберите положение **P** (Стоянка) и пониженный диапазон раздаточной коробки.

Выключите зажигание, извлеките ключ из замка и заблокируйте рулевую колонку. Соблюдайте следующие меры предосторожности:

- Убедитесь, что домкрат установлен на твердом ровном грунте. Запрещается устанавливать домкрат на мягком грунте, водосточной решетке или на канализационном люке.
  Не помещайте никакие предметы между домкратом и землей.
  Это может создать опасность при поддомкрачивании автомобиля.
- Заблокируйте колеса.
  См. **Использование колодок для колес**, стр. 360.
- Не поднимайте автомобиль с пассажирами внутри или с подсоединенным прицепом или фургоном.

www.rangeroverclub.net

www.rangeroverclub.net

Датчик наклона

Автомобиль оборудован датчиком наклона, который включает сигнализацию, если автомобиль наклоняется вперед, назад или в боковом направлении после того, как был заперт.

Если вы по какой-либо причине хотите, чтобы во время подъема автомобиля домкратом двери были заперты, заприте замки дверей, дважды нажав на кнопку запирания с интервалом не более 10 секунд. Если вы запираете двери при помощи ключа, дважды поверните ключ в замке двери водителя в направлении задней части автомобиля с интервалом не более 10 секунд.

Использование колодок для колес

ВНИМАНИЕ

Перед подъемом автомобиля в качестве дополнительной меры предосторожности рекомендуется закрепить колеса колодками в двух местах.

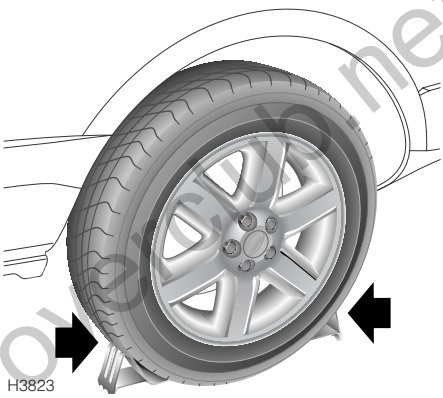

По возможности, установите автомобиль на ровную поверхность, разместив колодки с обеих сторон колеса, находящегося по диагонали от снимаемого колеса.

Если приходится поднимать автомобиль на склоне, поместите колодки под два противоположных колеса со стороны уклона.

Колодки хранятся в нише для запасного колеса (см. раздел **НАБОР ИНСТРУМЕНТОВ**, стр. 358).

www.rangeroverclub.net

www.rangeroverclub.net

Использование знака аварийной остановки

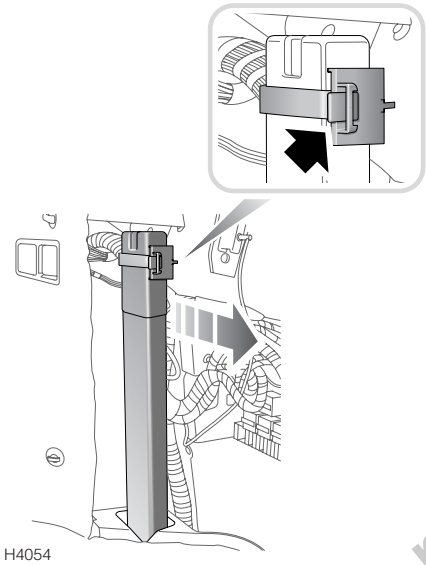

Знак аварийной остановки хранится под люком доступа в задней части багажного отсека. Инструкции по доступу см. **ЛЮЧОК ДОСТУПА В ЗАДНЕЙ ЧАСТИ БАГАЖНОГО ОТДЕЛЕНИЯ**, стр. 218.

Открыв крышку люка, нажмите защелку (показано стрелкой на рисунке), освободите предохранитель и извлеките футляр со знаком аварийной остановки. Раскройте футляр и выньте знак аварийной остановки в сборе.

Установите знак аварийной остановки на достаточном расстоянии от автомобиля, чтобы предупредить других водителей о созданной помехе.

www.rangeroverclub.net

www.rangeroverclub.net

ВРЕМЕННОЕ ЗАПАСНОЕ КОЛЕСО

Некоторые автомобили, оснащенные колесами с легкосплавными дисками, укомплектованы запасным колесом меньшего размера со стальным или легкосплавным диском.

Такие колеса имеют обозначение «**запасное колесо для временного использования**» и снабжены ярлыком, на котором указано ограничение скорости. Прочитайте описанные ниже предупреждения.

ВНИМАНИЕ

При использовании временного запасного колеса требуется соблюдать следующие меры предосторожности:

- **Управляйте автомобилем осторожно: временное запасное колесо меньше по размеру, а давление в его шине выше, чем в штатной. Это приводит к более жесткой поездке и худшему сцеплению на некоторых поверхностях. При поездке с временным запасным колесом по бездорожью управляйте автомобилем особенно осторожно.**
- **Временное запасное колесо предназначено только для временного использования. Его следует как можно быстрее заменить полноразмерным колесом с шиной.**
- **На автомобиле допускается одновременное использование только одного временного запасного колеса.**
- **Не передвигайтесь со скоростью свыше 80 км/ч (50 миль/ч).**
- **Давление в шине временного запасного колеса должно соответствовать значению, указанному в разделе о колесах и шинах. См. КОЛЕСА И ШИНЫ, стр. 405.**
- **Срок службы временного запасного колеса короче, чем у обычного колеса. При замене используйте шины такого же типа и с теми же техническими характеристиками.**
- **На временном запасном колесе запрещено использование цепей противоскольжения.**

СНЯТИЕ ЗАПАСНОГО КОЛЕСА

ВНИМАНИЕ

Колеса очень тяжелые. Соблюдайте осторожность, когда вы поднимаете и извлекаете запасное колесо из заднего багажного отсека, поднимаете и убираете замененное колесо в нишу.

www.rangeroverclub.net

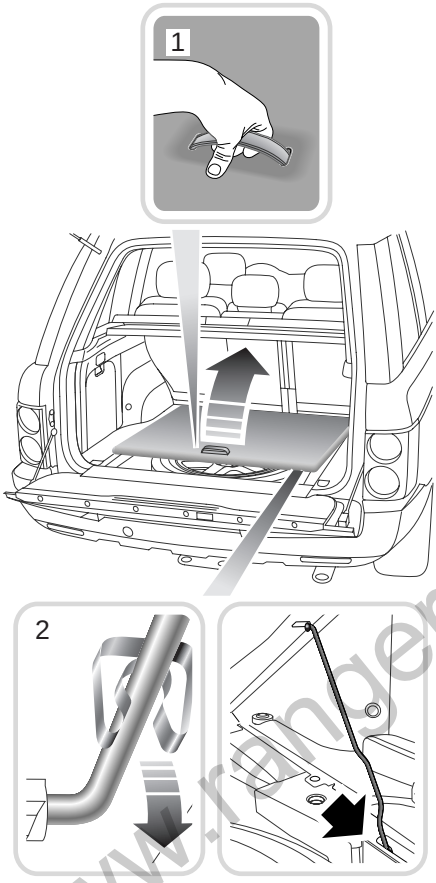

Для доступа к нише, в которой хранится запасное колесо, необходимо отогнуть вперед задний край покрытия багажного отсека. См. **ПОЛКА БАГАЖНОГО ОТДЕЛЕНИЯ**, стр. 220.

Открыв дверь багажного отделения:

1. Поднимите рукоятку (1), чтобы открыть крышку ниши, в которой хранится запасное колесо.
2. Открепите опорную стойку (2) на тыльной стороне люка и вставьте торец стойки в отверстие в боковой части ниши для запасного колеса (показано сплошной стрелкой), чтобы люк оставался открытым.

   Отсоедините ремень фиксации домкрата и извлеките домкрат. Извлеките колодки и колесный ключ. См. **НАБОР ИНСТРУМЕНТОВ**, стр. 358.

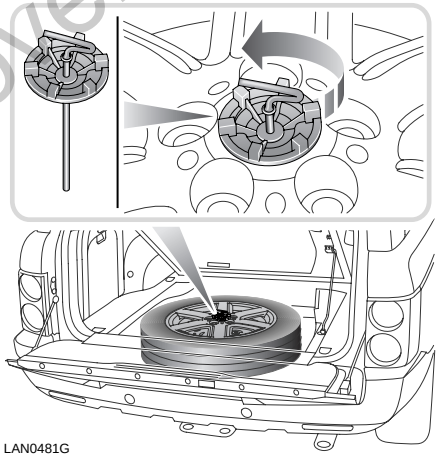

3. Ослабьте болт крепления запасного колеса, выверните болт и снимите запасное колесо.

www.rangeroverclub.net

ЗАМЕНА КОЛЕСА

Установка домкрата

ВНИМАНИЕ

Домкрат, входящий в комплект поставки автомобиля, следует использовать только для замены колеса в экстренной ситуации.

Перед использованием домкрата убедитесь, что он не имеет повреждений и не деформирован, а резьба смазана и на ней нет посторонних веществ.

Не размещайте никаких предметов между домкратом и поверхностью земли и между домкратом и автомобилем.

Нельзя находиться под автомобилем, если единственной опорой служит домкрат. Домкрат предназначен только для замены колес.

Обязательно:

- **Удостоверьтесь в том, что домкрат стоит на твердой ровной поверхности.**
- **Устанавливайте домкрат сбоку автомобиля, на одной оси с соответствующей точкой поддомкрачивания.**
- **Поднимите домкрат так, чтобы штифт в головке домкрата вошел в отверстие на продольной балке шасси, как показано на рисунках.**

Предостережение: Пользуйтесь только специальными гнёздами для установки домкрата. В противном случае можно повредить кузов автомобиля, рулевое управление, подвеску, двигатель, тормозную или топливную систему.

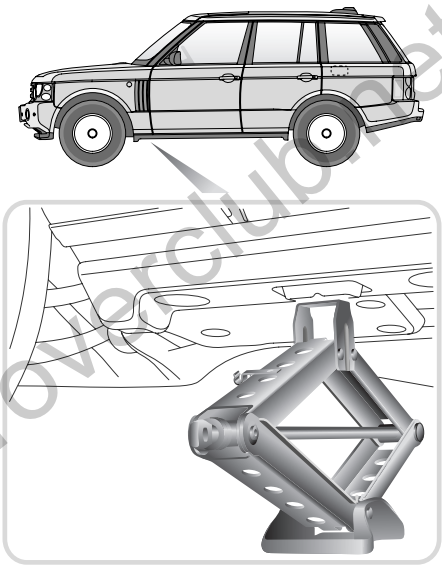

H6521G

Передние гнезда для установки домкрата

Всегда устанавливайте домкрат сбоку автомобиля, на одной оси с соответствующей точкой поддомкрачивания. Убедитесь, что домкрат установлен на твердую, ровную поверхность.

www.rangeroverclub.net

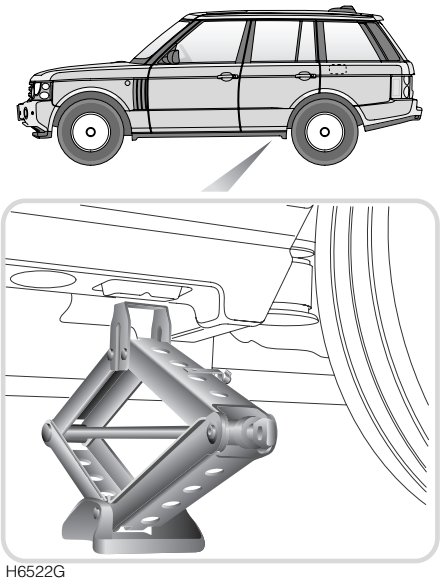

H6522G

Заднее гнездо для установки домкрата

Предостережение: Поднимая автомобиль при помощи домкрата, используйте только указанные точки поддомкрачивания, чтобы исключить возможность повреждения автомобиля.

Работа с домкратом

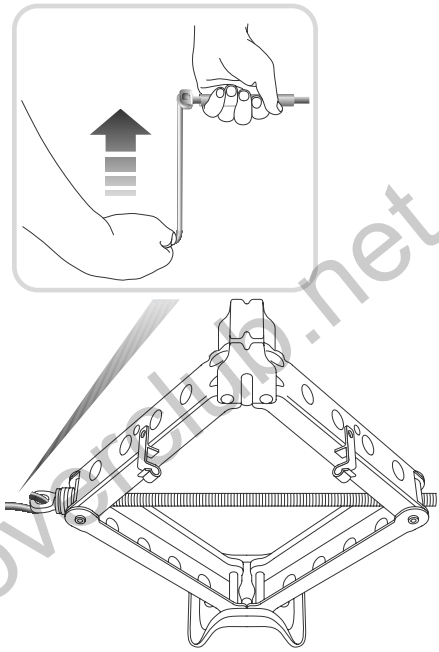

H4110

Расположите домкрат под соответствующей точкой поддомкрачивания, прикрепите к домкрату рукоятку.

Поверните рукоятку домкрата по часовой стрелке, чтобы поднять головку домкрата и зафиксировать ее в точке поддомкрачивания.

Убедитесь в том, что основание домкрата надежно установлено на дорожной поверхности.

ВНИМАНИЕ

Обязательно используйте рычаг домкрата, чтобы свести к минимуму риск случайных травм и повреждений.

www.rangeroverclub.net

Замена колеса

ВНИМАНИЕ

Убедитесь, что автомобиль стоит на твердой, ровной поверхности, и колеса установлены прямо.

Убедитесь, что домкрат установлен вертикально по отношению к точке поддомкрачивания, а его основание надежно установлено на земле.

Попросите всех пассажиров выйти из автомобиля.

Не работайте под автомобилем, если единственной опорой является домкрат.

1. Перед подъемом автомобиля ослабьте гайки крепления колеса при помощи монтажного ключа, повернув их на пол-оборота против часовой стрелки.
2. Поднимайте автомобиль, пока шина колеса не оторвется от поверхности земли.
3. Открутите колесные гайки и положите их вместе, чтобы не потерять.
4. Снимите колесо.

   Предостережение: Старайтесь не повредить поверхность колеса, если кладёте его на дорогу.
5. На колесах из лёгкого сплава используйте противозадирную смазку для обработки монтажного отверстия колеса. Это снизит вероятность слипания колеса с монтажным отверстием.

   Убедитесь, что смазка не попала на компоненты тормозов или плоские монтажные поверхности колеса.

   Если в экстренной ситуации такая обработка невозможна, временно установите запасное колесо, но при первой же возможности снимите колесо и нанесите смазку.
6. Установите запасное колесо и немного затяните колесные гайки, убедившись в их правильном расположении. Не затягивайте гайки полностью, пока шина колеса находится над поверхностью земли.

ВНИМАНИЕ

Устанавливая колесо, убедитесь, что контактные поверхности ступицы и колеса чистые, не покрыты ржавчиной или противозадирной смазкой. Любая грязь или ржавчина могут ослабить крепление гаек колеса и стать причиной аварии.

www.rangeroverclub.net

www.rangeroverclub.net

7. Убедитесь в отсутствии препятствий под автомобилем и вокруг него, затем опустите автомобиль и удалите домкрат и колодки.
8. Полностью затяните колесные гайки в перекрестном порядке. Не перетягивайте гайки, надавливая на монтажный ключ ногой или используя удлинительные рычаги, поскольку это может привести к перенапряжению гаек крепления колеса. Как можно скорее проверьте момент затяжки гаек колеса.

Момент затяжки гаек крепления колес	140 Нм (103 фунт-силы/фут)

9. Используя подходящий неострый инструмент, слегка надавите на заднюю часть колпака ступицы снятого колеса и снимите колпак. Вдавите руками центральную крышку в установленное колесо. Уберите на место инструменты, колодки, домкрат и замененное колесо.

   Примечание: *Для того, чтобы убрать колесо в нишу для запасного колеса, выполните процедуру снятия колеса в обратной последовательности.*

10. Не забудьте переключить раздаточную коробку на высокий диапазон перед продолжением поездки.
11. Как можно скорее проверьте давление в шинах (см. **КОЛЕСА И ШИНЫ**, стр. 405).

Дополнительная информация о шинах приведена в разделе **ОБСЛУЖИВАНИЕ ШИН**, стр. 337.

www.rangeroverclub.net

www.rangeroverclub.net

ГАЙКИ КРЕПЛЕНИЯ КОЛЕСА

Автомобили могут быть оборудованы замковыми гайками крепления на каждом колесе. Эти гайки похожи на стандартные гайки крепления колеса, но их можно снять только при помощи специального переходника, входящего в набор инструментов.

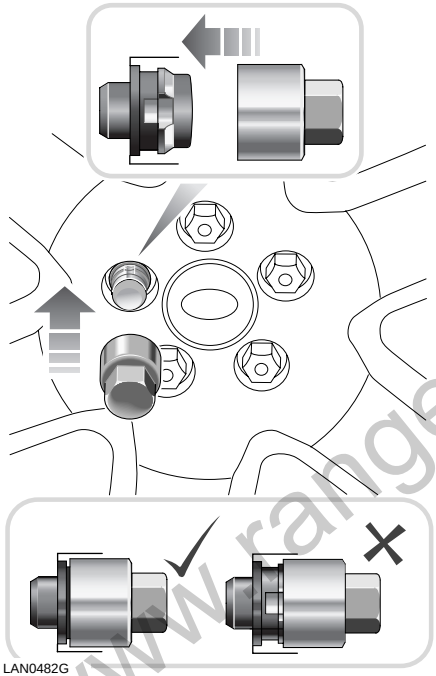

Примечание: *На замковой гайке отштампован кодовый номер. Этот номер следует записать в карту безопасности, входящую в комплект документации. Если потребуется замена, укажите этот номер. Не храните карту безопасности в автомобиле.*

Наденьте переходник на замковую гайку. Используя колесный ключ, выверните гайку и переходник.

Обязательно храните переходник для замковых гаек в предусмотренном месте.

www.rangeroverclub.net

www.rangeroverclub.net

ЗАПУСК ДВИГАТЕЛЯ АВТОМОБИЛЯ ПРИ РАЗРЯЖЕННОМ АККУМУЛЯТОРЕ

Использование проводов для запуска двигателя, подсоединенных к «донорной» аккумуляторной батарее или к аккумуляторной батарее другого автомобиля – это единственный разрешённый способ запуска двигателя в случае разряда аккумуляторной батареи. Данная процедура отличается от процедуры зарядки аккумуляторной батареи: производить зарядку батареи, если она установлена на автомобиле, запрещено.

Запуск двигателя автомобиля буксировкой или с наката не рекомендуется.

ВНИМАНИЕ

Работая с аккумуляторами, обязательно надевайте защитные очки.

В нормальном режиме работы аккумулятор выделяет взрывоопасный газообразный водород. Не допускайте присутствия искр или открытого пламени в моторном отсеке.

Не пытайтесь запустить двигатель при подозрении на замерзание электролита батареи.

Убедитесь, что обе аккумуляторные батареи имеют одинаковое напряжение (12 В), а провода для запуска двигателя имеют изолированные зажимы и одобрены для использования с аккумуляторными батареями напряжением 12 В.

Не отсоединяйте разряженную аккумуляторную батарею.

Не соединяйте положительные (+) клеммы с отрицательными (–). Убедитесь, что соединительные провода не соприкасаются с какими-либо подвижными элементами в моторном отсеке.

Соблюдайте осторожность при работе вблизи вращающихся частей двигателя.

www.rangeroverclub.net

Запуск с использованием второго автомобиля

Предостережение: Если используется аккумулятор другого автомобиля, кузова автомобилей ни в коем случае не должны соприкасаться. Это может привести к короткому замыканию на массу, вызвать искрение и повреждения.

Если используется аккумулятор другого автомобиля, оба автомобиля должны стоять таким образом, чтобы расстояние между аккумуляторными батареями было небольшим. Убедитесь, что кузова автомобилей не соприкасаются.

Задействуйте стояночный тормоз в обоих автомобилях и убедитесь, что рычаги переключения передач в обоих автомобилях находятся в нейтральном положении (или в положении **P** (Стоянка) в автомобилях с автоматической коробкой передач).

Выключите зажигание и всё электрооборудование в обоих автомобилях, затем подсоедините провода как указано в разделе **Точки подсоединения соединительных проводов**, стр. 370.

ВНИМАНИЕ

Не используйте для запуска устройство с напряжением 24 В.

Оно подает слишком большое напряжение, способное повредить систему электрооборудования автомобиля.

Точки подсоединения соединительных проводов

ВНИМАНИЕ

Обязательно используйте рекомендуемые точки подсоединения.

Не подсоединяйте черный провод к отрицательной (–) клемме разряженного аккумулятора. Это может привести к образованию искр, вызвать возгорание или взрыв. Используйте только отрицательную (–) клемму для подсоединения. Если возникнут сомнения, обратитесь за квалифицированной помощью.

Убедитесь в надёжности всех соединений. Если зажим случайно соскользнет с клеммы аккумулятора, это может вызвать искрение и привести к возгоранию или взрыву.

www.rangeroverclub.net

www.rangeroverclub.net

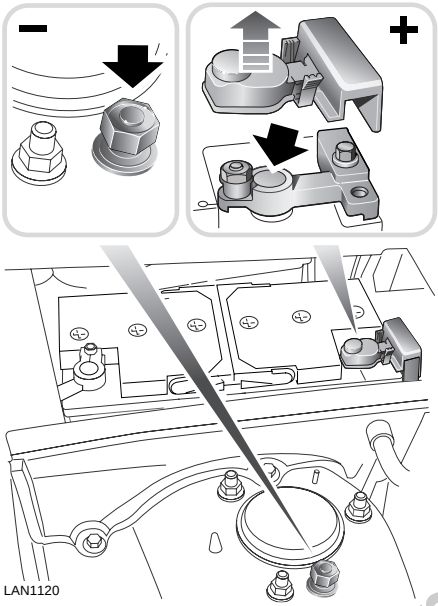

Положительная точка подсоединения (**+**), показанная на правом рисунке, снабжена предохранительной крышкой, которая предотвращает случайное соединение и загрязнение. Перед подсоединением соединительного провода снимите крышку.

Отрицательная точка подсоединения (**–**) – это специальная гайка, расположенная на стойке подвески (см. рисунок).

Подсоединяйте соединительные провода только к указанным точкам и следите, чтобы провода не соприкасались с какими-либо подвижными элементами в моторном отсеке.

ПРОЦЕДУРА ЗАПУСКА ДВИГАТЕЛЯ С ПОМОЩЬЮ ВСПОМОГАТЕЛЬНОГО АККУМУЛЯТОРА

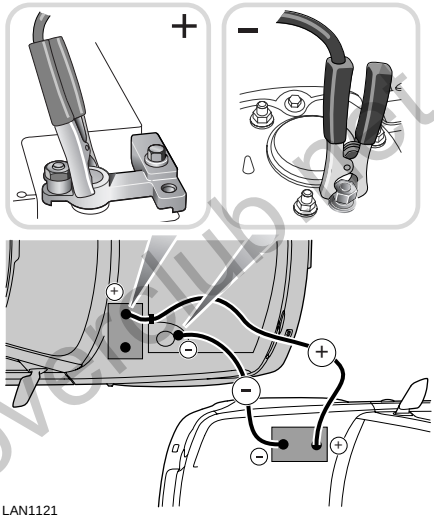

Предостережение: Внимательно изучите всю информацию и предупреждения, приведенные в этом разделе. Перед запуском двигателя вашего или другого автомобиля при помощи вспомогательного аккумулятора см. разделы ЗАПУСК ДВИГАТЕЛЯ АВТОМОБИЛЯ ПРИ РАЗРЯЖЕННОМ АККУМУЛЯТОРЕ, стр. 369, Запуск с использованием второго автомобиля, стр. 370 и Точки подсоединения соединительных проводов, стр. 370.

www.rangeroverclub.net

Аварийный запуск двигателя

Обязательно соблюдайте описанную ниже процедуру и подсоединяйте провода в указанном порядке:

1. На автомобиле со вспомогательным аккумулятором подсоедините один конец красного соединительного провода к положительной (+) клемме аккумулятора или к положительной точке подсоединения (+) в моторном отсеке (при наличии).
2. На автомобиле с разряженным аккумулятором подсоедините другой конец красного соединительного провода к положительной (+) клемме аккумулятора или к положительной точке подсоединения (+) (при наличии).
3. На автомобиле со вспомогательным аккумулятором подсоедините один конец черного соединительного провода к отрицательной (–) клемме аккумулятора или к отрицательной точке подсоединения (–) (если имеется).
4. Подсоедините другой конец черного соединительного провода к отрицательной (–) точке соединения или к подходящей точке заземления на автомобиле с разряженным аккумулятором (например, к опоре двигателя или к неокрашенной металлической поверхности) на расстоянии не менее 0,5 м (20 дюймов) от аккумулятора и на большом расстоянии от топливопроводов и тормозных магистралей.
5. Убедитесь в том, что в моторных отсеках обоих двигателей провода не касаются подвижных частей, запустите двигатель автомобиля со вспомогательной батареей и дайте ему поработать на холостых оборотах несколько минут.
6. Запустите двигатель автомобиля с разряженным аккумулятором. Как только оба двигателя начнут работать нормально, дайте им поработать две минуты на холостом ходу. Затем выключите двигатель вспомогательного автомобиля.

   Предостережение: Запрещается включение любых электрических цепей на автомобиле с ранее разряженной батареей до отключения его от проводов для запуска двигателя.

Отсоединение соединительных проводов выполняется в порядке, строго обратном порядку подключения.

Если электропитание автомобиля было прервано, системы ABS и DSC будут деактивированы (загорятся соответствующие контрольные лампы). Для возобновления работы этих систем необходимо проехать небольшое расстояние или повернуть рулевое колесо между крайними положениями в неподвижном автомобиле с работающим двигателем. После возобновления работы систем контрольные лампы ABS и DSC погаснут.

www.rangeroverclub.net

ПРЕДОХРАНИТЕЛИ

Плавкие предохранители – это простые прерыватели цепей, защищающие электрооборудование автомобиля от перегрузок.

При перегорании плавкого предохранителя элемент оборудования, защищаемый этим предохранителем, перестает работать.

Для удобства определения номинала предохранителей применяется цветовая кодировка:

Цвета плавких предохранителей

ФИОЛЕТОВЫЙ	3 A
ЖЕЛТО-КОРИЧНЕВЫЙ	5 A
КОРИЧНЕВЫЙ	7,5 A
КРАСНЫЙ	10 A
СИНИЙ	15 A
ЖЕЛТЫЙ	20 A
БЕЛЫЙ	25 A
ЗЕЛЕНЫЙ	30 A
ОРАНЖЕВЫЙ	40 A

Проверка или замена предохранителя

Перед снятием предохранителя обязательно выключите зажигание и отключите неисправную электрическую цепь.

ВНИМАНИЕ

Устанавливайте только сменные плавкие предохранители, имеющие такой же тип и номинал, как и перегоревший предохранитель, сертифицированные компанией Land Rover. Перед заменой плавкого предохранителя обязательно устраните причину неисправности. Установка предохранителя неправильного номинала может вызвать перегрузку системы, пожар или неисправность.

Если необходимо, обратитесь за квалифицированной помощью.

Не следует пытаться починить перегоревший предохранитель.

Если перегорит любое реле или плавкий предохранитель, не описанные ниже, обязательно обратитесь к квалифицированному механику.

www.rangeroverclub.net

www.rangeroverclub.net

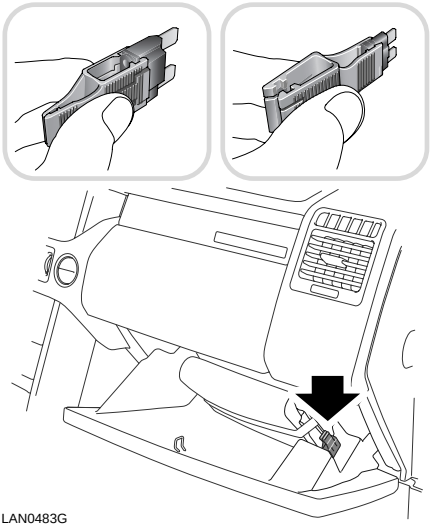

Инструмент для снятия плавких предохранителей находится в нижней части перчаточного ящика (показан стрелкой на рисунке). Установите инструмент поверх неисправного предохранителя, как показано на рисунке, потяните и снимите предохранитель. Обрыв нити в корпусе предохранителя показывает, что предохранитель перегорел и нуждается в замене.

Плавкие предохранители в моторном отсеке

ВНИМАНИЕ

Если перегорит любое реле или плавкий предохранитель, находящиеся в моторном отсеке, обязательно обратитесь к квалифицированному механику.

Некоторые плавкие предохранители находятся в моторном отсеке, включая предохранители свечей предпускового подогрева (они расположены рядом с аккумулятором) и системы управления двигателем (расположены в электронном блоке управления).

Манипуляции с этими предохранителями и их замену должны выполнять только квалифицированные механики.

www.rangeroverclub.net

www.rangeroverclub.net

БЛОК ПРЕДОХРАНИТЕЛЕЙ В САЛОНЕ

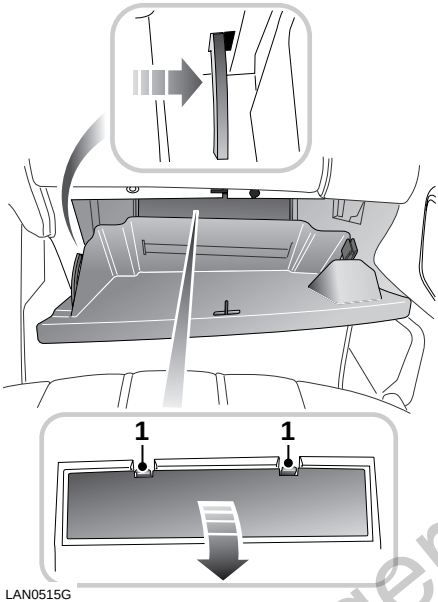

LAN0515G

Блок предохранителей в салоне находится позади нижней части перчаточного ящика; для доступа к предохранителям откройте перчаточный ящик и освободите левую опорную стойку (см. верхний рисунок в рамке). Это позволит открыть отделение для перчаток до необходимого положения.

Снимите крышку перчаточного ящика, нажав на зажимы (1) и одновременно потянув крышку назад. Местоположение инструмента для снятия предохранителей показано на рисунке сплошной стрелкой.

Примечание: *В блоке предохранителей находится несколько запасных предохранителей (см. ярлык на крышке).*

На ярлыке блока предохранителей указаны защищаемые электрические цепи, а также номинал и местоположение предохранителей. Эта информация также приведена ниже.

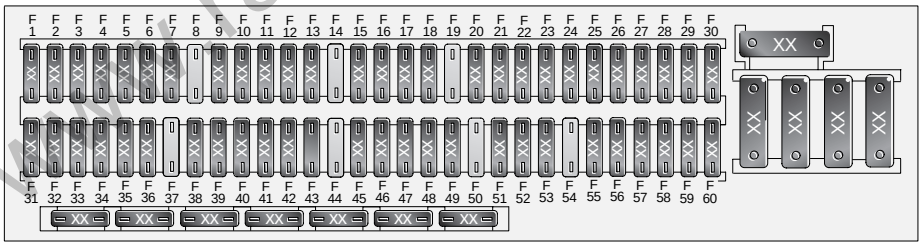

LAN0516G

www.rangeroverclub.net

Характеристики предохранителей

Номер предохранителя	Номинал (А)	Защищаемая цепь
1	5	Приборы, сигнализатор отключения подушки безопасности пассажира
2	5	Обогрев заднего стекла, задний вентилятор обдува, обогрев задних сидений, прикуриватель/ переднее гнездо питания, гнездо электропитания прицепа
3	5	Блок управления подушками безопасности, датчик наличия пассажира
4	5	Лампы наружного освещения, подсветка приборов, лампы подсветки входа
5	7,5	Диагностика, коробка передач
6	5	Зеркало заднего вида, система помощи при парковке, система TPM
7	5	Пневматическая подвеска
8	–	Резерв
9	5	Стоп-сигналы, лампы наружного освещения, подсветка панели приборов, круиз-контроль, органы управления аудиосистемой, расположенные на рулевом колесе, система DSC
10	20	Сиденья с функциями управления микроклиматом
11	30	Центральный замок, наружные зеркала, электростеклоподъемник – со стороны водителя
12	10	Кондиционирование воздуха, обогрев передних сидений
13	10	Насосы поясничной опоры, аналоговые часы
14	5	Реле перемещения – только в режиме перемещения
15	5	Центральный замок, диагностический разъем, усилитель рулевого управления
16	5	Система TPM
17	5	Лампы подсветки входа
18	10	Блокировка
19	–	Резерв
20	30	Функция запоминания положения сидений, переключатели электропривода регулировки сидений, регулировка рулевой колонки

www.rangeroverclub.net

Номер предохранителя	Номинал (А)	Защищаемая цепь
21	30	Переключатели электропривода регулировки сидений
22	5	Телефон, канал передачи дорожной информации (TMC)
23	–	Резерв
24	30	Централизованное запирание, наружные зеркала, электропривод стеклоподъемников – со стороны переднего пассажира
25	5	Блокировка
26	30	Стеклоочистители ветрового стекла
27	20	Лампа подсветки отделения для перчаток, лампы освещения салона, блок управления двигателем (BCU)
28	30	Омыватели фар
29	10	Обогреваемое рулевое колесо
30	5	Генератор
31	5	Управление двигателем, блокировка
32	5	Адаптивная система переднего освещения (AFS)
33	5	Коробка передач, переключатели центральной консоли, электронный дифференциал
34	7,5	Кондиционирование воздуха, вентилятор обдува, обогрев ветрового стекла, обогрев/охлаждение сидений
35	5	Система управления движением под уклон (HDC), система динамической стабилизации, датчик угла поворота рулевого колеса
36	5	Электронный стояночный тормоз (EPB)
37	–	Резерв
38	5	Антиблокировочная тормозная система (ABS), курсовой датчик
39	5	Блокировка
40	5	Авточейнджер компакт-дисков
41	5	Датчик дождя, очиститель/омыватель заднего стекла, очиститель/омыватель фар
42	5	Освещение косметического зеркала
43	5	Сигнализация, внутреннее зеркало заднего вида (инфракрасное), запирание перчаточного ящика
44	–	Резерв

www.rangeroverclub.net

Номер предохранителя	Номинал (А)	Защищаемая цепь
45	5	Приборы
46	5	Приборы
47	15	Обогреваемые стеклоомыватели, щетки обогреваемого стеклоочистителя
48	15	Адаптивная система переднего освещения (AFS) – левая сторона
49	30	Навигационная система, бортовой компьютер, бортовой монитор, аудиосистема
50	–	Резерв
51	5	Освещение салона
52	20	Обогрев/охлаждение передних сидений
53	15	Адаптивная система переднего освещения (AFS) – правая сторона
54	–	Резерв
55	25	Антиблокировочная тормозная система, система динамической стабилизации
56	25	Обогрев задних сидений
57	20	Пневматическая подвеска
58	20	Потолочный люк
59	20	Дополнительный отопитель (только модели с дизельным двигателем), независимый отопитель
60	30	Центральный замок, электропривод задних стеклоподъемников

www.rangeroverclub.net

www.rangeroverclub.net

БЛОК ПРЕДОХРАНИТЕЛЕЙ В ЗАДНЕМ БАГАЖНОМ ОТСЕКЕ

Этот блок предохранителей находится под крышкой в нише на правой стороне багажного отсека. Для открывания панели потяните за рукоятку, см. **ЛЮЧОК ДОСТУПА В ЗАДНЕЙ ЧАСТИ БАГАЖНОГО ОТДЕЛЕНИЯ**, стр. 218.

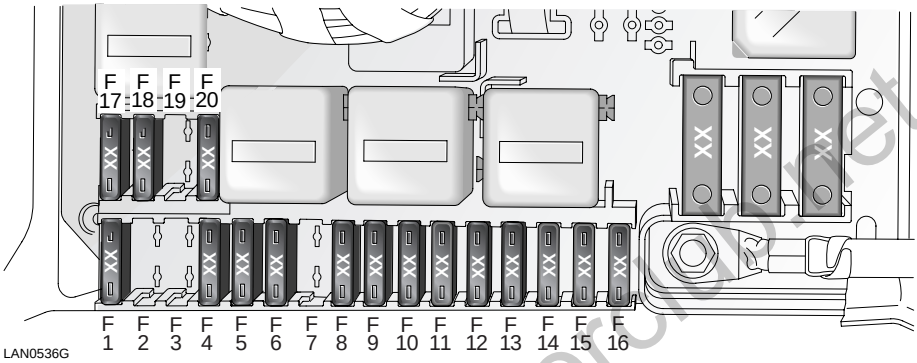

Характеристики предохранителя

Номер предохранителя	Номинал (А)	Защищаемая цепь
1	15	Разъем прицепа
2	–	Резерв
3	–	Резерв
4	20	Дополнительное гнездо питания – заднее
5	20	Очиститель заднего стекла
6	30	Электронный стояночный тормоз (EPB)
7	–	Резерв
8	30	Заднее стекло
9	30	Усилитель аудиосистемы
10	10	Мультимедийная система в задней части салона, информационно-коммуникационная система автомобиля
11	10	Телефон, навигационная система, информационная панель, телевизионная система, радиоприемник, наушники
12	5	Камера заднего вида
13	5	Пневматическая подвеска
14	15	Двигатель заднего вентилятора

www.rangeroverclub.net

Номер предохранителя	Номинал (А)	Защищаемая цепь
15	10	Дверь багажного отделения
16	5	Приемник системы дистанционного управления, выключатель перчаточного ящика
17	20	Прикуриватель – передний, дополнительное гнездо питания – заднее
18	20	Прикуриватель – задний, дополнительное гнездо питания – переднее
19	–	Резерв
20	20	Разъем прицепа

www.rangeroverclub.net

www.rangeroverclub.net

ЗАМЕНА ЛАМП

Перед поездкой проверяйте работу всех наружных осветительных приборов.

Предостережение: Перед заменой лампы убедитесь в том, что выключены и соответствующая лампа и зажигание. Если электропитание включено, может произойти короткое замыкание, которое повредит систему электрооборудования автомобиля.

При замене обязательно используйте лампы надлежащего типа с соответствующими характеристиками. Если у вас возникают сомнения, обратитесь к дилеру или в технический центр компании.

Лампы для замены

Примечание: *Все лампы должны иметь номинальное напряжение 12 В.*

Лампа	Ватт
Фара ближнего света (галогенная)	55 (H7)
Фара дальнего света	55 (H7)
Передние габаритные фонари	5
Указатели поворота	21
Передние противотуманные фары	55 (H11)
Боковые повторители указателей поворота	5
Фонари заднего хода	6 (H6)
Задние противотуманные фары	21
Задние габаритные фонари	5
Освещение регистрационного знака	5
Лампы освещения дверей/ плафоны подсветки выхода	5
Освещение салона	6
Лампы подсветки багажного отделения/ниш для ног	5
Лампы подсветки багажного отделения/ задней двери багажного отделения	6
Подсветка перчаточного ящика	5
Подсветка косметических зеркал	1,2

Примечание: *В некоторых регионах закон предписывает иметь в автомобиле запасные лампы для замены в случае перегорания ламп. Рекомендуемый комплект запасных ламп можно приобрести у дилера или в техническом центре Land Rover.*

www.rangeroverclub.net

Галогенные лампы

Галогенные лампы используются в фарах дальнего и ближнего света, передних противотуманных фарах и фонарях заднего хода.
Не прикасайтесь пальцами к таким лампам, для их снятия и установки всегда пользуйтесь тканью.
При необходимости очистите лампу метиловым спиртом для удаления следов пальцев.

Ксеноновые лампы

ВНИМАНИЕ

Замену или обслуживание ксеноновых ламп должен производить только квалифицированный специалист.

Для воспламенения газа и пара, используемых в ксеноновых лампах, требуется высокое напряжение. Контакт с таким напряжением может привести к тяжелой травме.

Двухрежимные ксеноновые блок-фары при работе сильно нагреваются. Прежде чем прикасаться к блок-фаре, убедитесь в том, что она остыла.

Ксеноновые блок-фары содержат высокотоксичную ртуть и представляют опасность.

Некоторые автомобили оснащены биксеноновыми фарами. Ксеноновые лампы обеспечивают значительно более четкий обзор, особенно в сложных погодных условиях.

Срок службы ксеноновых ламп значительно выше, чем у обычных или галогенных ламп.

Обратитесь за информацией о предписанных правилах утилизации биксеноновых ламп к дилеру/в технический центр компании Land Rover или в местные компетентные органы.

Светодиоды (LED)

Органы управления, дисплеи, некоторые лампы и другие элементы оборудования вашего автомобиля снабжены закрытыми светодиодами (LED), которые служат источниками света. Эти светодиоды сходны с традиционными лазерами и официально включены в категорию **Светодиоды 1-го класса**. Замену светодиодов должны выполнять только квалифицированные специалисты.

ВНИМАНИЕ

Не снимайте крышки и не подвергайте глаза прямому воздействию источника света без фильтра на протяжении нескольких часов подряд, поскольку это может вызвать раздражение радужной оболочки глаз.

www.rangeroverclub.net

www.rangeroverclub.net

БЛОК-ФАРЫ

В блок-фаре находятся четыре лампы. Для замены любой лампы требуется полностью снять блок-фару с автомобиля.

ВНИМАНИЕ

Не предпринимайте попыток замены какой-либо лампы при включенном освещении.
Если освещение только что выключено, выждите некоторое время, чтобы лампы остыли.
Горячая лампа может стать причиной травмы.

Снятие блок-фары

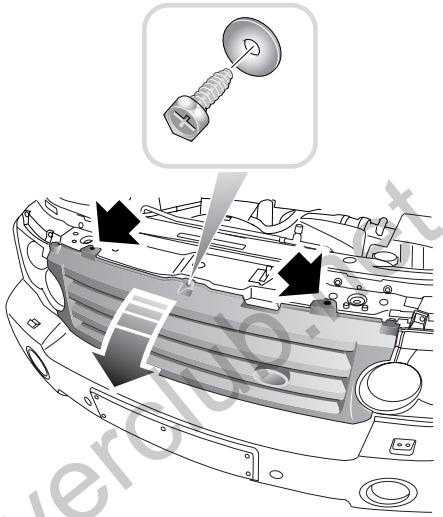

H6450G

1. Снимите решетку радиатора, вывернув три винта крепления решетки на кузове автомобиля. Наклоните решетку радиатора вперед, поднимите и снимите с автомобиля. Положите решетку радиатора в безопасное место.

www.rangeroverclub.net

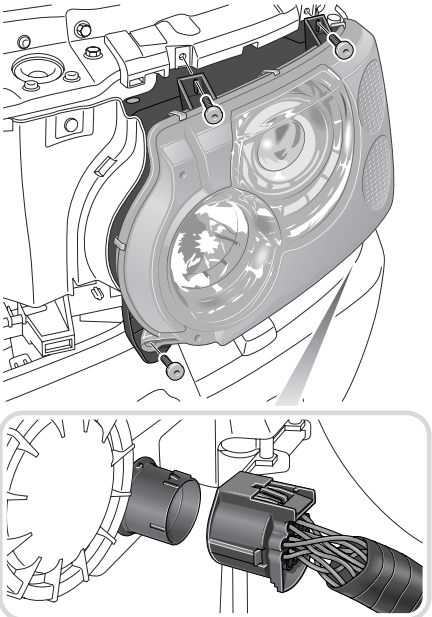

H6414

2. Выверните три винта крепления блок-фары на кузове автомобиля.
3. Отсоедините штепсель электропитания от задней части блок-фары и извлеките блок-фару из автомобиля. Положите блок-фару лицевой поверхностью вниз на плоскую мягкую поверхность, чтобы не повредить рассеиватели.

Предостережение: Не кладите фару стеклом вниз на твердую или шероховатую поверхность. Это может привести к появлению царапин на поверхности рассеивателя.

Доступ к лампе

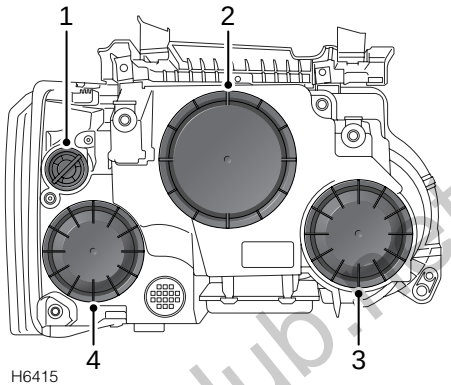

H6415

В блок-фаре находятся четыре лампы:

1. Указатель поворота.
2. Галогенная лампа ближнего света/ксеноновая двухфункциональная.
3. Галогенная лампа дальнего света.
4. Габаритный фонарь и статическая лампа освещения поворотов

Тип лампы, которую следует использовать в каждом случае, обозначен на тыльной стороне блок-фары. См. **Лампы для замены**, стр. 381.

www.rangeroverclub.net

Замена галогенной лампы дальнего света фар

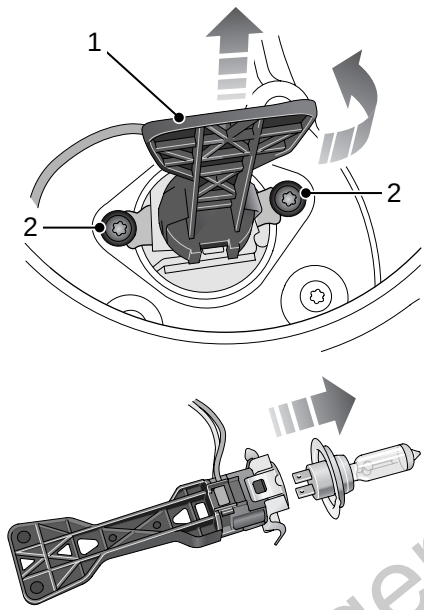

H6542G

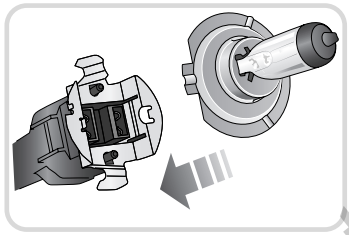

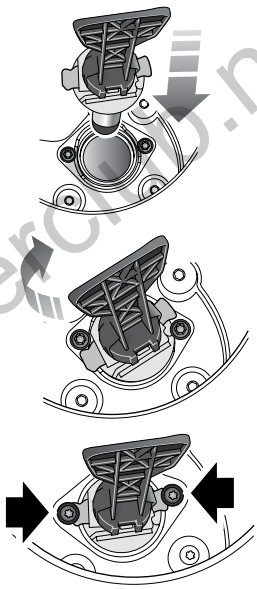

H6543G

1. Поверните и поднимите выпуклую крышку.
2. Отметьте положение установочного выступа лампы (1). Два фиксирующих язычка (2) по бокам фиксирующего кольца располагаются под головками небольших болтов.
3. Поверните установочный выступ против часовой стрелки и извлеките его вместе с лампой из блок-фары.
4. Извлеките лампу из патрона.
5. Новая лампа может быть установлена только в одном положении. Вставляя новую лампу в электрические разъемы, сожмите фиксирующее кольцо так, чтобы две выступающие шпильки зафиксировали лампу в требуемом положении.

www.rangeroverclub.net

6. Вставьте патрон лампы и установочный выступ в блок-фару и поверните по часовой стрелке. Убедитесь, что язычки фиксирующего кольца располагаются под головками небольших болтов.

Примечание: *После замены лампы дальнего или ближнего света следует проверить у дилера или в техническом центре Land Rover направление света фар.*

Замена галогенной лампы ближнего света фар

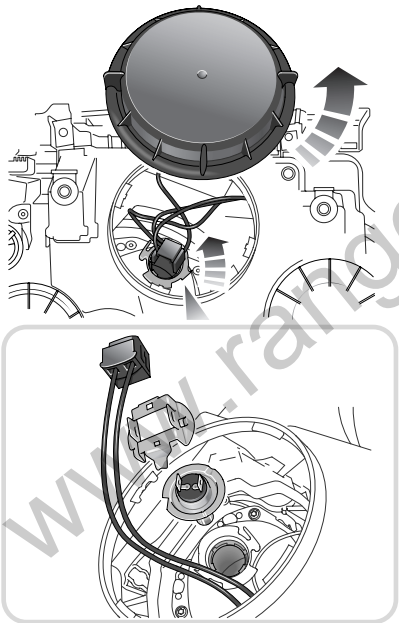

H6689G

1. Поверните и поднимите выпуклую крышку.
2. Вытяните электроштепсель.
3. Отстегните пружинную защелку, удерживающую лампу на месте, и извлеките лампочку.
4. Вставьте новую лампу и повторите вышеописанные процедуры в обратном порядке. При установке крышки совместите стрелочные направляющие крышки с направляющими блок-фары.

Примечание: *После замены лампы дальнего или ближнего света следует проверить у дилера или в техническом центре Land Rover направление света фар.*

www.rangeroverclub.net

www.rangeroverclub.net

Замена ксеноновой двухфункциональной лампы

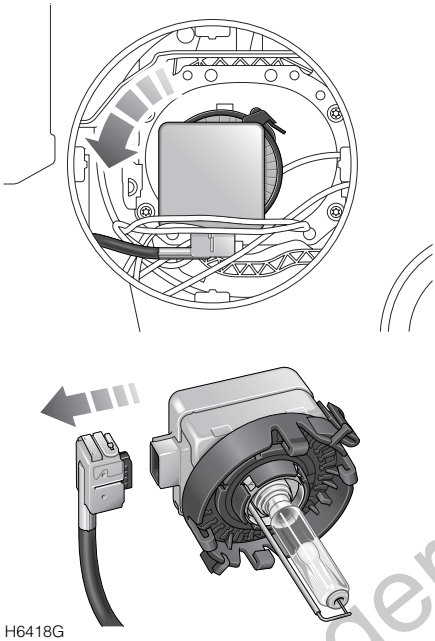

H6418G

1. Поверните и поднимите выпуклую крышку.
2. Поверните заглушку разъема против часовой стрелки для разблокировки и осторожно извлеките лампу в сборе, не допуская соприкосновения лампы с корпусом модуля.
3. Отсоедините электрический разъем и отведите его от лампы.

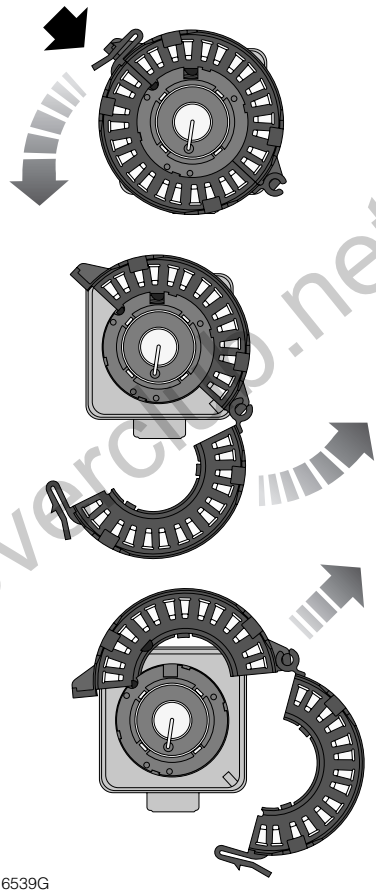

H6539G

4. Нажмите на фиксирующий зажим, чтобы разблокировать установочное кольцо, и раскройте одну половинку кольца. После этого можно полностью снять кольцо с лампы в сборе.

www.rangeroverclub.net

Примечание: *Установочное кольцо, окружающее лампу, требуется снять и сохранить для установки на сменную лампу.*

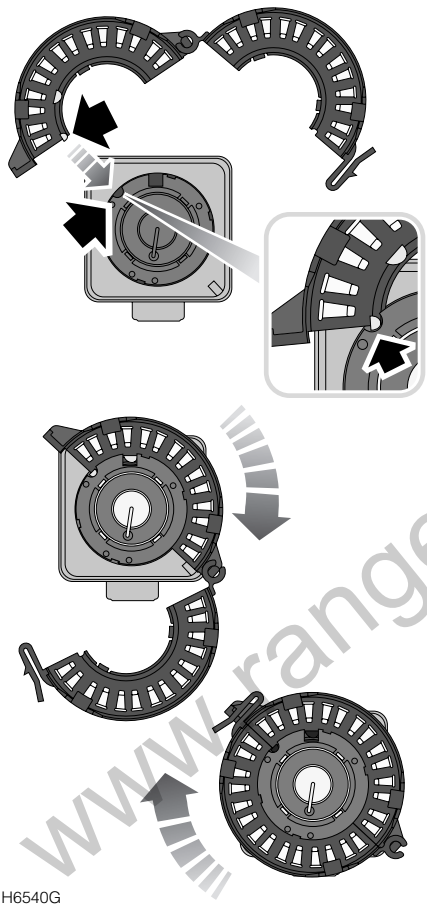

H6540G

5. Устанавливая кольцо на новую лампу в сборе, сначала зафиксируйте выступ в соответствующем пазу на лампе в сборе (см. рисунок в рамке).

6. Замкните кольцо вокруг лампы так, чтобы пружинный зажим зафиксировался со щелчком.

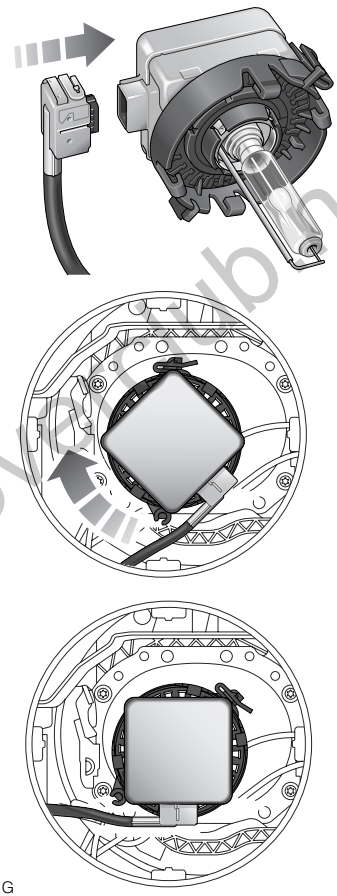

H6541G

7. Восстановите электрическое соединение и аккуратно вставьте лампу в сборе в модуль лампы.

8. Поверните лампу в сборе по часовой стрелке для фиксации.

www.rangeroverclub.net

Замена статической лампы освещения поворотов

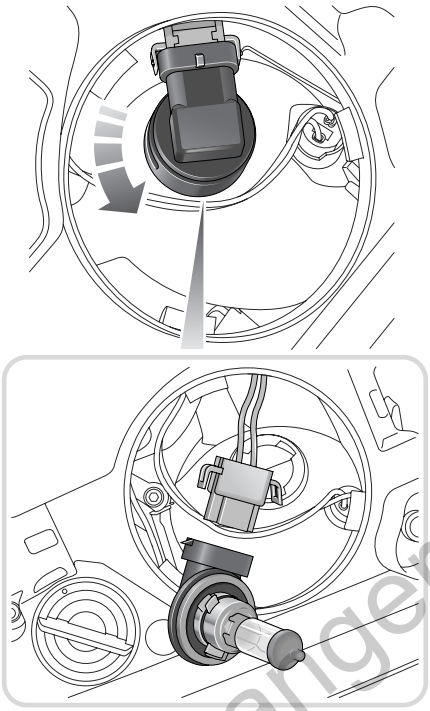

H6420

1. Поверните и поднимите выпуклую крышку.
2. Поверните патрон лампы против часовой стрелки для снятия блокировки, потяните и снимите лампу в сборе с разъемом. Отсоедините разъем от лампы.
3. Нажмите на два зажима, чтобы освободить лампу, затем потяните и извлеките лампу из патрона.
4. Установите новую лампу и повторите описанную процедуру в обратной последовательности. При установке крышки совместите стрелочные направляющие крышки с направляющими блок-фары.

www.rangeroverclub.net

www.rangeroverclub.net

Замена лампы переднего габаритного фонаря

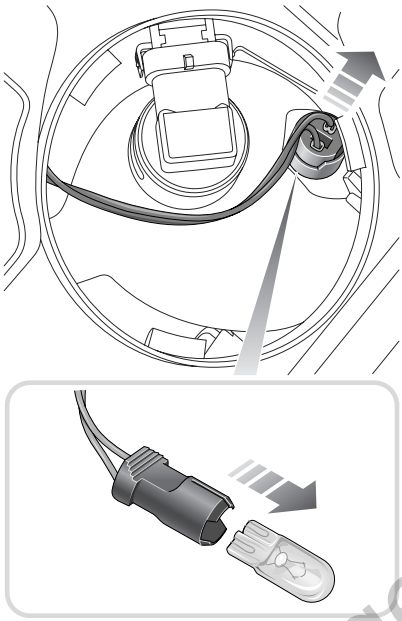

H6419

1. Поверните и поднимите выпуклую крышку.
2. Извлеките наружу лампу в сборе с электрическим разъемом.
3. Извлеките лампу из электроштепселя.
4. Установите новую лампу и повторите описанную процедуру в обратной последовательности. При установке крышки совместите стрелочные направляющие крышки с направляющими блок-фары.

Замена лампы переднего указателя поворота

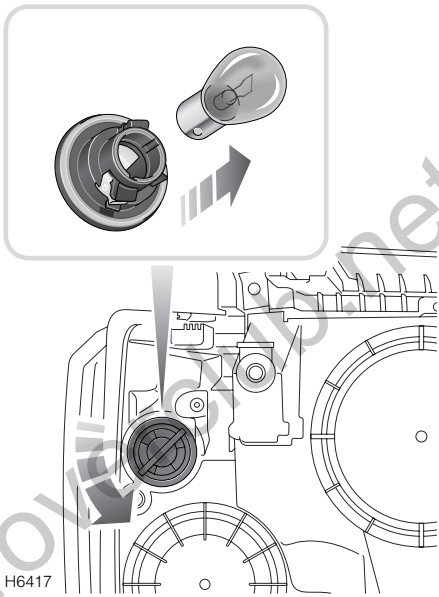

H6417

1. Поверните и поднимите выпуклую крышку.
2. Поверните патрон лампы против часовой стрелки для снятия блокировки, потяните и снимите лампу в сборе с электрическим разъемом.
3. Извлеките лампу из электроштепселя.
4. Установите новую лампу и повторите описанную процедуру в обратной последовательности. При установке крышки совместите стрелочные направляющие крышки с направляющими блок-фары.

www.rangeroverclub.net

Установка блок-фары

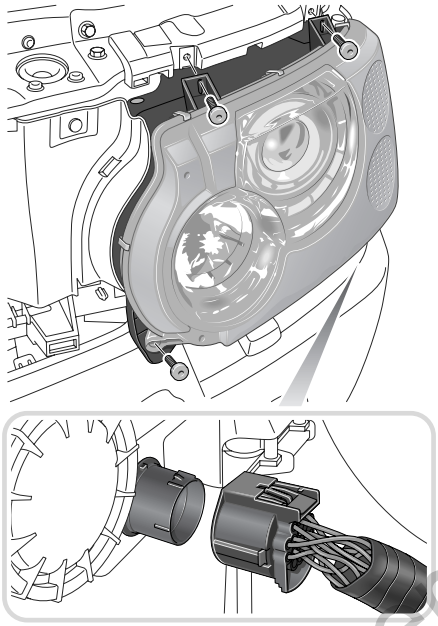

H6414

1. Подсоедините штепсель электропитания.
2. Устанавливая блок-фару в исходное положение, сначала совместите отверстие во внутренней нижней части блока с установочным выступом на кузове автомобиля. Убедитесь, что установочная планка на наружном нижнем крае блока вошла в канал на кузове автомобиля.
3. Установите три винта.

Установка решетки

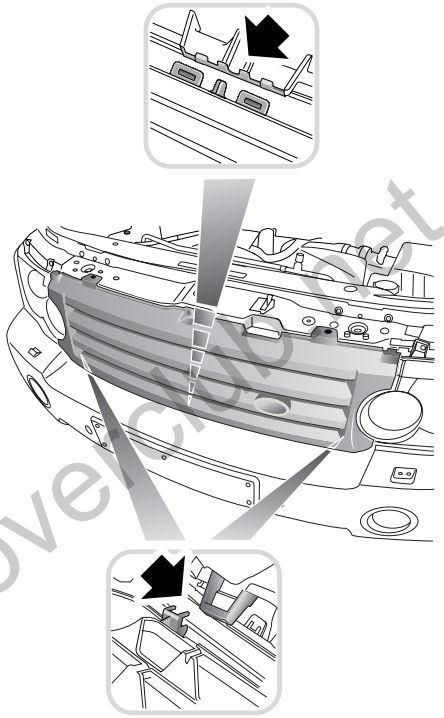

H6422G

1. Убедитесь, что канавка на нижнем крае решетки радиатора находится на установочном крае кузова автомобиля.

www.rangeroverclub.net

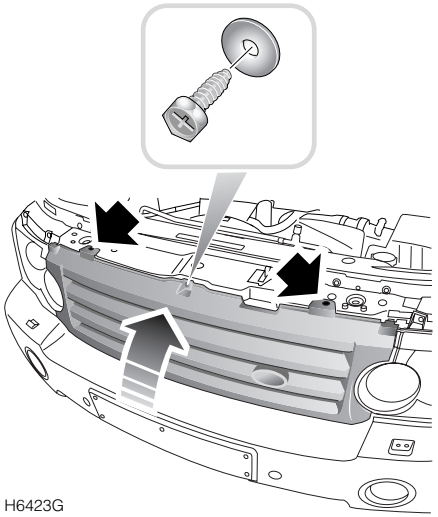

2. Установите три винта на верхний край решетки радиатора.

ЗАДНЯЯ БЛОК-ФАРА

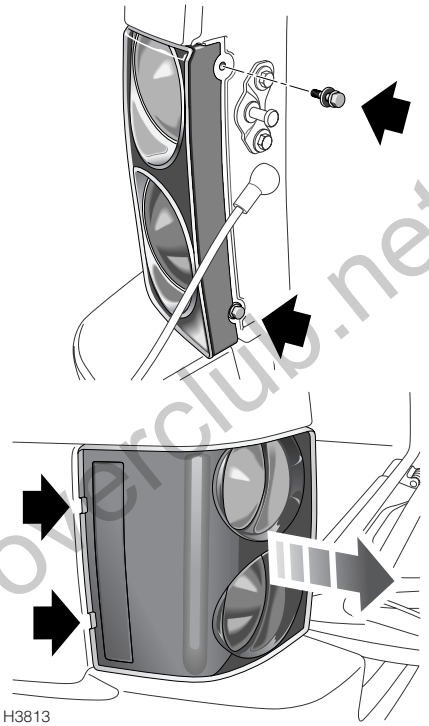

В задней блок-фаре находятся три лампы. Для замены любой из ламп потребуется полностью снять блок-фару с автомобиля.

Полностью открыв заднюю дверь багажного отделения, снаружи автомобиля выверните два винта крепления (см. рисунок). Используя подходящий инструмент, со стороны борта автомобиля осторожно отведите блок-фару наружу и назад, чтобы снять её с автомобиля.

www.rangeroverclub.net

www.rangeroverclub.net

Отсоединяйте блок-фару осторожно, чтобы не повредить лакокрасочное покрытие автомобиля. Оборачивайте любые используемые инструменты тканью и прикладывайте к ним легкое равномерное усилие.
Не прикладывайте чрезмерно большое усилие. Если возникнут сомнения, обратитесь за консультацией к дилеру/в технический центр компании Land Rover.

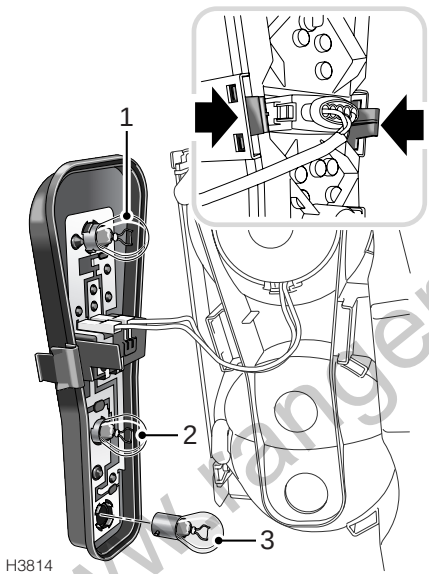

Сожмите два язычка (показаны стрелкой на рисунке в рамке), чтобы отсоединить блок-фару от рассеивателя. Поверните и потяните наружу соответствующую лампу.

Лампы расположены по следующей схеме:

1. Лампа заднего указателя поворота.
2. Лампа заднего фонаря.
3. Лампа задней противотуманной фары.

Примечание: *Ваш автомобиль укомплектован светодиодными лампами стоп-сигналов и верхнего дополнительного стоп-сигнала, замену которых должен выполнять обслуживающий вас дилер/технический центр компании Land Rover.*

Предостережение: Не кладите фару стеклом вниз на твердую или шероховатую поверхность. Это может привести к появлению царапин на поверхности рассеивателя.

www.rangeroverclub.net

ФОНАРИ ЗАДНЕГО ХОДА

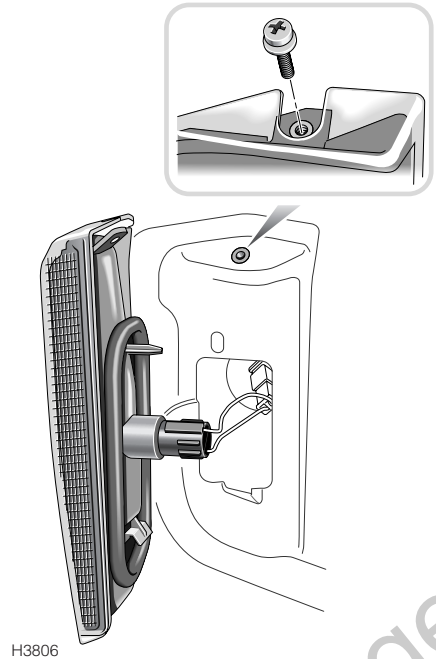
H3806

Фонари заднего хода расположены на обеих сторонах установочной пластины заднего номерного знака, которая смонтирована на нижней секции двери багажного отделения.

Подняв верхнюю секцию двери багажного отделения, выверните винт (см. рисунок в рамке) и отсоедините блок-фару от двери багажного отделения.

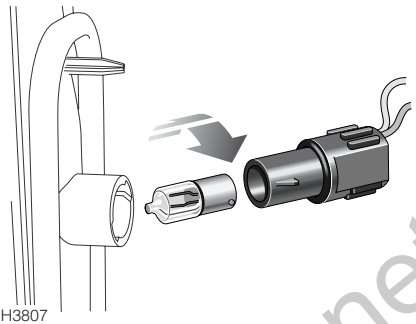
H3807

Поверните и потяните патрон лампы, чтобы отсоединить его от задней части блока-фары, затем извлеките наружу лампу.

Примечание: *Не дотрагивайтесь пальцами до стеклянной колбы сменной лампы. Если необходимо, очистите лампу метиловым спиртом.*

www.rangeroverclub.net

www.rangeroverclub.net

ОСВЕЩЕНИЕ НОМЕРНОГО ЗНАКА

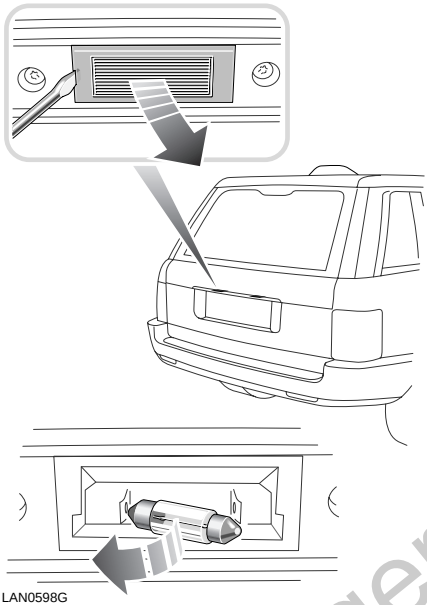

Открыв верхнюю секцию двери багажного отделения, используйте подходящий инструмент, чтобы отсоединить рассеиватель от двери багажного отделения (см. рисунок в рамке). Потяните и извлеките лампу.

БОКОВЫЕ ПОВТОРИТЕЛИ УКАЗАТЕЛЕЙ ПОВОРОТА

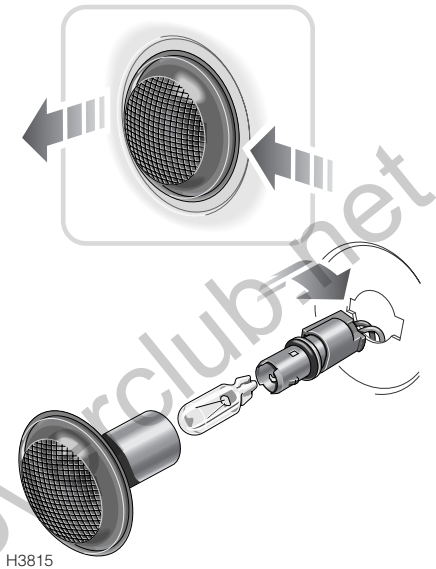

С усилием надавите на рассеиватель в направлении передней части автомобиля и извлеките блок лампы из крыла. Поверните патрон лампы и отсоедините его от рассеивателя, затем вытяните лампу из патрона.

www.rangeroverclub.net

www.rangeroverclub.net

ПЕРЕДНИЕ ПРОТИВОТУМАННЫЕ ФАРЫ

Замена лампы передней противотуманной фары

1. Используйте для доступа выемку в верхней части окантовочной рамки противотуманной фары. Потяните ее вперед и снимите.

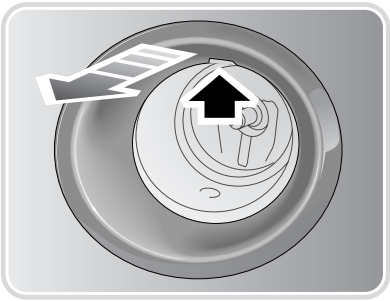

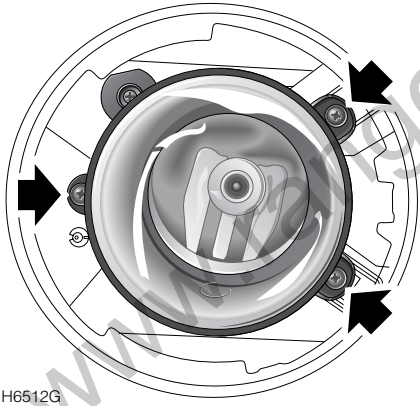

H6512G

2. Открутите три винта крепления фары. Извлеките фару из переднего бампера.
3. Поверните патрон лампы против часовой стрелки для снятия блокировки, затем извлеките лампу вместе с электроштепселем.

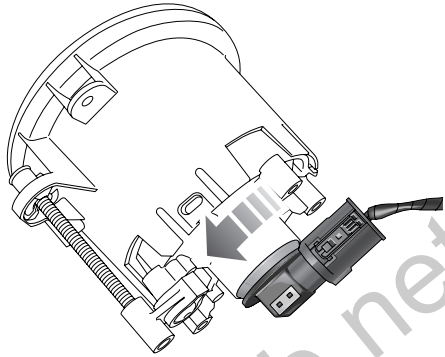

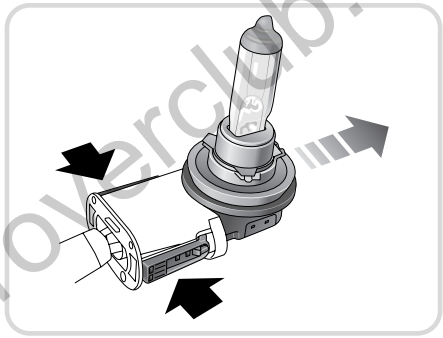

H6537G

4. Чтобы извлечь лампу, отожмите две защелки (указаны широкими стрелками), затем извлеките лампу из патрона.
5. Перед заменой лампы обратите внимание на плоский участок и язычок на установочном фланце лампы, остальные участки которого имеют круглую форму. Выступ служит направляющей для правильного расположения лампы в патроне.

www.rangeroverclub.net

Примечание: *Не прикасайтесь к стеклу лампы пальцами. Если необходимо, очистите лампу метиловым спиртом.*

6. Вставьте новую лампу и повторите вышеописанные процедуры в обратном порядке.

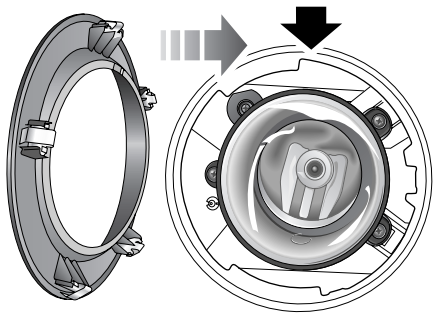

H6513G

7. Форма обрамления противотуманной фары такова, что фару можно установить только в одно положение.

   Совместите пружинный зажим над прорезью с верхним посадочным местом в бампере и вставьте в посадочное место. Вставьте нижнюю часть обрамления противотуманной фары на место, надавив с некоторым усилием вперед.

Примечание: *После замены любой лампы противотуманной фары следует обратиться к дилеру/в технический центр компании Land Rover для проверки направления света противотуманных фар.*

ЛАМПЫ ОСВЕЩЕНИЯ ДВЕРЕЙ/ПЛАФОНЫ ПОДСВЕТКИ ВЫХОДА/НИШ ДЛЯ НОГ

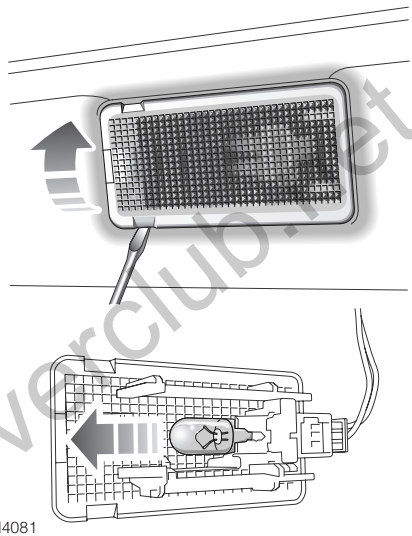

H4081

Открыв соответствующую дверь, вставьте небольшую плоскую отвертку под переднюю кромку рассеивателя, чтобы открепить блок лампы от двери. Потяните и извлеките лампу.

www.rangeroverclub.net

ВЕРХНИЕ ЛАМПЫ ПОДСВЕТКИ НИШ ДЛЯ НОГ

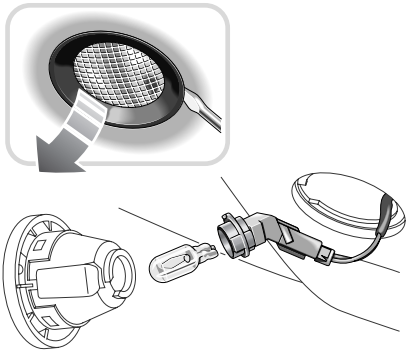

H3884

Вставьте небольшую плоскую отвертку под боковую часть модуля лампы и осторожно отсоедините модуль лампы от ниши для ног.

Разверните и потяните патрон лампы для доступа к лампе, потяните и извлеките наружу лампу.

ЛАМПЫ ПОДСВЕТКИ КОСМЕТИЧЕСКИХ ЗЕРКАЛ

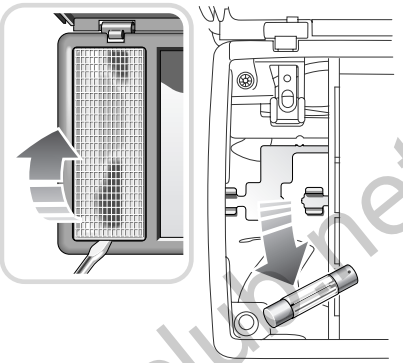

H3882

Откройте шторку зеркала и при помощи небольшой плоской отвертки открепите соответствующий рассеиватель от зеркала/блока лампы. Потяните и извлеките лампу.

www.rangeroverclub.net

www.rangeroverclub.net

ЛАМПА ОСВЕЩЕНИЯ БАГАЖНОГО ОТДЕЛЕНИЯ

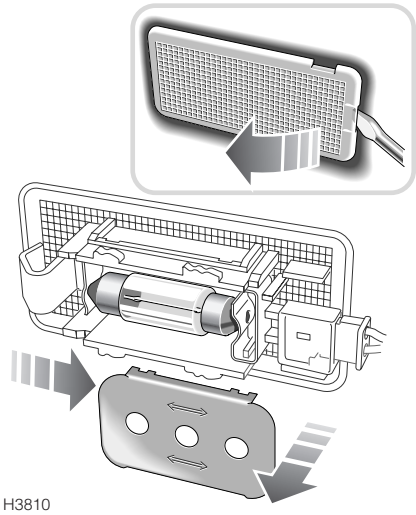

Вставьте небольшую плоскую отвертку в выемку в боковой части рассеивателя и осторожно отсоедините рассеиватель от модуля лампы (см. рисунок в рамке).

Сдвиньте металлическую пластину вправо, затем потяните и отсоедините ее от задней части модуля лампы (см. основной рисунок). Потяните и извлеките лампу.

ЛАМПА ДВЕРИ БАГАЖНОГО ОТДЕЛЕНИЯ

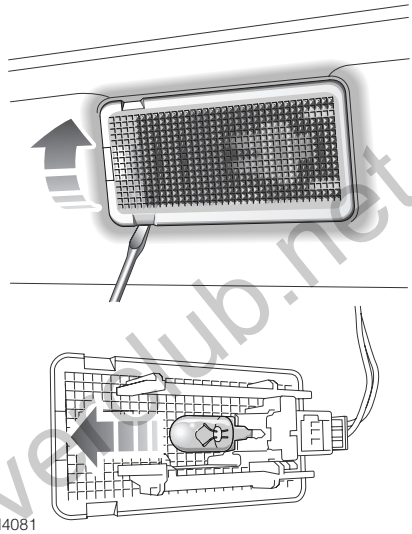

Вставьте небольшую плоскую отвертку под рассеиватель и осторожно отсоедините рассеиватель от блока лампы. Потяните и извлеките лампу.

www.rangeroverclub.net

www.rangeroverclub.net

ЛАМПЫ МЕСТНОГО ОСВЕЩЕНИЯ

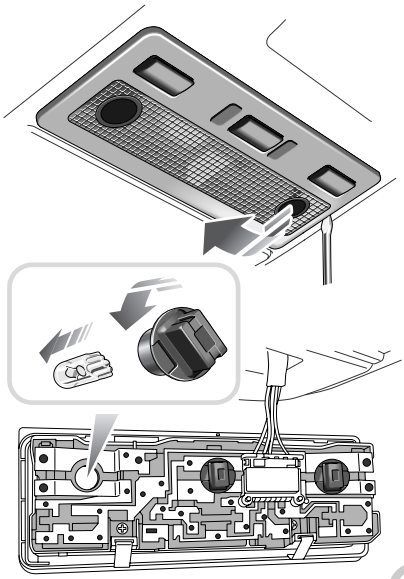

H3883

Вставьте небольшую плоскую отвертку в выемку в боковой части рассеивателя (см. рисунок) и отсоедините рассеиватель от блока лампы. Поверните против часовой стрелки и извлеките из модуля лампы соответствующий патрон, потяните и извлеките лампу.

www.rangeroverclub.net

www.rangeroverclub.net

СМАЗОЧНЫЕ МАТЕРИАЛЫ И РАБОЧИЕ ЖИДКОСТИ

Рекомендации применимы ко всем климатическим и эксплуатационным условиям.

Примечание: *Рекомендуемые масла содержат все необходимые элементы. Применять присадки не следует.*

Примечание: *Необходимо заменять масло гораздо чаще, если автомобиль эксплуатируется в сложных условиях (особенно если приходится преодолевать глубокие водные преграды).*

Моторное масло – Автомобили с бензиновыми двигателями V8

Используйте масло 5W/30, соответствующее спецификации ACEA: A3 (с API SL или SM).

Желательно применять Land Rover WSS–M2C913–B.

Моторное масло – Автомобили с бензиновым двигателем V8 (с наддувом)

Используйте масло 5W/30, соответствующее спецификации ACEA: A3 (с API SL или SM).

Желательно применять Land Rover WSS–M2C913–B.

Моторное масло – Автомобили с дизельными двигателями

Используйте только масло 5W/30, 5W/40, 10W/30 или 10W/40, соответствующее спецификации Land Rover WSS–M2C913–B.

Диапазоны рабочих температур моторного масла

5W/30 обеспечивает защиту при температурах от –30 °C до 35 °C (–22 °F to 95 °F).

5W/40 обеспечивает защиту при температурах от –30 °C до 50 °C (–22 °F to 122 °F).

10W/30 обеспечивает защиту при температурах от –10 °C до 35 °C (–14 °F to 95 °F).

10W/40 обеспечивает защиту при температурах от –10 °C до 50 °C (–14 °F to 122 °F).

Главная коробка передач

Бензиновый двигатель:
Shell ATF M1375.4

Дизельный двигатель: На весь срок службы

Раздаточная коробка

Используйте Shell TF 0753.

Передний дифференциал

Все автомобили: Castrol SAF XO.

www.rangeroverclub.net

www.rangeroverclub.net

Задний дифференциал

Без блокировки: Castrol SAF XO

С блокировкой: Castrol SAF Carbon Mod Plus

Гидроусилитель

Используйте рабочую жидкость Texaco Cold Climate PAS 14315.

Бачок тормозной жидкости

Используйте Shell DOT4 ESL или тормозную жидкость с низкой степенью взякости DOT 4, которая соответствует требованиям ISO 4925, класса 6.

Омыватели ветрового стекла

Жидкость стеклоомывателя.

Система охлаждения двигателя

Антифриз: Используйте Havoline XLC, соответствующий спецификации WSS–M97B44 (Texaco XLC), оранжевого цвета, смешанный в равной пропорции с водой, для обеспечения защиты при температурах до –40 °C (–40 °F).

www.rangeroverclub.net

www.rangeroverclub.net

ЗАПРАВОЧНЫЕ ЕМКОСТИ

За исключением объемов заполнения переднего и заднего дифференциала, указанные ниже объемы заполнения приблизительные и приведены только для справки. Уровень масла следует проверять щупом или контрольными пробками уровня, если это возможно. Передний и задний дифференциал требуется заполнить до объема, указанного ниже.

Топливный бак	104,5 литра (23 галлона)
Моторное масло – объем доливки с заменой фильтра: – Автомобили с дизельными двигателями – Автомобили с бензиновыми двигателями	 9,5 литра (16,7 пинты) 7,7 литра (13,5 пинты)
Передний дифференциал: – Полное заполнение – Доливка	 0,8 литра (1,4 пинты) 0,75 литра (1,32 пинты)
Задний дифференциал – без блокировки: – Полное заполнение – Доливка	 1,2 литра (2,1 пинты) 1,14 литра (2 пинты)
Задний дифференциал – электронная блокировка – Полное заполнение – Доливка	 1,6 литра (2,82 пинты) 1,55 литра (2,73 пинты)
Бачок омывателя	6,3 литра (11,1 пинты)
Система охлаждения (объем доливки): – Автомобили с дизельными двигателями – Автомобили с бензиновыми двигателями V8 без наддува (NA) – Автомобили с бензиновыми двигателями V8 с наддувом (SC)	 14 литров (24,6 пинты) 9,5 литра (16,7 пинты) 12 литров (21,1 пинты)

www.rangeroverclub.net

www.rangeroverclub.net

ДВИГАТЕЛИ

Дизельный двигатель

Рекомендуемое топливо	Только дизельное топливо или автомобильный газойль (AGO), соответствующий спецификации EN 590. Максимально допустимое содержание био-дизельного топлива составляет 5 %.
Рабочий объем	3630 см³
Порядок работы цилиндров	1–5–4–2–6–3–7–8
Диаметр цилиндра	81,0 мм
Ход поршня	88,0 мм
Число цилиндров	8
Степень сжатия	17,3:1

Бензиновый V8

Рекомендуемое топливо	НЕЭТИЛИРОВАННЫЙ бензин с октановым числом 95, соответствующий спецификации EN 228. Допускается использовать неэтилированный бензин с октановым числом не ниже 90.
Объем: – Без наддува – С наддувом	 4394 см³ 4197 см³
Порядок работы цилиндров	1–5–4–2–6–3–7–8
Диаметр цилиндра: – Без наддува – С наддувом	 88,0 мм 86,0 мм
Ход поршня	90,3 мм
Число цилиндров	8
Степень сжатия: – Без наддува – С наддувом	 10,5:1 9,1:1
Свечи зажигания	NGK IFR5N10
Зазор в свече зажигания	Нерегулируемые

www.rangeroverclub.net

www.rangeroverclub.net

КОЛЕСА И ШИНЫ

Размер колеса и технические характеристики шин

Размер колеса	Шина
5.5J x 19	T175/80 R19 122M (Шина временного запасного колеса)
8J x 19	255/55 R19 111 H или V – Вездеходные шины
8.5J x 20	255/50 R20 109 Y – Вездеходные шины и вездеходные спортивные шины

Опционные колеса и шины – указать параметры

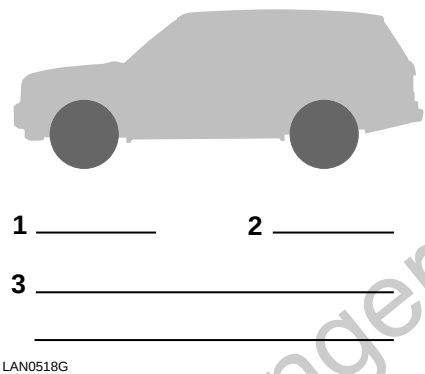

1. Давление в передних шинах.
2. Давление в задних шинах.
3. Размер, тип и технические характеристики колеса/шины

Примечание: *К дополнительным шинам, предназначенным для бездорожья, которые имеют класс скорости Q или T, применяются ограничения скорости. Если шинам присвоен класс скорости Q, не следует превышать скорость 160 км/ч (100 миль/ч), для класса скорости T установлено ограничение 190 км/ч (118 миль/ч).*

Давление в шинах

Давление в шинах указано на табличке на стойке B со стороны водителя (видна, когда дверь водителя открыта). См. **Информационная табличка с данными о шинах**, стр. 343.

Давление в шине временного запасного колеса	кПа	бар	фунт-сил на дюйм²
Любое положение или вариант загрузки	420	4,2	60

www.rangeroverclub.net

www.rangeroverclub.net

МАССА

Приблизительная собственная масса автомобиля по стандартам ЕЕС (с полным топливным баком):	
– Автомобили с бензиновым двигателем	2590 – 2680 кг (5710 – 5908 фунтов)
– Автомобили с дизельным двигателем	2710 кг (5975 фунтов)
Полная разрешённая масса автомобиля:	
– Автомобили с бензиновым двигателем	3100 кг (6834 фунта)
– Автомобили с дизельным двигателем	3200 кг (7055 фунтов)
Максимальная нагрузка на передний мост	1530 кг (3373 фунта)
Максимальная нагрузка на задний мост	1850 кг (4079 фунтов)
Максимальная нагрузка на верхние багажные дуги	100 кг (220 фунтов)

Примечание: *Нагрузка на мосты не является суммарной, т.е. полная разрешённая масса автомобиля не рассчитывается путем сложения максимальной нагрузки на передний и задний мост. Запрещается превышать указанную выше максимальную нагрузку на каждый из мостов и полную массу автомобиля (кроме поездок с прицепом).*

Примечание: *Масса разрешенных компанией Land Rover продольных и поперечных дуг крыши уже включена в расчет. Однако, если применяются багажники крыши альтернативной конструкции, требуется включить массу багажника в величину нагрузки.*

www.rangeroverclub.net

www.rangeroverclub.net

БУКСИРОВКА

	По дорогам	По бездорожью
Максимальная масса прицепа:		
Прицепы без тормозов	750 кг (1653 фунта)	750 кг (1653 фунта)
Прицепы с инерционными тормозами	3500 кг (7716 фунтов)	1000 кг (2204 фунта)
Полная масса автопоезда:		
– Автомобили с бензиновым двигателем	6600 кг (14 550 фунтов)	–
– Автомобили с дизельным двигателем	6700 кг (14 771 фунт)	–

	Австралия	Все прочие рынки
Максимальная нагрузка на сцепное устройство:		
– Автомобили с бензиновыми двигателями V8 без наддува (NA)	350 кг (772 фунта)	150 кг (330 фунтов)
– Автомобили с бензиновыми двигателями V8 с наддувом (SC)	350 кг (772 фунта)	140 кг (309 фунтов)
– Автомобили с дизельными двигателями V8	350 кг (772 фунта)	150 кг (330 фунтов)

Примечание: *Для повышения устойчивости при загрузке до максимального веса прицепа рекомендуется распределить груз в прицепе так, чтобы достигалась рекомендуемая нагрузка на сцепное приспособление. См. раздел* ***БУКСИРОВКА****, стр. 294.*

Примечание: *Полная масса автопоезда (если используется прицеп с инерционными тормозами) = полная разрешённая масса автомобиля плюс максимальный вес прицепа. В полную массу автомобиля, используемую для расчета полной массы автопоезда, включен предписанный законом дополнительный резерв в размере 100 кг (220 фунтов) (только в Европе).*

Примечание: *Рекомендуемую нагрузку на сцепное приспособление (140 кг/309 фунтов или 150 кг/330 фунтов) можно увеличить до полной нагрузки 250 кг (550 фунтов) (только если используется прицеп с инерционными тормозами). Однако полезную нагрузку автомобиля* ***потребуется ограничить*** *по меньшей мере на такую же величину, чтобы не превышалась полная разрешённая масса автомобиля и нагрузка на задний мост. Это правило не применимо для рынка Австралии.*

www.rangeroverclub.net

Примечание: *Когда автомобиль буксирует прицеп, полную разрешённую массу автомобиля можно увеличить до 3150 кг (6945 фунтов) максимум в варианте с бензиновым двигателем или 3250 кг (7165 фунтов) в варианте с дизельным двигателем, а нагрузку на задний мост можно увеличить до 2050 кг (4519 фунтов) максимум, если скорость движения автомобиля не превышает 100 км/ч (60 миль/ч) (или 80 км/ч (50 миль/ч), если установлено временное запасное колесо).*

www.rangeroverclub.net

www.rangeroverclub.net

ГАБАРИТЫ АВТОМОБИЛЯ

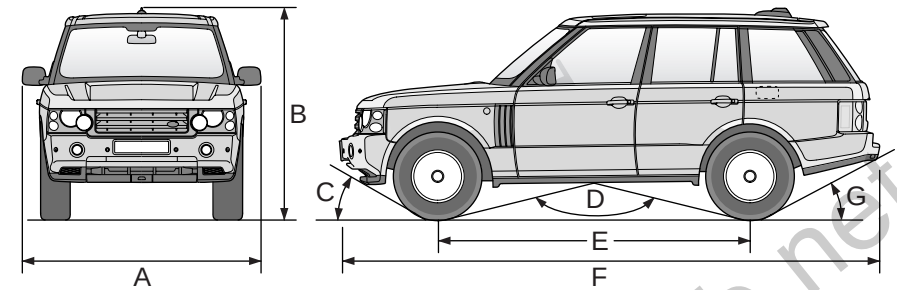

H6517G

A	Габаритная ширина	2216 мм	87,2 дюйма
	Габаритная ширина (со сложенными зеркалами)	2034 мм	80,1 дюйма
B	Общая высота – Высота посадки – Высота для движения по автомагистрали – Стандартная высота – Высота при движении по бездорожью	 1820 мм 1840 мм 1865 мм 1913 мм	 71,7 дюйма 72,4 дюйма 73,4 дюйма 75,3 дюйма
E	Колесная база	2880 мм	113,4 дюйма
F	Габаритная длина	4967 мм	195,6 дюйма
	Габаритная длина (включая сцепное устройство – до центра шаровой опоры)	5015 мм	197,4 дюйма
	Колея: – Передняя	1629 мм	64,1 дюйма
	Колея: – Задняя	1625 мм	64,0 дюйма
	Свободный ход педали тормоза	Регулируемый свободный ход отсутствует	
	Радиус поворота	12 метров	39,4 фута

Корректировка колеи (минуты):	Дизельный V8	Бензиновый V8 без наддува (NA)	Бензиновый V8 с наддувом (SC)
– Передняя	+9	0	–9
– Задняя	+12	+20	+12

www.rangeroverclub.net

Характеристики на бездорожье

C	Угол въезда – высота для бездорожья (снаряженная масса по стандарту EEC) – Стандартная высота – Высота при движении по бездорожью	29 градусов 34 градуса	
D	Угол продольной проходимости (снаряженная масса по стандарту EEC): – Стандартная высота – Высота при движении по бездорожью	130 градусов 120 градусов	
G	Угол съезда без сцепного устройства (снаряженная масса по стандарту EEC) – Стандартная высота – Высота при движении по бездорожью	24,2 градуса 26,6 градуса	
	Угол съезда со сцепным устройством (снаряженная масса по стандарту EEC): – Стандартная высота – Высота при движении по бездорожью	15,2 градуса 17,4 градуса	
	Глубина брода	700 мм	27,6 дюйма
	Минимальный дорожный просвет (высота для бездорожья)	283 мм	11,1 дюйма

www.rangeroverclub.net

www.rangeroverclub.net

РАЗМЕРЫ ТЯГОВО-СЦЕПНОГО УСТРОЙСТВА

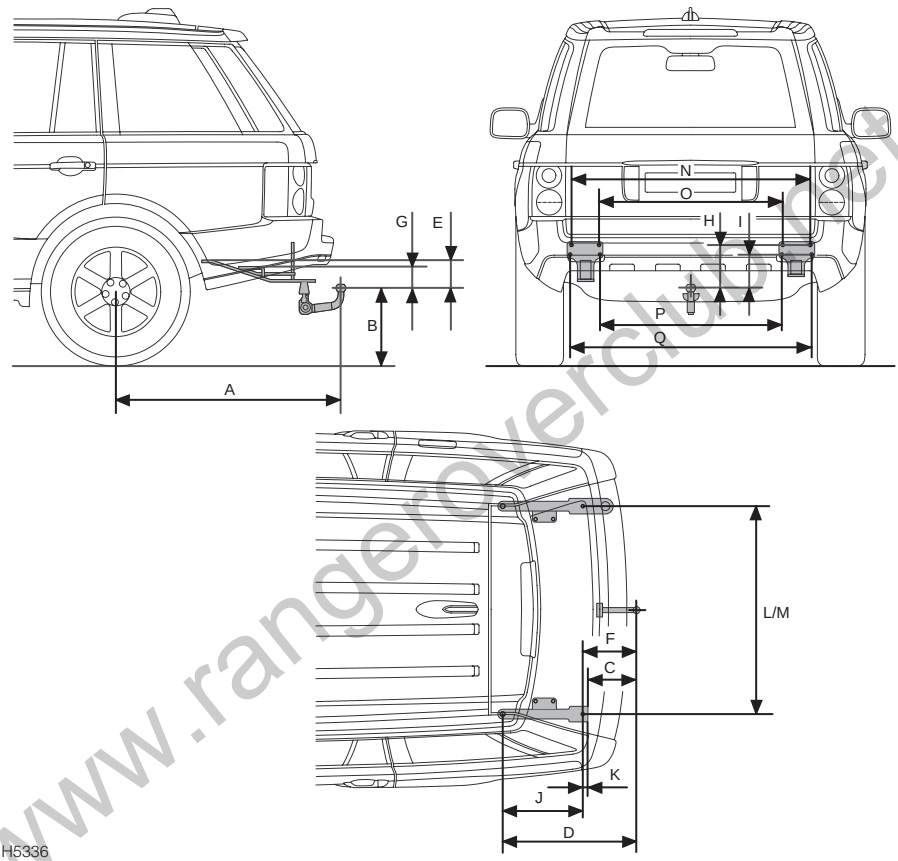

Примечание: *Указанные габариты относятся к буксировочному оборудованию, официально разрешенному к применению компанией Land Rover.*

www.rangeroverclub.net

A	Центр колеса – центр тягово-сцепного устройства	1235 мм	48,62 дюйма
B	Поверхность земли – центр тягово-сцепного устройства	397 мм	15,63 дюйма
C	Центр внешних точек крепления – центр тягово-сцепного устройства	252,7 мм	9,95 дюйма
D	Центр задних внутренних точек крепления – центр тягово-сцепного устройства (по горизонтали)	713,5 мм	28,09 дюйма
E	Центр задних внутренних точек крепления – центр тягово-сцепного устройства (по вертикали)	152,7 мм	6,01 дюйма
F	Центр внутренних креплений – центр тягово-сцепного устройства (по горизонтали)	286 мм	11,26 дюйма
G	Центр внутренних креплений – центр тягово-сцепного устройства (по вертикали)	138,2 мм	5,44 дюйма
H	Центр внешних креплений № 1 и 2 – центр тягово-сцепного устройства	236,4 мм	9,31 дюйма
I	Центр внешних креплений № 3 и 4 – центр тягово-сцепного устройства	184,2 мм	7,25 дюйма
J	Задние внутренние крепления – внутренние крепления	427,5 мм	16,83 дюйма
K	Внутренние крепления – внешние крепления	33,3 мм	1,31 дюйма
L	Расстояние между задними внутренними креплениями	1092 мм	42,99 дюйма
M	Расстояние между внутренними креплениями	1092 мм	42,99 дюйма
N	Расстояние между внешними креплениями № 1	1230,6 мм	48,45 дюйма
O	Расстояние между внешними креплениями № 2	953,4 мм	37,55 дюйма
P	Расстояние между внешними креплениями № 3	940 мм	37,01 дюйма
Q	Расстояние между внешними креплениями № 4	1244 мм	48,98 дюйма

Примечание: *Указанные габариты относятся к буксировочному оборудованию, официально разрешённому к применению компанией Land Rover.*

www.rangeroverclub.net

www.rangeroverclub.net

РАСХОД ТОПЛИВА

Приведенные ниже характеристики расхода топлива получены на основании расчетов с применением стандартной методики испытаний (новая методика испытаний ЕС согласно Директиве ЕС 99/100/ЕС), а также в соответствии с Законом о расходе топлива пассажирскими автомобилями от 1996 г. (Поправка).

В обычных условиях эксплуатации фактические характеристики расхода топлива могут отличаться от данных, полученных в результате испытаний. Причинами различий могут быть стиль управления автомобилем, дорожные и погодные условия, загрузка и состояние автомобиля.

Данные о расходе топлива

	ГОРОДСКОЙ ЦИКЛ		ЗАГОРОДНЫЙ ЦИКЛ		СМЕШАННЫЙ ЦИКЛ	
	л/100км	миль/ галлон	л/100км	миль/ галлон	л/100км	миль/ галлон
Бензиновый двигатель	21,2	13,4	11,4	24,9	14,9	18,9
Бензиновый двигатель с наддувом	22,4	12,6	12,2	23,1	16,0	17,7
Дизельный двигатель	14,4	19,6	9,2	30,1	11,3	25,0

Городской цикл

Испытание в городском цикле начинается с запуска холодного двигателя и состоит из серии разгонов, торможений, периодов движения с постоянной скоростью и работы двигателя на холостом ходу. Максимальная скорость, развиваемая при проведении этого испытания, составляет 50 км/ч (30 миль/ч) при средней скорости движения 19 км/ч (12 миль/ч).

Загородный цикл

Испытание в загородном цикле проводится непосредственно после испытания в городском цикле. Приблизительно половина испытания состоит из движения на постоянной скорости, оставшаяся часть состоит из серии разгонов, торможений и периодов работы двигателя на холостом ходу. Максимальная скорость составляет 120 км/ч (75 миль/ч), средняя скорость составляет 63 км/ч (39 миль/ч). Испытание проводится на дистанции 7 км (4,3 мили).

www.rangeroverclub.net

Смешанный цикл

Значение для смешанного цикла представляет средний результат значений городского и загородного циклов с учетом различных расстояний, пройденных автомобилем во время двух испытаний.

Примечание: *Эти значения не следует сравнивать со значениями, полученными по процедуре ECE/EEC, требовавшейся ранее в соответствии с документом «Положение о расходе топлива пассажирскими автомобилями» от 1983 года. Из-за различий в процедурах испытаний даже характеристики городского цикла будут различаться, если один и тот же автомобиль пройдет испытания обоих видов.*

www.rangeroverclub.net

www.rangeroverclub.net

ДЕКЛАРАЦИИ СООТВЕТСТВИЯ

Декларации соответствия выданы производителями RF (радиочастотного) оборудования, элементы которого использованы при изготовлении вашего автомобиля Range Rover Sport.

Производители этого оборудования заявляют о соответствии произведенных ими частей требованиям директивы Европейского сообщества по оконечному радио- и телекоммуникационному оборудованию (Директива R&TTE).

Эта директива предписывает производителю радиоустройств ближнего действия самостоятельно подтвердить, что элементы RF, устанавливаемые на автомобили Land Rover, пригодны для использования, и декларации включены в комплект автомобильной документации. Эта декларация содержит всю информацию, необходимую для проверки технических характеристик оборудования.

Примечание: *Декларации соответствия согласно требованиям директивы R&TTE публикуются на родном языке производителя.*

www.rangeroverclub.net

www.rangeroverclub.net

Declaration of Conformity appropriate to the Directive 1999/5/EC (R&TTE)
Annex IV

Visteon Deutschland GmbH
.....
Manufacturer,

Notified Body consulted: **Phoenix Test-Lab, Königswinkel 10, D-32825 Blomberg**
ID-Number of Notified Body: **0700**

declare under our responsibility that the product: **RKE Transmitter**

Type: **TXRET5**

☐ Telecommunications Terminal Equipment ☒ Radio Equipment

Remote Keyless Entry System Transmitter **2**
....
Intended Purpose Equipment Class

complies with the appropriate essential requirements of the Article 3 of the R&TTE and the other relevant provisions, when used for its intended purpose.

Health and Safety requirements contained in Article 3 (1) a)

EN 60 950: 2001 Information technology equipment – Safety --
EN 50 371: 2002, Generic standard to demonstrate the compliance of low power electronic and electrical apparatus with the basic restrictions related to human exposure to electromagnetic fields (10 MHz – 300 GHz) – General public.

Protection requirements with respect to electromagnetic compatibility Article 3 (1) b)

EN 301 489-03 V.1.4.1: 08/2002, Electromagnetic Compatibility and radio spectrum Matters (ERM); Electromagnetic Compatibility (EMC) standard for radio equipment and services, Part 3: Specific conditions for Short Range Devices (SRD) operating on frequencies between 9 kHz and 40 GHz.

Means of the efficient use of the radio frequency spectrum

☒ Air interface specification of the radio path contained in Article 3(2)

EN 300 220-3 V1.1.1: 09/2000, Electromagnetic compatibility and Radio spectrum Matters (ERM); Short range devices (SRD); Radio equipment to be used in the 25 MHz to 1000 MHz frequency range with power levels ranging up to 500 mW; Part 3: Harmonized EN covering essential requirements under article 3.2 of the R&TTE Directive.

Address:

Visteon Deutschland GmbH
Visteonstrasse 4 - 10
50170 Kerpen
Germany
URL: www.visteon.com

Dr. Wilfried Janke
Managing Director Visteon Deutschland GmbH

CE 0700

LAN0505G

www.rangeroverclub.net

www.rangeroverclub.net

Certification
Technological Center

Campus de la UAB
Apt. Correos 18
08193 Bellaterra (Barcelona)
T 93 567 2000
F 93 567 2001
ctc@applusctc.com
www.applusctc.com

Applus

LEAR AUTOMOTIVE (EEDS) SPAIN, S.L.

C/. Fusters, 54 P.I.
43800 VALLS
Barcelona-SPAIN
Represented by:
Mr. Jordi Garcés

LGAI TECHNOLOGICAL CENTER, S.A. is pleased to acknowledge receipt of the equipment below described to perform the tests requested by the detailed standards:

Device under test :
L322 immobilizer module

Directive:

1999/05/CE on radio equipment and telecommunications terminal equipment.

Standards to apply :

ETSI-EN 300330-2 v1.1.1; Electromagnetic compatibility and radio spectrum matters (ERM); Short-range devices (SRD); Radio equipment in the frequency range 9KHz to 25MHz and inductive loop systems in the frequency range 9KHz to 30MHz.

ETSI-EN 301489-3 v1.4.1; Electromagnetic compatibility and radio espectrum matters (ERM); Electromagnetic compatibility (EMC) estándar for radio equipment and services. Part 3: Specific conditions for short-range devices (SRD) operating on frequencies between 9KHz and 40GHz.

Performance date of tests :
Reception date: 14/09/2004
Date of beginning of tests: 14/09/2004
Date of end of tests: 20/09/2004

Results: PASS

Yours sincerely,

Sr. Jesús Díaz de Fez
EMC Center

Bellaterra, September 23 rd 2004

www.rangeroverclub.net

www.rangeroverclub.net

DECLARATION OF CONFORMITY

Trade Name: Connaught Electronics Ltd.

Model No: LQN5752

FC Tested to comply FCC Standards 15B

FOR HOME OR OFFICE USE

Canadian 2306A-5752

Model 5752 by Connaught Electronics

Operation is subject to the following two conditions: (1) this device may not cause interference, and (2) this device must accept any interference, including interference that may cause undesired operation of the device.

This declaration is the responsibility of the manufacturer / authorised representative within the Community:

Supplier
Connaught Electronics Ltd.
Supplier Address
Dunmore Road,
Tuam
Co. Galway,
Ireland

This certifies that the following designated product

T5 RECEIVER 315MHZ PART NO. 5752

.....
(Product identification)

complies with the essential protection requirements of R&TTE Directive 1999/5/ EC on the approximation of the laws of the Member States relating to ***Radio Spectrum Matters, EMC*** and ***Electrical Safety.***

This declaration applies to all specimens manufactured in accordance with the technical documentation described in the annex II. Connaught Electronics Ltd. keep this documentation at the proposal of the relevant national authorities of any Member State for inspection purpose.

Assessment of compliance of the product with the requirements relating to the essential requirements acc. to Article 3 R&TTE was based on Annex IV of the Directive 1999/5/ EC and the following standards:

Radio Spectrum : .....EN 300 220-1.....
(Identification of regulations / standards)

EMC : .....EN 300 683 .....
(Identification of regulations / standards)

Safety : .....EN 60950.....
(Identification of regulations / standards)

(Place, date) (Signature)

Tuam, Ireland

16/03/2004

(Signature)

ALAN MOORE

LAN0506G

www.rangeroverclub.net

www.rangeroverclub.net

DECLARATION OF CONFORMITY

CE 0682

This declaration is the responsibility of the manufacturer / authorised representative within the Community:

Supplier
Connaught Electronics Ltd.
Supplier Address
Dunmore Road,
Tuam
Co. Galway,
Ireland

This certifies that the following designated product

T5 RECEIVER 433MHZ PART NO. 5751

.....
(Product identification)

complies with the essential protection requirements of R&TTE Directive 1999/5/ EC on the approximation of the laws of the Member States relating to ***Radio Spectrum Matters, EMC*** and ***Electrical Safety.***
This declaration applies to all specimens manufactured in accordance with the technical documentation described in the annex II. Connaught Electronics Ltd. keep this documentation at the proposal of the relevant national authorities of any Member State for inspection purpose.
Assessment of compliance of the product with the requirements relating to the essential requirements acc. to Article 3 R&TTE was based on Annex IV of the Directive 1999/5/ EC and the following standards:

Radio Spectrum : .....EN 300 220-1.....
(Identification of regulations / standards)

EMC : .....EN 300 683 .....
(Identification of regulations / standards)

Safety : .....EN 60950.....
(Identification of regulations / standards)

(Place, date) (Signature)

Tuam, Ireland

16/03/2004

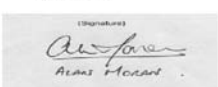

LAN0507G

www.rangeroverclub.net

www.rangeroverclub.net

SIEMENS VDO
Automotive

Siemens VDO Automotive AG · Postfach 10 09 43 · 93009 Regensburg

Name Regina Quegwer
Abteilung SV C CE AIS LF
Tel. +49(0)941/790-3554
Fax +49(0)941/790-133554

E-Mail Regina.Quegwer@siemens.com

Internet www.siemensvdo.de
Ihr Schreiben
Unser Zeichen Decl_variant_8883_6.doc
Datum 22.08.2002

Declaration of Conformity

We, the undersigned, declare that the

Receiver type 5WK4 8883 and 5WK4 8886 are based on receiver type 5WK4 8812.

The assembly and layout differs in the following items:

Data Filter
Data Slicer
VCC blocking capacitor
ESD protection

The changed assembly and layout does not influence the RF characteristics.

Yours truly,

Siemens VDO Automotive AG

i.V. .....
Helmut Matschi
Vice President and CEO
Carbody Electronics

i.V. .....
Norbert Müller
Director
Access & Immobilisation Systems

Siemens VDO Automotive AG Carbody Electronics

Helmut Matschi
Dr. Raymund Müller

Briefadresse:
Siemens VDO Automotive AG

Postfach 10 09 43
93009 Regensburg

Hausadresse:
Siemensstraße 12
93055 Regensburg
Tel. +49(0)941/790-02

Siemens VDO Automotive AG · Vorsitzender des Aufsichtsrates: Professor Dr. Edward G. Krubasik · Vorstand: Wolfgang Dehen, Vorsitzender · Mitglieder: Dr. Klaus Egger, Günter Hauptmann, Johann Löttner · Sitz der Gesellschaft: München · Registergericht: München, HRB 132637

S:\POSTZULA\EMODULO\nGenerallanWEG-Laenderendec_variant_8883_6.doc

www.rangeroverclub.net

SIEMENS

Name	Regina Quegwer
Department	AT BE AS SI 3
Tel.	+49(0)941/202-35 54
Fax.	+49(0)941/202-95 35 54
Email:	regina.quegwer@at.siemens.de
Your Letter	
Our Ref.	ECDOC_RF_RX3Gen433.doc
Date	2000-12-01

EC Declaration of Conformity according to Annex II of Directive 1999/5/EC

Manufacturer:	Siemens Automotive AG Access Control & Security Systems
Address:	Wernerwerkstrasse 2 D-93049 Regensburg Germany
Product type designation:	5WK4 8812
Intended use:	radio receiver for vehicle locking/unlocking systems

The product mentioned above complies with the following European Directive:

1999/5/EC: Directive of the European Parliament and of the Council on radio equipment and telecommunications terminal equipment and the mutual recognition of their conformity, dated 9th March 1999.

We, the undersigned, hereby declare that our above-mentioned product complies with all essential radio test suites according to Annex II of Directive 1999/5/EC. Proof is shown by:

- test report no. 00001036, issued by the accredited test laboratory M. Dudde Hochfrequenz-Technik, according to EN 300 220-1
- test report no. 00001038, issued by the accredited test laboratory M. Dudde Hochfrequenz-Technik, according to EN 301 489-1, -3

Siemens Automotive AG

Regensburg, 01.12.2000

i.V.

.....

Helmut Matschi
Vice President and General Manager
Access Control & Security Systems

i.V.

.....

Ulrich Schrey
Director Development
Access Control & Security Systems

Siemens Automotive AG

Postal Address:	Office Address:
Siemens Automotive AG AT BE AS SI 3 P.O. Box 10 09 55 93009 Regensburg Federal Republic of Germany	Wernerwerkstraße 2 93049 Regensburg Phone +49(0)941/202-0

Siemens Automotive AG • Chairman of the Supervisory Board: Edward G. Krubasik • Managing Board: Franz Wressnigg, Chairman, President and Chief Executive Officer • Member: Jürgen Mache • Registered Office: München • Commercial Registry: München, HRB 132883

www.rangeroverclub.net

SIEMENS VDO
Automotive

Siemens VDO Automotive AG · Postfach 10 09 43 · 93009 Regensburg

Name	Schneider Tanja
Department	SV C BC P2 RF TG
Phone	+49(0)941/790-6622
Fax	+49(0)941/790-90921
E-Mail	tanja.schneider@siemens.com
Internet	www.siemensvdo.de
Your Letter	
Our Ref.	DoC_5WK45685_4
Date.	07.04.2004

Declaration of Conformity

We, the undersigned, declare that

-the transmitter S120123001 is manufactured for different customers. All transmitters use the same schematic, pcb and assembly. The following type designation is used:

5WK4 5685 for customer Land Rover and Jaguar.

-the transmitter S120123002 is manufactured for different customers. All transmitters use the same schematic, pcb and assembly. The following type designation is used:

5WK4 5684 for customer Land Rover and Jaguar.

Yours truly,

Siemens VDO Automotive AG

Jean-Francois Tarabbia
Executive Vice President
Body & Chassis Electronics Operations

Norbert Müller
Vice President
Wireless Products and Modules

Siemens VDO Automotive AG Body & Chassis Electronics

Helmut Malschi
Klaus Müller

Postal Address:
Siemens VDO Automotive AG

Postfach 10 09 43
93009 Regensburg

Office Address:
Siemensstraße 12
93055 Regensburg
Tel. +49(0)941/790-02

Siemens VDO Automotive AG · Chairman of the Supervisory Board: Professor Dr. Edward G. Krubasik · Managing Board: Wolfgang Deiters, Chairman · Members: Dr. Klaus Egger, Günter Hauptmann, Reinhard Pinzer · Registered Office: München · Commercial Registry: München, HRB 132637

I:\POSTZULA\Tpms_TG\TG18_DC_LR\Landrover_Jaguar\DoC_5WK45685_4.doc

www.rangeroverclub.net

SIEMENS VDO
Automotive

SiemensVDO Automotive AG · P.O. Box 10 09 43 · D-93009 Regensburg

Name	Regina Quegwer
Department	SV C BC P2 RF TG
Tel.	+49(0)941/790-3554
Fax	+49(0)941/790-133 554
E-Mail	Regina.Quegwer@siemens.com
Internet	www.siemensvdo.de
Our Ref.	Doc_S120123.doc
Date.	4/03/2004

Declaration of Conformity in accordance with Directive 1999/5/EC (R&TTE Directive)

Manufacturer:	Siemens VDO Automotive AG Body & Chassis Electronics
Address:	Dep. SV C BC P2 RF TG Siemensstrasse 12 D-93055 Regensburg Germany
Product type designation:	S120123
Intended use:	Radio frequency transmitter used Tire Pressure Monitoring system

The product mentioned above complies with the essential requirements and other relevant provisions of Directive 1999/5/EC, when used for its intended purpose:

Health and safety pursuant to §3.1.a:	*Applied standard(s):* EN 60950: 2000
Electromagnetic compatibility pursuant to § 3.1.b:	*Applied standard(s):* EN 301 489 -1,-3: V1.4.1 (2002-08)
Efficient use of spectrum pursuant to § 3.2:	*Applied standard(s):* EN 300 220 -1: V1.3.1 (2000-09)

The following marking applies to the above mentioned product:

CE

Siemens VDO Automotive AG

Regensburg, 2004-03-04

Jean-Francois Tarabbia
Executive Vice President
Body and Chassis Electronics Operations

Norbert Müller
Vice President
Wireless Products and Modules

www.rangeroverclub.net

SIEMENS VDO
Automotive

SiemensVDO Automotive AG · P.O. Box 10 09 43 · D-93009 Regensburg

Name	Regina Quegwer
Department	SV C BC P2 RF TG
Tel.	+49(0)941/790-3554
Fax	+49(0)941/790-133 554
E-Mail	Regina.Quegwer@siemens.com
Internet	www.siemensvdo.de
Our Ref.	Doc_5WK47593.doc
Date.	31/03/2004

Declaration of Conformity in accordance with Directive 1999/5/EC (R&TTE Directive)

Manufacturer: Siemens VDO Automotive AG
Body & Chassis Electronics

Address: Dep. SV C BC P2 RF TG
Siemensstrasse 12
D-93055 Regensburg
Germany

Product type designation: 5WK4 7593

Intended use: Tire Pressure Monitoring system

The product mentioned above complies with the essential requirements and other relevant provisions of Directive 1999/5/EC, when used for its intended purpose:

Health and safety pursuant to §3.1.a: *Applied standard(s):*
EN 60950: 2000

Electromagnetic compatibility pursuant to § 3.1.b: *Applied standard(s).*
EN 301 489 -1,-3: V1.4.1 (2002-08)

Efficient use of spectrum pursuant to § 3.2: *Applied standard(s):*
EN 300 330 -1: V1.3.2 (2002-12)

The following marking applies to the above mentioned product:

CE

Siemens VDO Automotive AG

Regensburg, 2004-03-31

i.V. .....
Jean-Francois Tarabbia
Executive Vice President
Body and Chassis Electronics Operations

i.V. .....
Norbert Müller
Vice President
Wireless Products and Modules

www.rangeroverclub.net

SIEMENS VDO
Automotive

Siemens VDO Automotive AG · Postfach 10 09 43 · 93009 Regensburg

Name	Thomas Heselberger
Department	SV C BC P2 RF
Phone	+49(0)941/790-3554
Fax	+49(0)941/790-90921
E-Mail	thomas.heselberger@siemens.com
Internet	www.siemensvdo.de
Your Letter	
Our Ref.	DoC_5WK45791.doc
Date.	23.06.2005

Declaration of Conformity

We, the undersigned, declare that

The Control Unit (ECU) 5WK45791 uses the same schematic, layout and pcb as Control Unit 5WK45686.

They only differ in:

At Control Unit 5WK45791 there was made a software change to adapt several car lines.

These modifications do not influence the RF characteristics of the Body Controller.

Yours truly,

Siemens VDO Automotive AG

Regensburg, 23.06.2005

i. V. .....
Jean-Francois Tarabbia
Executive Vice President
Body and Chassis Electronics Operations

i. V. .....
Dr. Martin Fischer
Vice President
Wireless Products and Modules

Siemens VDO Automotive AG Body & Chassis Electronics

Helmut Matschi
Klaus Müller

Postal Address:
Siemens VDO Automotive AG

Postfach 10 09 43
93009 Regensburg

Office Address:
Siemensstraße 12
93055 Regensburg
Tel. +49(0)941/790-02

Siemens VDO Automotive AG · Chairman of the Supervisory Board: Professor Dr. Edward G. Krubasik · Managing Board: Wolfgang Dehen, Chairman · Members: Dr. Klaus Egger, Günter Hauptmann, Reinhard Finzer · Registered Office: München · Commercial Registry: München, HRB 132837

I:\POSTZULA\Tpms_TG\TG1B_DC_LR\Landrover_Jaguar\Varianten_ECU-Juni-2005\DoC_5WK45791.doc

www.rangeroverclub.net

www.rangeroverclub.net

SIEMENS VDO
Automotive

Siemens VDO Automotive AG · Postfach 10 09 43 · 93009 Regensburg

Name	Schneider Tanja
Department	SV C BC P2 RF TG
Phone	+49(0)941/790-6622
Fax	+49(0)941/790-90921
E-Mail	tanja.schneider@siemens.com
Internet	www.siemensvdo.de
Your Letter	
Our Ref.	DoC_5WK45686
Date.	07.04.2004

Declaration of Conformity

We, the undersigned, declare that

- the ECU 5WK4 7594 is manufactured for different customer. All variants use the same schematic, pcb and assembly. The following type designation is used:

5WK4 5686 for customer Jaguar.

Yours truly,

Siemens VDO Automotive AG

Jean-Francois Tarabbia
Executive Vice President
Body & Chassis Electronics Operations

Norbert Müller
Vice President
Wireless Products and Modules

Siemens VDO Automotive AG Body & Chassis Electronics

Helmut Matschi
Klaus Müller

Postal Address:
Siemens VDO Automotive AG

Postfach 10 09 43
93009 Regensburg

Office Address:
Siemensstraße 12
93055 Regensburg
Tel. +49(0)941/790-02

Siemens VDO Automotive AG · Chairman of the Supervisory Board: Professor Dr. Edward G. Krubasik · Managing Board: Wolfgang Dehen, Chairman · Members: Dr. Klaus Egger, Günter Hauptmann, Reinhard Pinzer · Registered Office: München · Commercial Registry: München, HRB 132637

I:\POSTZUL\ATpms_TG\TG1B_DC_LR\Landrover_Jaguar\DoC_5WK45686.doc

www.rangeroverclub.net

www.rangeroverclub.net

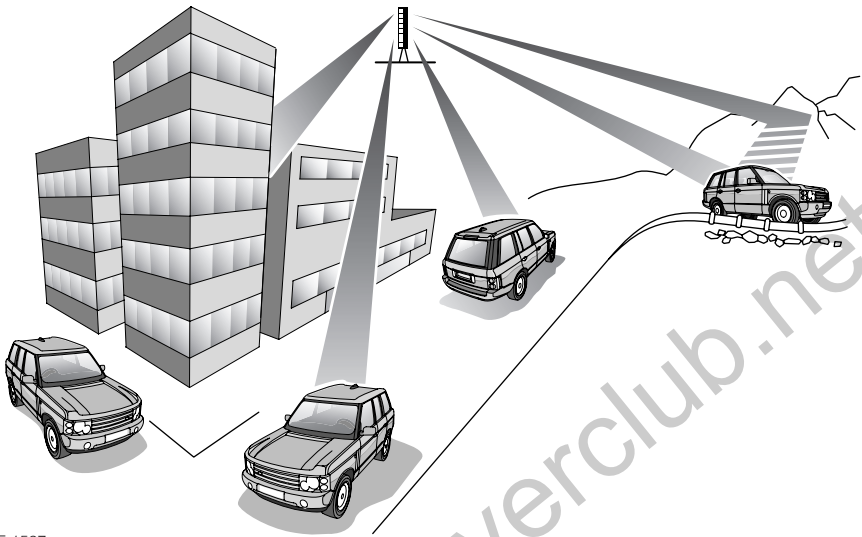

ICE 1527

ПРИЕМ РАДИОСИГНАЛА

Автомобильный радиоприемник принимает сигналы во время движения, причем характеристики приема могут быть самыми различными. Поэтому время от времени могут возникать определенные помехи.

FM-передатчики способны вести трансляцию только в ограниченном радиусе, и прием качественного, четкого сигнала происходит лишь в непосредственной близости от передатчика. Во время поездки на длительное расстояние может потребоваться время от времени перенастраивать радио, переезжая из одной зоны приема в другую.

Хотя функция автоматической подстройки системы RDS помогает снижать последствия изменения сигнала, однако в зонах слабого приёма может потребоваться ручная подстройка (особенно для местных радиостанций).

Уверенный прием стереосигнала возможен в радиусе 48 – 64 км (30 – 40 миль) от передатчика.

Сигналы FM распространяются по прямой. Поэтому крупные препятствия, например, высотные здания, могут блокировать сигнал, вызывая искажения или даже потерю приема в так называемых «мертвых зонах».

www.rangeroverclub.net

Искажения также могут возникать, если FM-сигналы, принимаемые от передатчика напрямую, смешиваются с сигналами, отраженными от препятствий, например, гор, холмов или высотных зданий (так называемые помехи, вызываемые многократным отражением).

Примечание: *Иногда искажение, помехи и отсутствие чистого сигнала связывают с неисправностью радиоприемника, но на самом деле маловероятно, что причина заключается в неисправности устройства.*

www.rangeroverclub.net

www.rangeroverclub.net

LAN1056 ENG

УХОД ЗА СЕНСОРНЫМ ЭКРАНОМ

Рекомендации по уходу

Сенсорный экран – это единый пульт управления мультимедийной системой Infotainment. Для гарантии правильной и бесперебойной работы экрана соблюдайте перечисленные ниже правила.

- Очищайте экран только слегка влажной мягкой тканью.
- Не пользуйтесь для очистки сенсорного экрана и прилегающего участка химическими составами и бытовыми чистящими средствами.
- Дотрагивайтесь до сенсорного экрана только пальцами. Чтобы исключить ошибки ввода, не дотрагивайтесь до сенсорного экрана несколькими пальцами одновременно.
- Для активизации функций достаточно короткого легкого нажатия. Не давите на кнопки слишком сильно.
- Не допускайте контакта любых острых, твердых или абразивных предметов с экраном.
- По возможности оберегайте сенсорный экран от длительного воздействия прямых солнечных лучей.

Примечание: *Ни одна из функций мультимедийной системы Infotainment не управляется динамическими пиктограммами (т.е. пиктограммами, которые требуется «перетаскивать» в другую часть сенсорного экрана).*

www.rangeroverclub.net

www.rangeroverclub.net

ОРГАНЫ УПРАВЛЕНИЯ

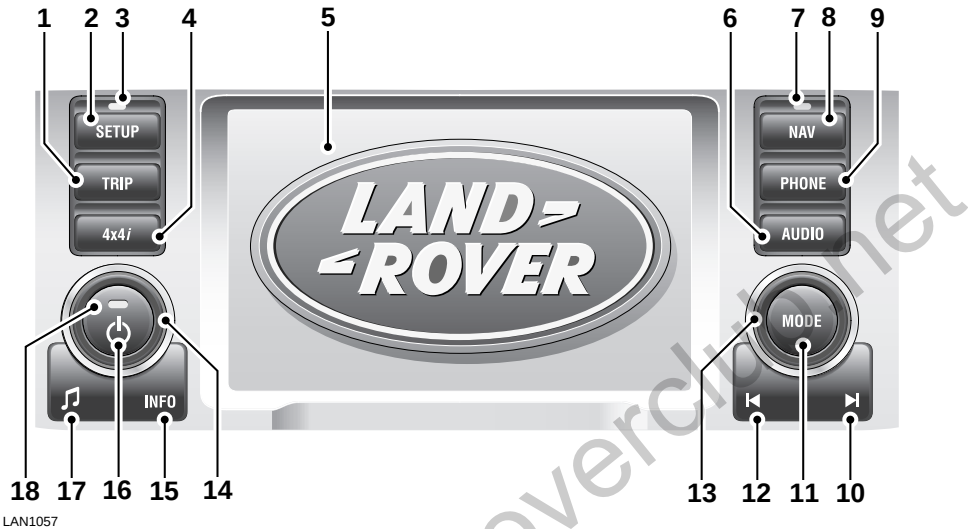

1. Дорожная информация
2. Настройка
3. Индикатор заданного режима микроклимата (дополнительный отопитель)
4. Информация о поездке
5. Сенсорный экран
6. A/V (аудио/видео)
7. Датчик освещения
8. Навигационная система
9. Телефон
10. Вперед/увеличить
11. Режим
12. Назад/уменьшить
13. Выбор источника звуковых сигналов
14. Громкость
15. Информация
16. Включение/выключение аудиосистемы
17. Звуковые настройки
18. Индикатор включения/выключения аудиосистемы

Примечание: *Для управления мультимедийной системой Infotainment используются аппаратные кнопки вокруг сенсорного экрана и сенсорные кнопки непосредственно на экране. В данном руководстве аппаратные кнопки называются кнопками, а сенсорные кнопки – пиктограммами.*

www.rangeroverclub.net

НАСТРОЙКИ СИСТЕМЫ

Включение экрана

Для того, чтобы включить систему, нажмите на кнопку включения/выключения.

Когда вы включаете систему в первый раз, на экране появляется главное меню. При последующем включении системы появляется тот экран или меню, которым пользовались, перед тем как выключить систему.

Задание индивидуальных настроек системы

На момент поставки в автомобиле заданы системные настройки (язык и т.д.), подобранные с учетом рынка, для которого предназначен автомобиль.

Эти настройки можно изменить в соответствии с вашими предпочтениями.

LAN1058

Для доступа к экрану системных настроек нажмите на кнопку **SETUP** (Установка) (показана стрелкой) рядом с экраном.

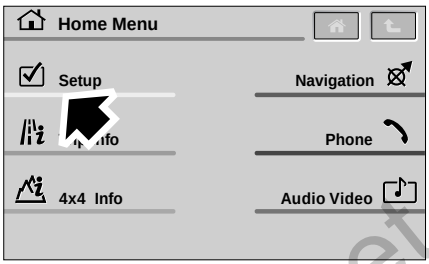

LAN1059 ENG

Альтернативный вариант: нажмите на пиктограмму **Settings** (Настройки) в главном меню.

Изменение языковых настроек

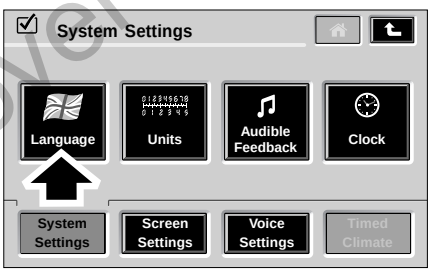

ICE1723 ENG

Для того, чтобы изменить язык, используемый системой, нажмите на пиктограмму **Language** (Язык) в меню системных настроек.

www.rangeroverclub.net

ICE1724 ENG

Настройка языка выбирается из списка. Прокрутите список при помощи экранных кнопок со стрелками. Используемый язык выделяется оранжевой пиктограммой.

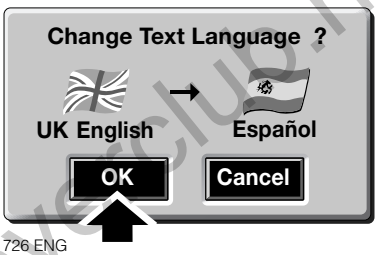

ICE1726 ENG

Нажмите на кнопку рядом с названием языка, который вы хотите использовать. Появится всплывающее меню, в котором указан используемый язык и новый язык – вы можете отменить или подтвердить изменение.

После того, как вы выберете язык и нажмете на пиктограмму **OK**, откроется экран основных настроек.

Примечание: *Если был задан язык экранной информации, которым вы не можете пользоваться, можно выбрать нужный язык работы с системой, ориентируясь на показанные положения кнопок. Языки обозначены флагами стран.*

www.rangeroverclub.net

www.rangeroverclub.net

Изменение единиц измерения

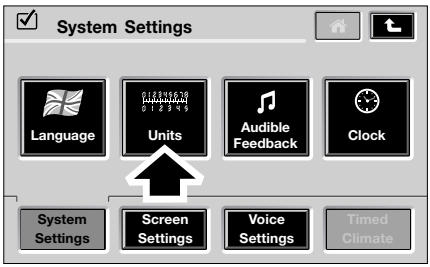

ICE1727 ENG

Для того, чтобы изменить единицы измерения, используемые системой, нажмите на пиктограмму **Units** (Единицы) на экране системных настроек.

Откроется экран выбора единиц измерения.

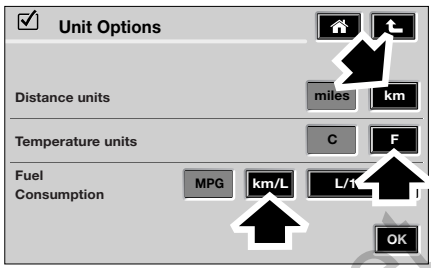

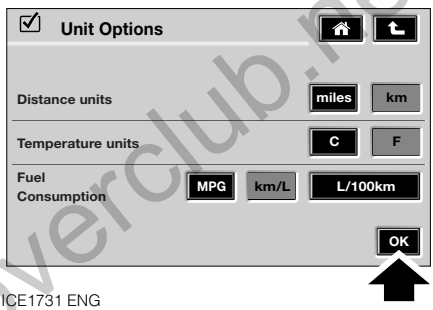

ICE1731 ENG

Используемые единицы измерения выделяются оранжевыми пиктограммами. Для выбора других единиц измерения нажмите на соответствующую пиктограмму, затем нажмите на пиктограмму **OK**.

www.rangeroverclub.net

www.rangeroverclub.net

Включение/выключение звуковой информации

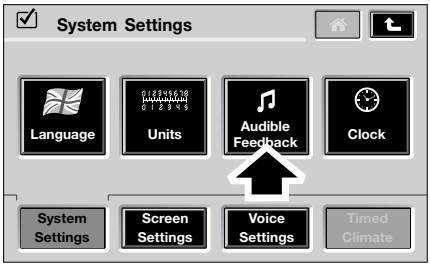

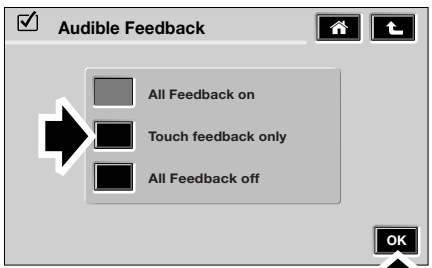

ICE1733 ENG

Для изменения настроек звуковой информации (информационных сообщений и т.д.), нажмите на пиктограмму **Audible Feedback** (Звуковая информация) в меню системных настроек.

В меню звуковой информации нажмите на кнопку **All Feedback on** (Вся информация), **Touch Feedback only** (Только экранная) или **All Feedback off** (Никакой информации), затем нажмите на пиктограмму **OK**, чтобы подтвердить выбор.

Настройки времени и даты

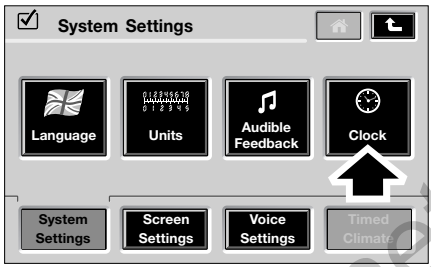

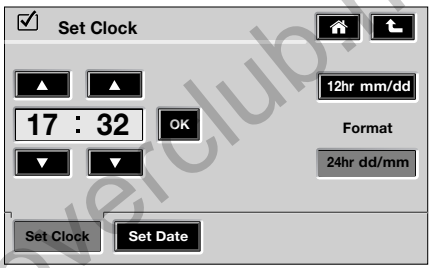

ICE2348 ENG

Для настройки/изменения времени и даты нажмите на пиктограмму **Clock** (Часы) в меню системных настроек.

www.rangeroverclub.net

Установка времени

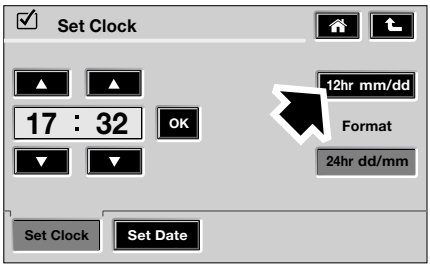

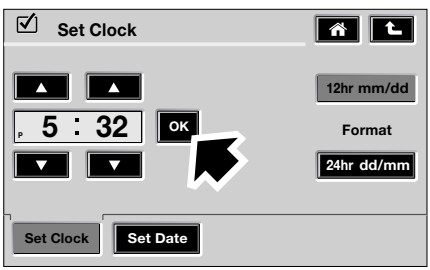

ICE2350 ENG

На экране настроек времени/даты нажмите на пиктограмму **Set Clock** (Установка времени) и выберите желаемый формат (12- или 24-часовой).

От формата времени также зависит формат показа даты: если выбран 24-часовой формат времени, используется формат даты ДД/ММ (день/месяц), 12-часовому формату времени соответствует формат даты ММ/ДД (месяц/день).

Используйте пиктограммы со стрелками, чтобы настроить часы и минуты.

После того как время настроено, нажмите на пиктограмму **OK**, чтобы сохранить изменения.

Примечание: *Если выбран 24-часовой формат времени, индикатор AM/PM не появляется на экране.*

Настройка даты

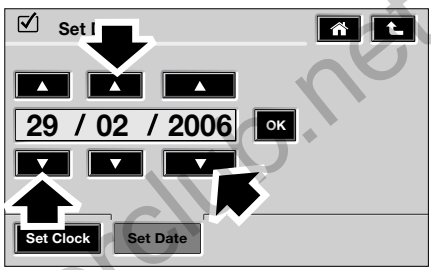

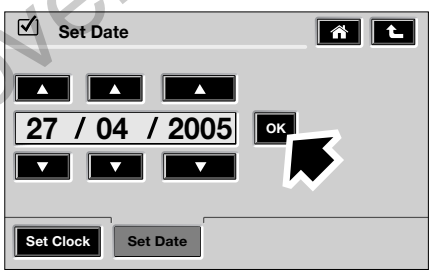

ICE2352 ENG

На экране настроек времени/даты нажмите на пиктограмму **Set Date** (Установить дату).

Используйте пиктограммы со стрелками, чтобы настроить год, месяц и день.

После того как формат и дата настроены, нажмите на пиктограмму **OK**, чтобы сохранить изменения.

www.rangeroverclub.net

Настройки экрана

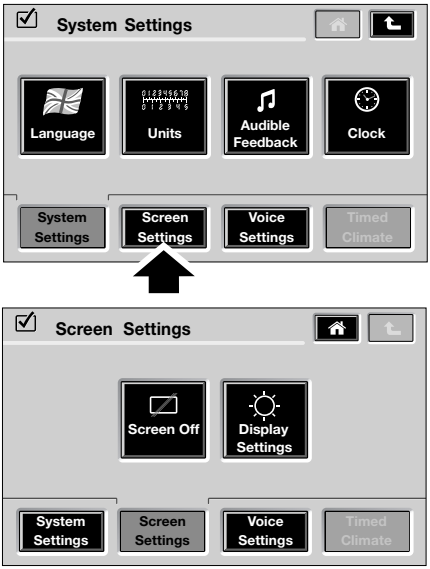

ICE1742 ENG

В главном меню нажмите на пиктограмму **Screen Settings** (Настройки экрана).

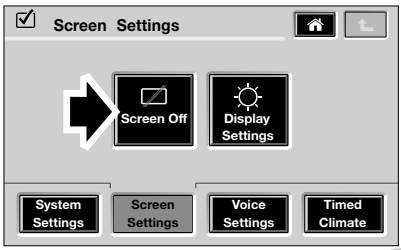

LAN1060 ENG

Иногда, например, во время поездок в ночное время, желательно пользоваться аудиосистемой с выключенным сенсорным экраном.

Для того, чтобы выключить сенсорный экран, нажмите на пиктограмму **Screen Off** (Выключить экран).

Для того, чтобы включить сенсорный экран, нажмите на экран в любом месте.

www.rangeroverclub.net

www.rangeroverclub.net

Настройки дисплея

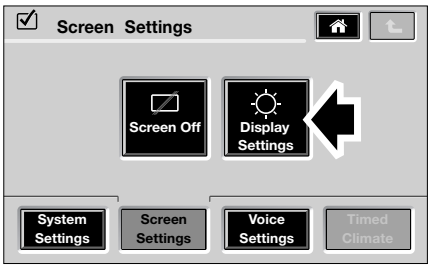

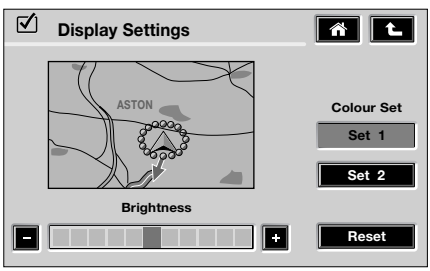

ICE2387 ENG

В меню настроек экрана нажмите на пиктограмму **Display Settings** (Настройки дисплея).

Примечание: *Если установлена навигационная система и загружен диск с картой, в процессе изменения настроек дисплея для предварительного просмотра открывается образец экрана навигационной системы.*
Если навигационная система не установлена, на экране предварительного просмотра появляется сообщение No Map Available (Нет карты).

Для изменения контрастности пользуйтесь пиктограммами **+** и **–**. Если вы нажмете на пиктограмму **Reset** (Сброс настроек), будет выбран средний уровень контрастности.

Пиктограммами **Set 1** и **Set 2** можно выбрать одну из двух цветовых палитр. Для каждой цветовой палитры можно отрегулировать контрастность. Это позволяет быстро, одним нажатием изменить настройки, например, чтобы переключиться между дневным и ночным режимом.

Установка параметров голосового управления

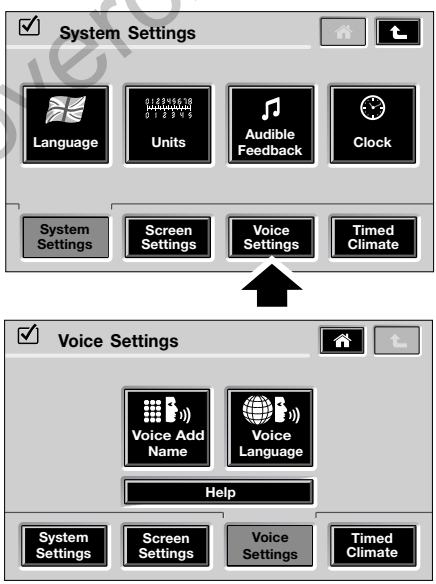

LAN1202 ENG

В главном меню нажмите на пиктограмму **Voice Settings** (Настройки голосового управления).

www.rangeroverclub.net

Язык голосового управления

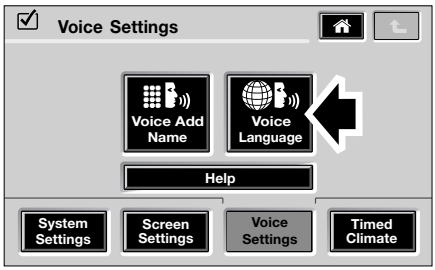

LAN1210 ENG

В меню Voice Settings коснитесь значка **Voice Language** (Язык голосового управления).

Обратите внимание: пиктограмма **Voice Language** активна только в сочетании при наличии расширенных ресурсов голосового управления и недоступна для базовых ресурсов.

Касаясь стрелок «вверх» и «вниз», пролистайте список доступных языков.

Выберите язык, нажав на пиктограмму, расположенную рядом с соответствующим флагом.

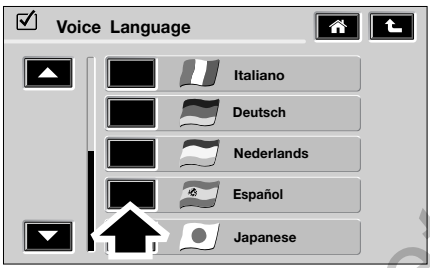

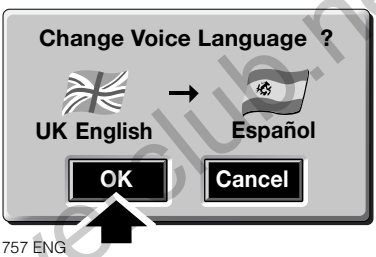

ICE1757 ENG

Появится всплывающее меню, в котором указан используемый язык и новый язык, и вы сможете отменить или подтвердить изменение.

После того как вы сделали выбор языка, нажмите на кнопку **OK**, и появится главное меню установок.

www.rangeroverclub.net

РЕГУЛИРОВКА ГРОМКОСТИ

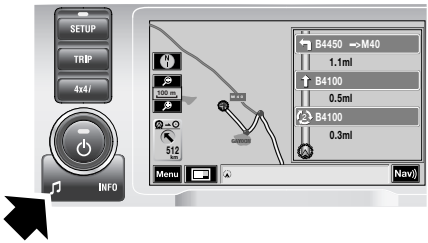

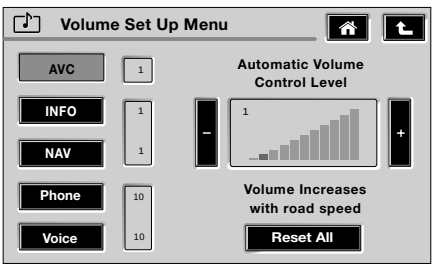

LAN1061 ENG

Для доступа к меню настроек громкости нажмите и удерживайте кнопку звуковых настроек, пока не появится меню настроек громкости. Пиктограммы в левой части позволяют выбрать режим настройки громкости AVC, информационных сообщений, навигационных сообщений, телефона и голосовой информации (**AVC**, **INFO**, **NAV**, **Phone** и **Voice**). Справа от пиктограмм указаны текущие значения. Для настройки и отображения изменений служит динамическая шкала и пиктограммы «+/–».

Примечание: *Если в течение десяти секунд не вносятся никакие изменения, меню настроек громкости исчезает.*

Автоматическое регулирование громкости (AVC)

Функция автоматической регулировки громкости меняет громкость по мере увеличения скорости автомобиля. Это компенсирует усиление шумов, сопровождающее рост скорости движения.

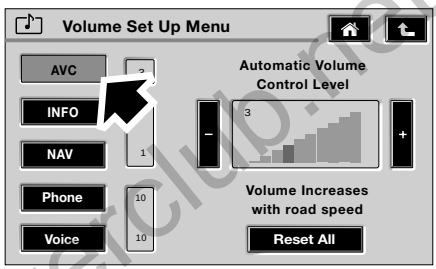

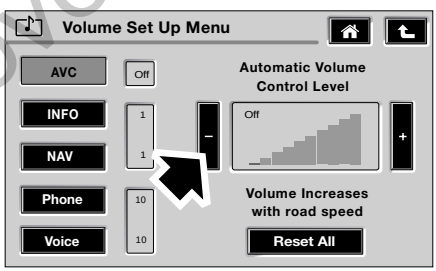

ICE2084 ENG

В меню настроек громкости нажмите на пиктограмму **AVC**, чтобы вывести на экран настройки функции AVC.

www.rangeroverclub.net

На динамической шкале показано, насколько может увеличиться уровень громкости. Если выбран самый маленький сегмент, функция AVC выключается. В этом случае громкость не увеличивается по мере увеличения скорости. Остальные сегменты (от 1 до 9) обозначают различную интенсивность увеличения громкости вплоть до максимального усиления.

Для более интенсивного усиления громкости нажмите на пиктограмму **+**. Каждое нажатие смещает динамическую шкалу на один сегмент вправо, вплоть до максимума (9).

Для менее интенсивного усиления громкости нажмите на пиктограмму **–**. Каждое нажатие смещает динамическую шкалу на один сегмент влево, вплоть до минимума (1). Последующее нажатие на кнопку **–** выключает функцию AVC.

Информационные сообщения

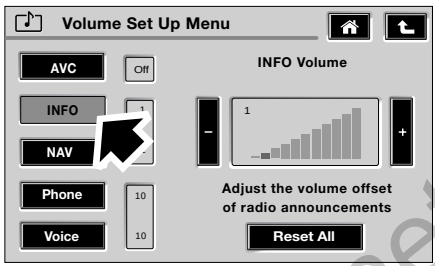

ICE2085 ENG

Нажмите на пиктограмму **INFO** (Инфо) в меню настроек громкости, чтобы отрегулировать громкость сообщений, передаваемых радиоприемником, в частности, выпусков новостей и дорожной информации системы RDS.

Для увеличения громкости нажмите на пиктограмму **+**. Каждое нажатие смещает динамическую шкалу на один сегмент вправо, вплоть до максимума (9).

Для уменьшения громкости нажмите на пиктограмму **–**. Каждое нажатие смещает динамическую шкалу на один сегмент влево, вплоть до минимума (1).

www.rangeroverclub.net

www.rangeroverclub.net

Навигационные инструкции

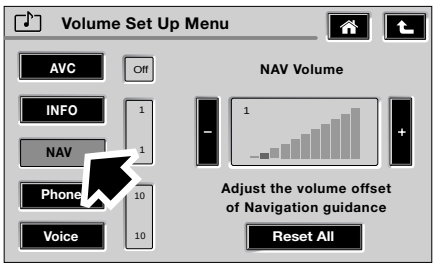

ICE2086 ENG

Нажмите на пиктограмму **NAV** в меню настроек громкости, чтобы отрегулировать громкость инструкций навигационной системы.

Для увеличения громкости нажмите на пиктограмму **+**. Каждое нажатие смещает динамическую шкалу на один сегмент вправо, вплоть до максимума (9).

Для уменьшения громкости нажмите на пиктограмму **–**. Каждое нажатие смещает динамическую шкалу на один сегмент влево, вплоть до минимума (1).

Громкость телефона

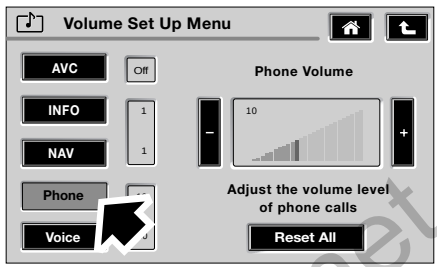

ICE2087 ENG

Нажмите на пиктограмму **Phone** (Телефон) в меню настроек громкости, чтобы отрегулировать громкость телефона.

Для увеличения громкости нажмите на пиктограмму **+**. Каждое нажатие смещает динамическую шкалу на один сегмент вправо, вплоть до максимума (25).

Для уменьшения громкости нажмите на пиктограмму **–**. Каждое нажатие смещает динамическую шкалу на один сегмент влево, вплоть до минимума (5).

www.rangeroverclub.net

www.rangeroverclub.net

Настройки громкости, действующие в системе

Громкость голоса

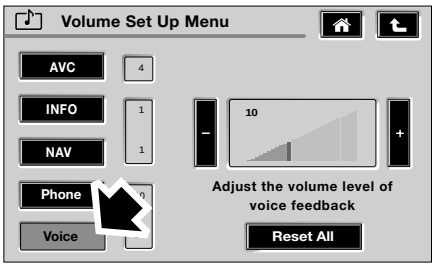

ICE2088 ENG

Нажмите на пиктограмму **Voice** (Голосовые сообщения) в меню настроек громкости, чтобы отрегулировать громкость голосовых сообщений.

Для увеличения громкости нажмите на пиктограмму **+**. Каждое нажатие смещает динамическую шкалу на один сегмент вправо, вплоть до максимума (25).

Для уменьшения громкости нажмите на пиктограмму **–**. Каждое нажатие смещает динамическую шкалу на один сегмент влево, вплоть до минимума (5).

Регулировка громкости вручную

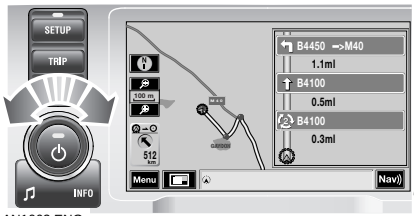

LAN1062 ENG

Если обычный режим аудио-/видеотрансляции прерывается выпуском новостей, маршрутными инструкциями, телефонным звонком или голосовым сообщением, громкость можно отрегулировать ручкой регулировки.

www.rangeroverclub.net

www.rangeroverclub.net

Сброс настроек громкости

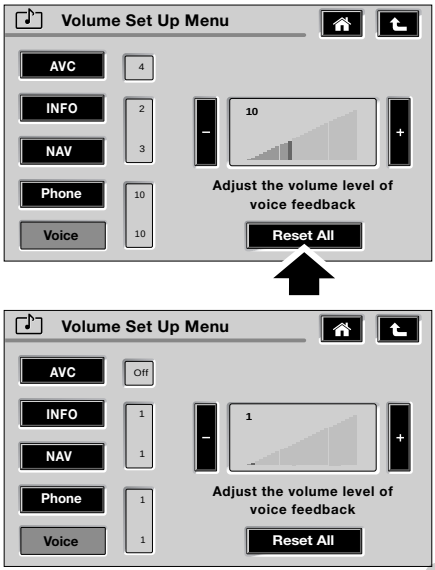

ICE2132 ENG

Нажмите на пиктограмму **Reset All** (Сбросить все) в меню настроек громкости, чтобы перейти к вариантам настройки, действующим по умолчанию.

ЗВУКОВЫЕ НАСТРОЙКИ

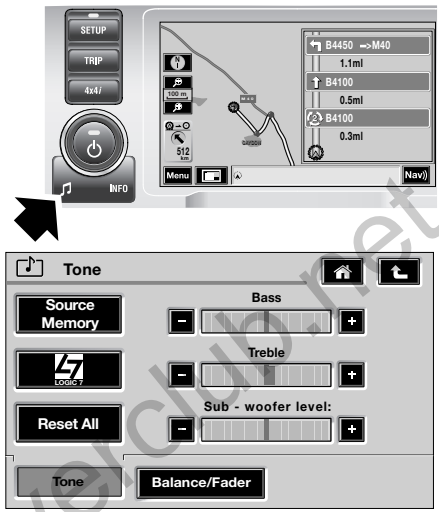

LAN1063 ENG

Нажмите на кнопку звуковых настроек, показанную стрелкой, для вывода на экран меню настроек звука. В этом меню можно изменить/активировать настройки баланса звука спереди/сзади, слева/справа, LOGIC7, высоких частот, низких частот и сабвуфера.

Примечание: *Если в течение десяти секунд не вносятся никакие изменения, экран возвращается в тот режим, который действовал до выбора меню звуковых настроек.*

www.rangeroverclub.net

Настройки громкости, действующие в системе

Низкие частоты, высокие частоты и сабвуфер

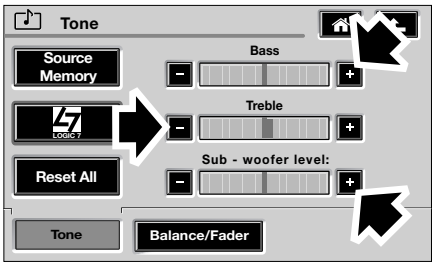

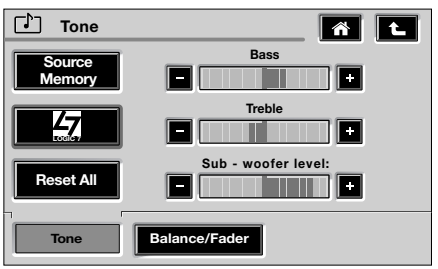

ICE2131 ENG

Откройте меню звуковых настроек и нажмите на пиктограмму **Tone** (Звуковые настройки) в нижнем левом углу. Для увеличения/уменьшения уровня низких частот, высоких частот и сабвуфера пользуйтесь пиктограммами **+** и **–**.

Сброс всех звуковых настроек

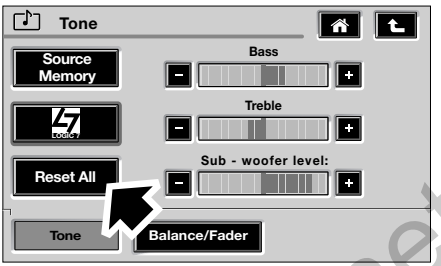

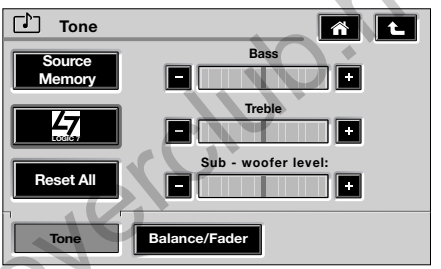

ICE2093 ENG

Откройте экран меню звуковых настроек и нажмите на пиктограмму **Reset All** (Сбросить все). Будет выбран средний уровень настроек.

www.rangeroverclub.net

www.rangeroverclub.net

Индивидуальная настройка памяти

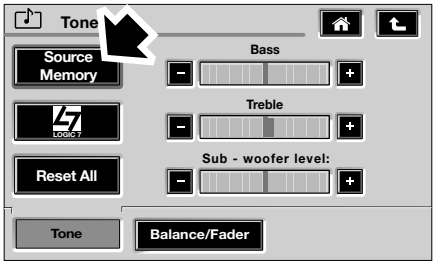

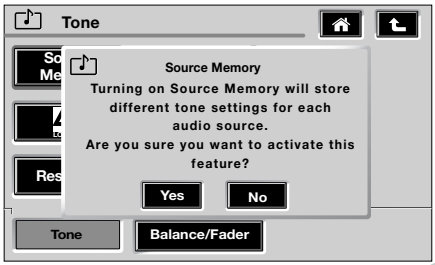

ICE2091 ENG

Индивидуальная настройка памяти позволяет корректировать и запоминать параметры конкретного аудиооборудования. Для получения дополнительных пояснений нажмите на пиктограмму **Source Memory** (Индивидуальная настройка памяти).

LOGIC7

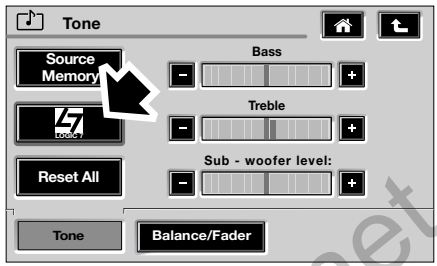

ICE2092 ENG

Функция LOGIC7 обеспечивает трансляцию звука через семь каналов. Индивидуальное управление динамиками автомобиля создает трехмерный эффект. Это позволяет четко распределить по пассажирскому салону звук, звуковые сигналы и диалоговые сообщения, записанные или транслируемые аудиосистемой.

Для включения или выключения функции LOGIC7 нажмите на пиктограмму **LOGIC7**.

www.rangeroverclub.net

www.rangeroverclub.net

Баланс звука слева/справа и спереди/сзади

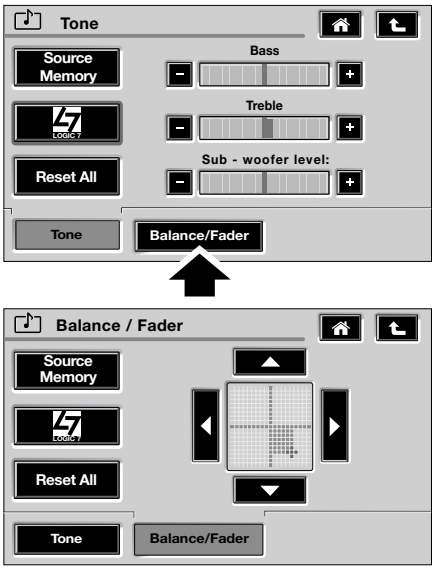

ICE2094 ENG

Для того чтобы открыть экран регулировки баланса звука, нажмите на пиктограмму **Balance/Fader** (Баланс звука слева/справа и спереди/сзади) на экране меню звуковых настроек.

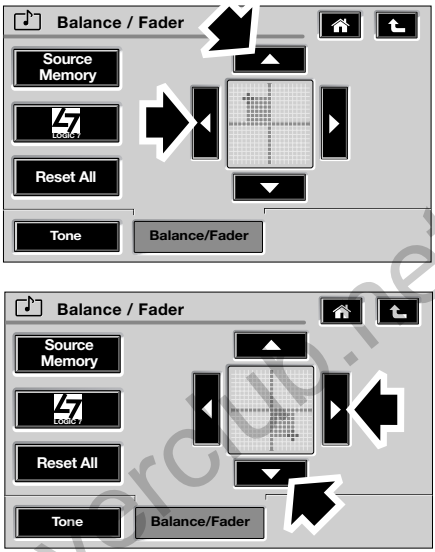

ICE2095 ENG

Для регулировки баланса звука слева/справа и спереди/сзади измените положение участка, выделенного подсветкой, при помощи пиктограмм со стрелками. Выделенный подсветкой участок показывает направление смещения звука.

www.rangeroverclub.net

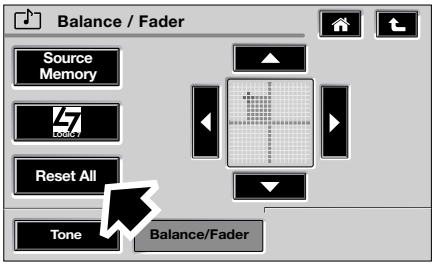

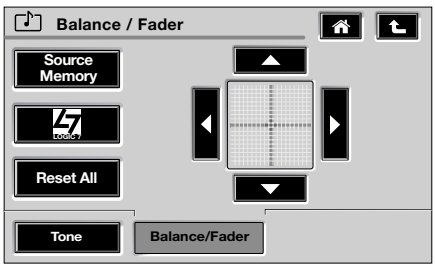

ICE2096ENG

Для сброса настроек баланса звука слева/справа и спереди/сзади до среднего уровня нажмите на пиктограмму **Reset All** (Сбросить все), показанную стрелкой.

www.rangeroverclub.net

www.rangeroverclub.net

ОРГАНЫ УПРАВЛЕНИЯ РАДИОПРИЕМНИКОМ

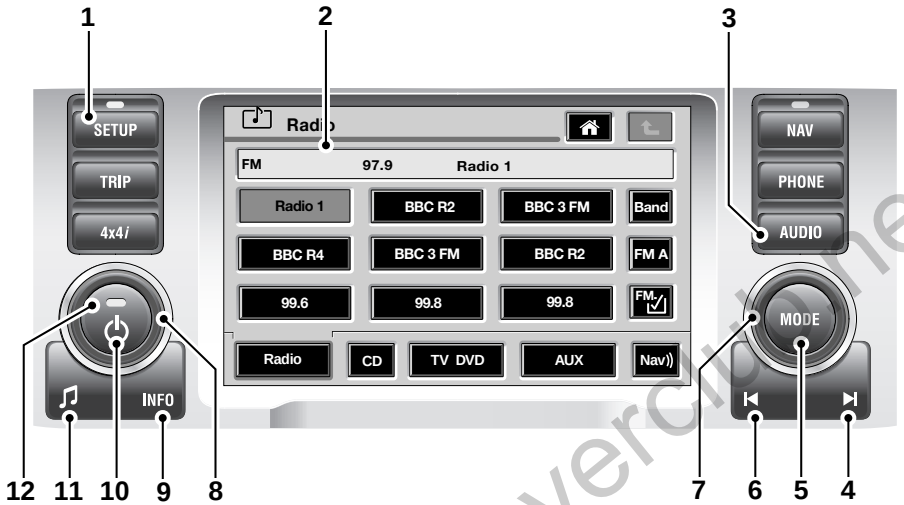

LAN1064 ENG

1. **Настройки**
2. **Сенсорный экран**
3. **A/V (аудио/видео)**
4. **Вперед/увеличить**
5. **Режим**
6. **Назад/уменьшить**
7. **Выбор источника звуковых сигналов**
8. **Громкость**
9. **Информация**
10. **Включение/выключение аудиосистемы**
11. **Звуковые настройки**
12. **Индикатор включения/выключения аудиосистемы**

Примечание: *Для управления мультимедийной системой Infotainment используются аппаратные кнопки вокруг сенсорного экрана и сенсорные кнопки непосредственно на экране. В данном руководстве аппаратные кнопки называются кнопками, а сенсорные кнопки – пиктограммами.*

www.rangeroverclub.net

РАБОТА РАДИОПРИЕМНИКА

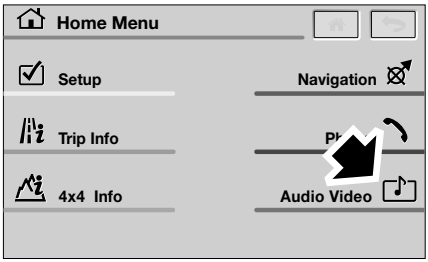

LAN1065 ENG

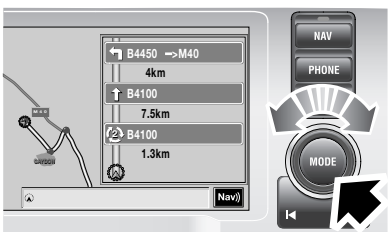

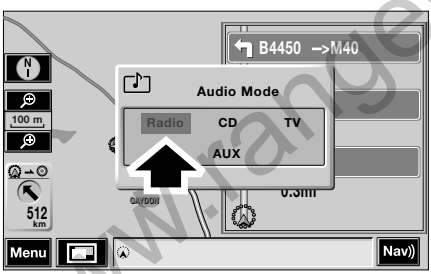

LAN1106 ENG

Для перехода в режим радиоприемника нажмите на пиктограмму **Audio Video** (Аудио-видео) в главном меню или на кнопку **MODE** (Режим) и поверните ручку регулятора, чтобы выделить подсветкой пункт меню **Radio** (Радио).

Примечание: *Если аудиосистема работает в режиме 1–HOUR (т.е. при выключенном зажигании), органы управления на рулевом колесе не действуют.*

Выбор частотного диапазона

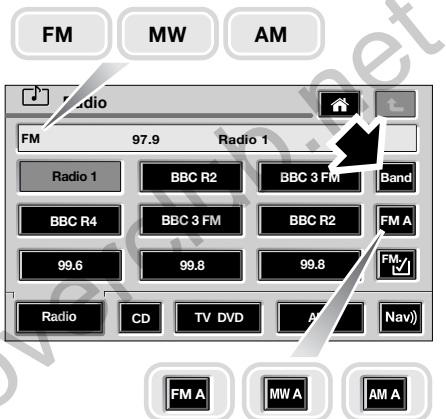

LAN1174

В режиме радиоприемника нажмите на пиктограмму **Band** (Диапазон частот) необходимое количество раз, чтобы выбрать диапазон FM, MW или AM.

www.rangeroverclub.net

Автоматическое запоминание радиостанций

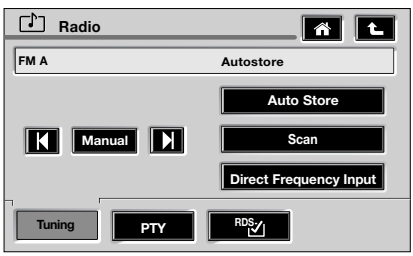

LAN1175 ENG

Для автосохранения частот радиостанций в режиме радиоприемника нажмите на пиктограмму настроек FM (показана стрелкой). Откройте экран настройки, нажав на пиктограмму **Tuning** (Настройка) в нижнем левом углу экрана.

Нажмите на пиктограмму **Auto Store** (Автосохранение), чтобы запустить процесс сохранения частот. Повторите эту операцию в остальных диапазонах частот.

Другие доступные диапазоны автосохранения: FMA, MWA и LWA.

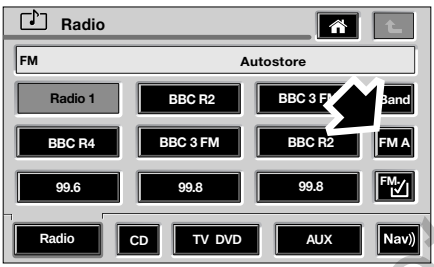

LAN1176 ENG

Альтернативный вариант: нажмите и удерживайте пиктограмму **FM A**, чтобы запустить процесс автосохранения.

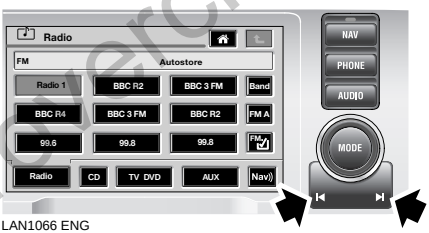

LAN1066 ENG

Для остановки процесса автосохранения, независимо от того, какой способ используется, в любой момент времени нажмите на одну из кнопок поиска. Поиск будет остановлен, в ячейках памяти останутся частоты, занесенные в память до начала процесса поиска, возобновится воспроизведение последней выбранной радиостанции.

Нажав на кнопку режима или на пиктограмму **Radio**, **CD**, **TV DVD** или **Aux**, вы также можете отменить поиск для автосохранения и вернуться в соответствующий режим.

www.rangeroverclub.net

Выбор занесенных в память частот

После автосохранения частот радиостанций вы можете выбрать радиостанцию, нажав на ее пиктограмму.

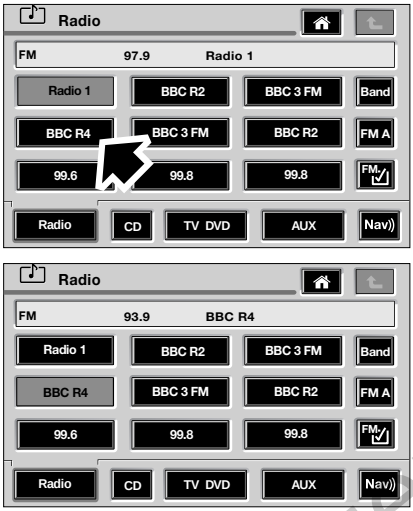

LAN1177ENG

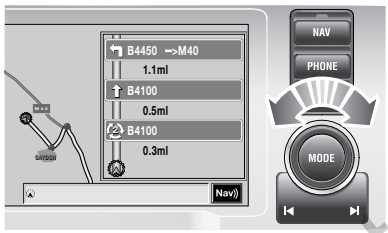

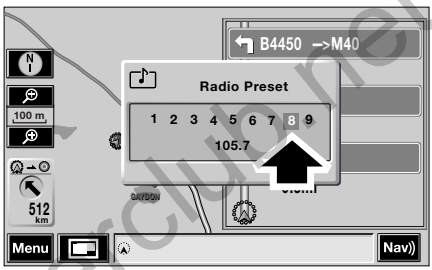

LAN1067 ENG

Кроме этого, можно воспользоваться ручкой регулятора. Повернув регулятор до первого щелчка, вы увидите на экране, какая радиостанция выбрана сейчас. Каждый последующий щелчок – это переход к следующей станции. Поворачивайте регулятор по часовой стрелке для перехода вперед или против часовой стрелки – для перехода назад.

Примечание: *Также обратитесь к разделу* ***Краткий обзор*** *в начале этого руководства.*

www.rangeroverclub.net

www.rangeroverclub.net

Поиск радиостанций

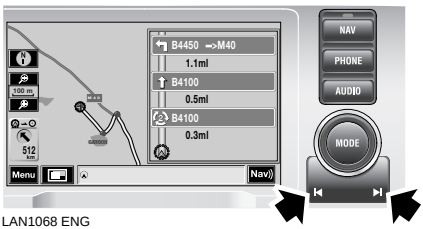

LAN1068 ENG

Нажмите на соответствующую кнопку поиска для перехода к ближайшей доступной радиостанции в направлении вперед или назад.

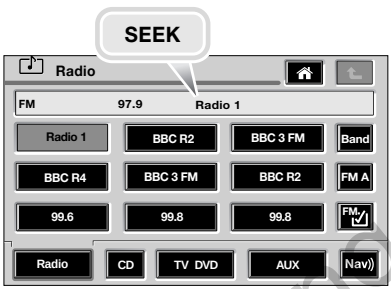

LAN1178 ENG

Когда поиск выполняется на главном экране радиоприемника, информация о радиостанциях появляется в окне данных в верхней части экрана.

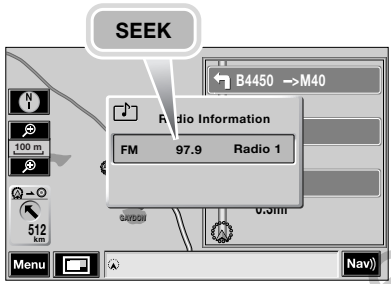

LAN1179 ENG

Когда поиск выполняется в любом другом режиме экрана (не аудио/видео), информация о радиостанциях появляется на короткое время во всплывающем окне.

www.rangeroverclub.net

www.rangeroverclub.net

Ручная настройка

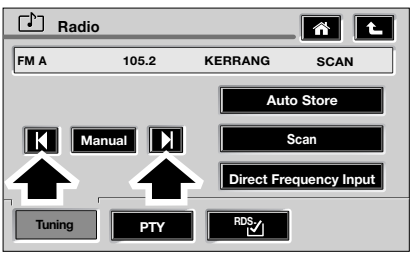

LAN1180 ENG

Для ручной настройки частоты нажмите на пиктограмму настроек FM, показанную стрелкой, чтобы открыть экран настроек. Новую частоту можно выбрать, нажимая на показанные пиктограммы.

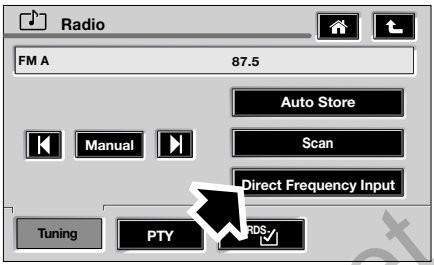

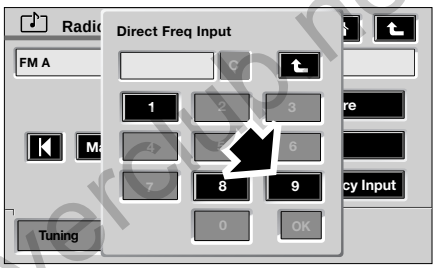

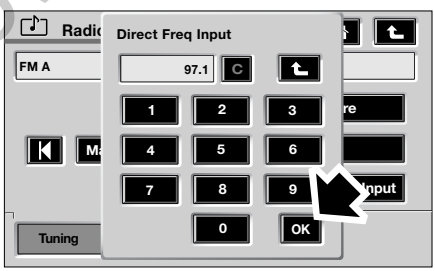

ICE2109 ENG

Нажмите на пиктограмму **Direct Frequency Input** (Непосредственный ввод частоты). Появится всплывающее окно, в котором можно задать частоту при помощи цифровой клавиатуры.

www.rangeroverclub.net

www.rangeroverclub.net

Примечание: *На всплывающем экране активны не все пиктограммы с цифрами. Доступны только кнопки, соответствующие начальным цифрам в обозначениях частот. После ввода первых цифр предлагаются другие доступные цифры.*

Введя желаемую частоту, нажмите на пиктограмму **OK** для подтверждения.

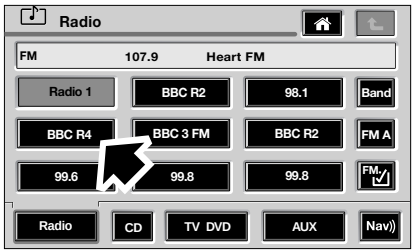

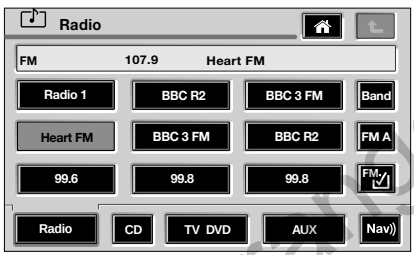

LAN1181 ENG

После того как частота задана, в окне информации появляются сведения о радиостанции (если доступны).

Для занесения частоты радиостанции в память нажмите и удерживайте примерно три секунды пиктограмму ячейки памяти. После короткой паузы на пиктограмме появится название радиостанции.

Поиск программ по типу (PTY)

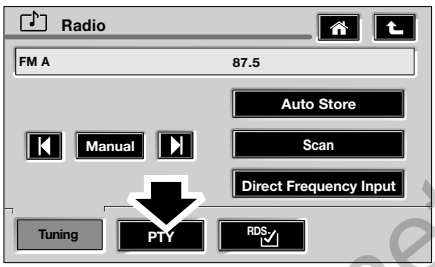

ICE1769 ENG

Вы можете выполнять поиск радиостанций определенного типа, например, транслирующих рок-музыку. На экране настроек нажмите на пиктограмму **PTY**.

Примечание: *Меню PTY недоступно, когда автомобиль двигается.*

www.rangeroverclub.net

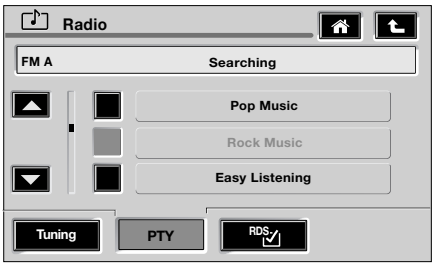

ICE2014 ENG

В экранном меню вы можете прокрутить вверх или вниз список типов программ. Для того, чтобы выбрать пункт списка (желаемый тип программ), нажмите на квадратную пиктограмму слева от него. В окне информации появится сообщение **Searching** (Выполняется поиск).

Примечание: *Для отмены поиска нажмите на одну из кнопок поиска.*

Типы программ PTY

В списке приведены примеры типов программ. Конкретные названия могут отличаться.

NONE	Тип программы не задан
NEWS	Новости
AFFAIRS	Текущие события
INFO	Информация
SPORT	Спорт
DRAMA	Драма
SCIENCE	Наука
POP M	Поп-музыка
ROCK M	Рок-музыка
EASY M	Музыка для отдыха
CLASSICS	Серьезная классическая музыка
WEATHER	Погода
RELIGION	Религиозная программа
JAZZ	Джазовая музыка
COUNTRY	Музыка кантри
FOLK M	Народная музыка

Примечание: *В настоящее время могут отсутствовать радиостанции, транслирующие сигналы тревоги и экстренной проверки. Радиостанции, передающие сигналы тревоги, транслируют важную информацию при возникновении экстренных ситуаций. Сигналы экстренной проверки служат для передачи экстренной информации и позволяют населению и аварийным службам проверить возможность применения на практике экстренных мероприятий без создания паники.*

www.rangeroverclub.net

СИСТЕМА РАДИОИНФОРМАЦИИ (RDS)

Ваш радиоприемник оснащен системой радиоинформации (RDS), которая позволяет аудиоблоку принимать помимо обычных радиосигналов дополнительную информацию.

Примечание: *Сигнал RDS передают не все радиостанции FM. Во время приема сигнала радиостанции, не имеющей RDS, функции RDS будут недоступны.*

Включение RDS

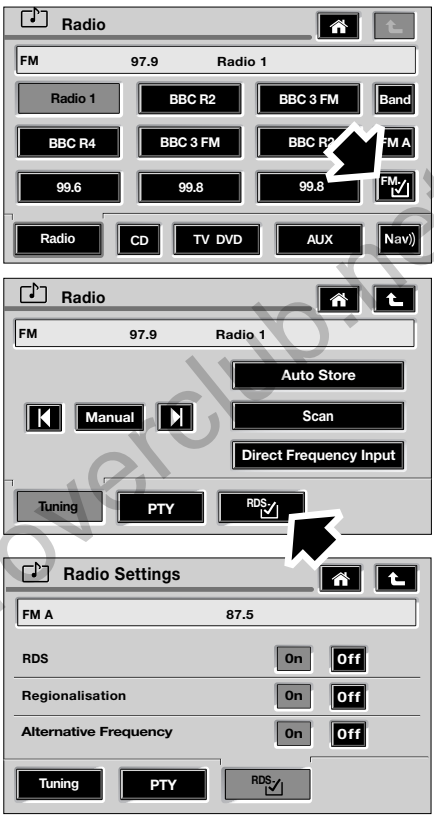

LAN1125 ENG

Для доступа к меню настроек RDS нажмите на пиктограмму настроек FM (показана стрелкой) на главном экране радиоприемника.

Когда откроется меню настроек, нажмите на пиктограмму настроек RDS (показана стрелкой).

www.rangeroverclub.net

www.rangeroverclub.net

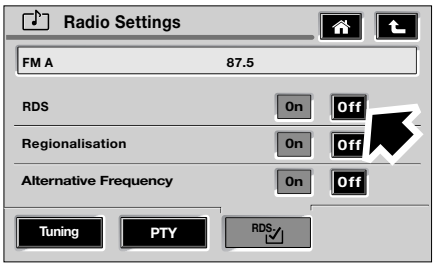

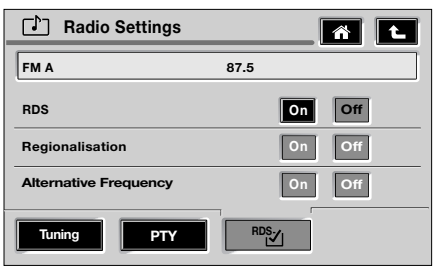

ICE2112 ENG

Для включения или выключения RDS нажмите на пиктограмму **On** (Вкл.) или **Off** (Выкл.).

Когда система RDS выключена, функции приема региональных программ и использования альтернативных частот тоже не действуют. Когда система RDS включена, функции приема региональных программ и использования альтернативных частот можно активировать или отключать по отдельности.

АЛЬТЕРНАТИВНЫЕ ЧАСТОТЫ (AF)

Некоторые радиостанции в разных частях страны ведут трансляцию на разных частотах. Если выбранный сигнал радиостанции ослабевает, радиоприемник автоматически перенастраивается на более мощную альтернативную частоту (если такая частота доступна).
Если альтернативная частота не найдена, вещание переключается на исходную частоту (эта функция особенно полезна в длительных поездках, поскольку позволяет прослушивать одну радиостанцию в различных зонах вещания).

www.rangeroverclub.net

ИНФОРМАЦИОННЫЕ ВЫПУСКИ

В диапазоне частот FM система RDS позволяет радиоприемнику принимать дорожные сообщения и выпуски новостей. Кроме этого, система RDS позволяет радиоприемнику перенастраиваться на станции, соединенные с одной сетью.

Если выбрана система RDS, любая доступная дорожная информация и выпуски новостей принимаются автоматически, по мере их трансляции (даже во время воспроизведения компакт-диска).

Выбор приема дорожной информации

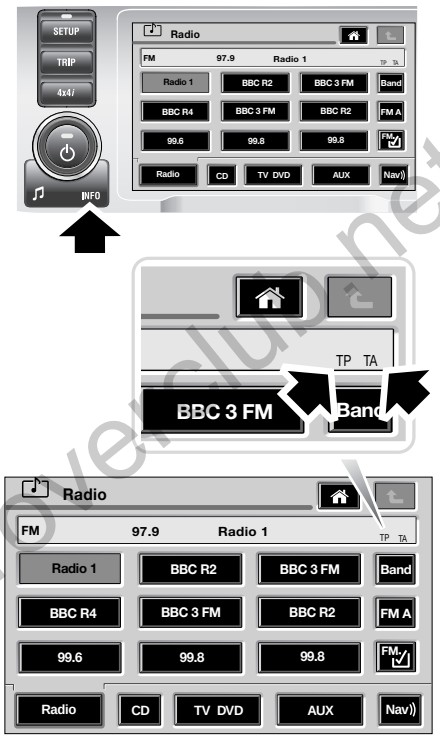

LAN1069 ENG

Нажмите и быстро отпустите кнопку информации. В правой части экрана появится значок TA.

Если выбрана радиостанция, которая может предоставлять дорожную информацию, также загорается значок TP.

www.rangeroverclub.net

www.rangeroverclub.net

Как только получено дорожное сообщение, обычный прием радиосигнала (или воспроизведение компакт-диска) прерывается, и в основном экранном окне на короткое время появляется обозначение **TRAFFIC** (Дорожное сообщение), а затем – название радиостанции, транслирующей информацию.

Сложности, возникающие при настройке

- Если радио настроено на слабый сигнал диапазона FM (например, в отдаленных районах) или на радиостанцию, которая не передает дорожную информацию, то при нажатии на кнопку информации тюнер выполняет поиск качественного сигнала дорожной информации. Во время поиска на экране появляется сообщение **TP SEEK** (Поиск TP).
- Если невозможно найти радиостанцию, которая транслирует дорожную информацию, на экране появляется сообщение **Not Found** (Не обнаружено). В этом случае радиоприемник возвращается к ранее настроенной частоте.
- Если сигнал станции, передающей дорожную информацию, ослабевает, значок TP в левой части экрана начинает мигать. В этом случае нажмите на одну из кнопок поиска, чтобы начать поиск другой радиостанции. Если сигнал дорожной информации ослабевает во время воспроизведения компакт-диска, радиоприемник автоматически пытается найти станцию, передающую дорожную информацию, с самым сильным сигналом, и настроиться на эту станцию.

Примечание: *Если в одной из ячеек предварительной настройки сохранена частота станции, не передающей дорожную информацию, и эта станция выбирается, когда активна функция дорожной информации, радио остается на той же частоте пока функция TA не будет выключена и повторно включена.*

Прием дорожной информации во время воспроизведения компакт-диска

Если включен режим приема дорожной информации, воспроизведение компакт-диска автоматически прерывается дорожными сообщениями по мере их трансляции.

На экране поочередно появляется название станции и сообщение **TRAFFIC** (Дорожные сообщения). После передачи дорожного сообщения воспроизведение компакт-диска продолжается с того места, на котором оно было приостановлено.

www.rangeroverclub.net

Отключение дорожной информации

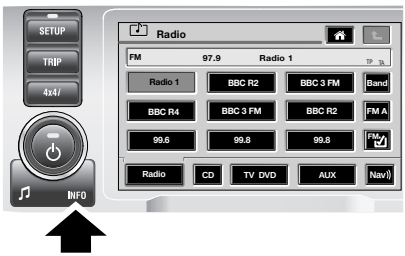

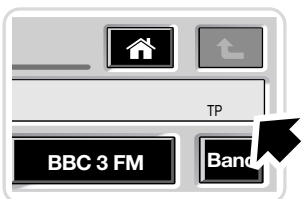

LAN1070 ENG

Нажмите и отпустите кнопку информации (значок **TA** в левой части экрана погаснет). Эта операция отменяет прием дорожных сообщений до повторного выбора приема дорожной информации.

Трансляцию ненужных дорожных сообщений можно прервать, нажав и быстро отпустив кнопку информации. В этом случае, поскольку прием блокируется во время трансляции дорожного сообщения, такая блокировка действует только временно. Режим приема дорожной информации вновь включится в момент начала трансляции очередной дорожной сводки.

Нажмите и быстро отпустите кнопку информации, чтобы вновь появился значок TA.

www.rangeroverclub.net

www.rangeroverclub.net

ВЫПУСКИ НОВОСТЕЙ

Выбор новостных программ

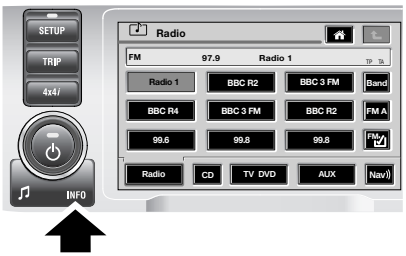

LAN1071 ENG

Для выбора или отключения приема выпусков новостей нажмите и удерживайте кнопку информации более двух секунд – на экране с интервалом будет появляться слово **NEWS** (Новости).

Во время передачи выпусков новостей на экране попеременно мигает обозначение **NEWS** и название радиостанции, которая транслирует новости.

Прием новостей во время воспроизведения компакт-диска

Если выбран режим приема выпусков новостей, воспроизведение компакт-диска автоматически прерывается в начале трансляции каждого выпуска новостей.

На экране появляется название станции и слово **NEWS**. После передачи каждого дорожного сообщения воспроизведение компакт-диска продолжается с того места, на котором оно было приостановлено.

Примечание: *Дорожную информацию и новости можно выбрать одновременно. Однако радиоприемник всегда отдает приоритет дорожной информации.*

Отключение выпусков новостей

Нажмите и удерживайте кнопку информации более 2 секунд (на экране появится сообщение **NEWS OFF** [Прием новостей отключен]). Эта операция отменяет прием выпусков новостей до повторного выбора режима приема новостей.

Трансляцию нежелательных выпусков новостей можно прервать, нажав и быстро отпустив кнопку информации. В этом случае, поскольку функция отключается во время трансляции новостей, отмена становится постоянной, а значок NEWS исчезает с экрана.

Нажмите и удерживайте кнопку информации в течение 2-х секунд. На экране снова появится значок NEWS.

www.rangeroverclub.net

ОРГАНЫ УПРАВЛЕНИЯ ПРОИГРЫВАТЕЛЕМ КОМПАКТ-ДИСКОВ

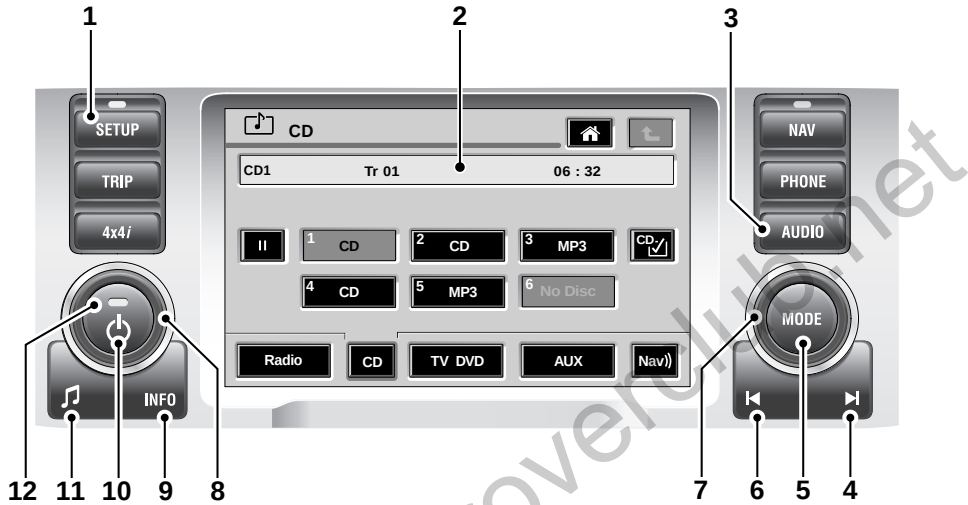

LAN1072 ENG

1. **Настройки**
2. **Сенсорный экран**
3. **A/V (аудио/видео)**
4. **Вперед/увеличить**
5. **Режим**
6. **Назад/уменьшить**
7. **Выбор источника звуковых сигналов**
8. **Громкость**
9. **Информация**
10. **Включение/выключение аудиосистемы**
11. **Звуковые настройки**
12. **Индикатор включения/выключения аудиосистемы**

Примечание: *Для управления мультимедийной системой Infotainment используются аппаратные кнопки вокруг сенсорного экрана и сенсорные кнопки непосредственно на экране. В данном руководстве аппаратные кнопки называются кнопками, а сенсорные кнопки – пиктограммами.*

www.rangeroverclub.net

Двухсторонние диски/диски DVDPlus

В последнее время в музыкальной индустрии наметился переход на новый формат DVD-дисков. Это так называемые **двухсторонние диски** или диски **DVDPlus**. На одной стороне таких дисков записывается музыка в цифровом формате, на другой стороне – видеоматериалы. Возможно, вы сможете загрузить и прослушать такой диск в современной автомобильной аудиосистеме с фронтальной загрузкой CD, однако диск может застрять и заблокировать работу механизма. При такой неисправности проигрыватель компакт-дисков не обслуживается по гарантии.

www.rangeroverclub.net

www.rangeroverclub.net

АВТОЧЕЙНДЖЕР КОМПАКТ-ДИСКОВ

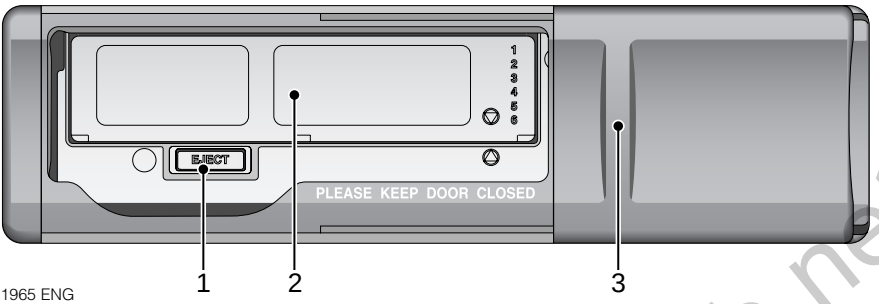

ICE1965 ENG

Для того чтобы установить или снять магазин (2), полностью откройте сдвижную шторку (3).

В остальное время шторка должна оставаться закрытой, предотвращая попадание внутрь чейнджера пыли и грязи.

Нажмите на кнопку (1), чтобы извлечь магазин.

Уход за авточейнджером компакт-дисков

Изготовители не рекомендуют пользоваться чистящими дисками.

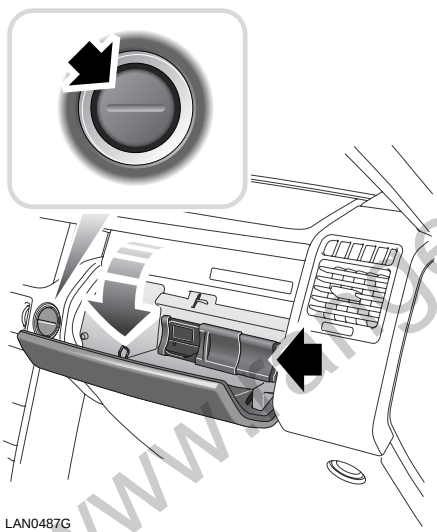

LAN0487G

Авточейнджер компакт-дисков расположен в верхней секции перчаточного ящика со стороны пассажира. Нажмите на кнопку защелки, чтобы открыть перчаточный ящик.

www.rangeroverclub.net

Загрузка и выгрузка компакт-дисков из магазина

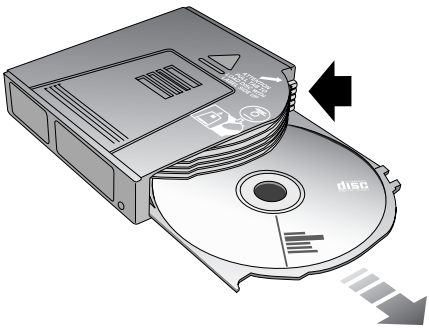

ICE1966 ENG

Для выгрузки дисков из магазина разверните его стрелкой вверх и поочередно вытяните каждый лоток за выступы (верхняя стрелка на рисунке), надежно удерживая каждый лоток, чтобы не выронить диск. Поочередно извлеките диски, удерживая их только за кромки и за центральное отверстие.

www.rangeroverclub.net

www.rangeroverclub.net

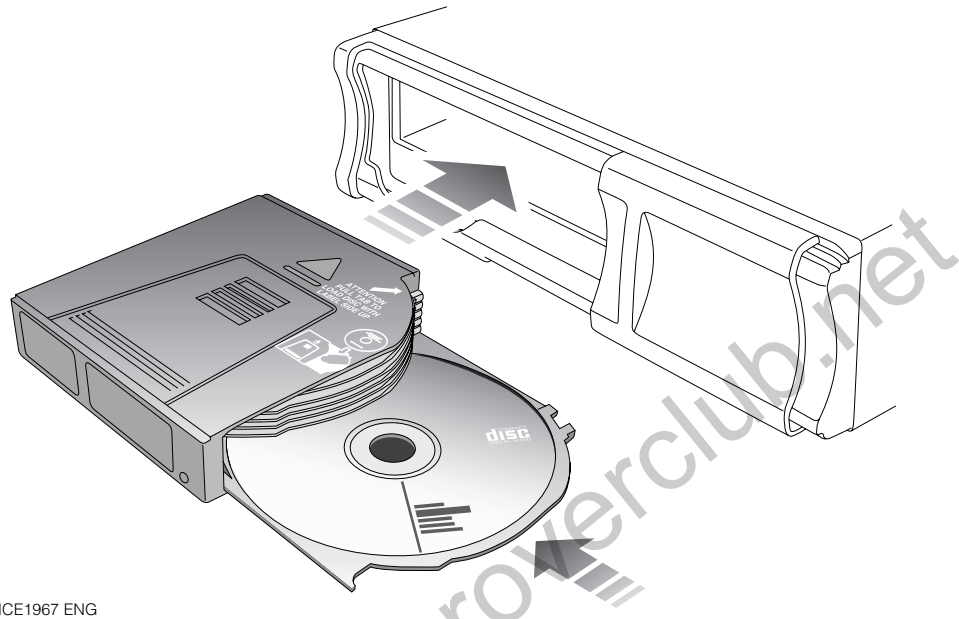

ICE1967 ENG

Поместите диски (ярлыками вверх) в каждый из лотков, удерживая диски только за наружную кромку и центральное отверстие. Каждый лоток предназначен для размещения только одного диска.

Правильно вставьте лоток в параллельные пазы, расположенные на каждой стороне магазина, и задвиньте лоток в магазин. Вставьте магазин в направлении стрелки, изображенной на его корпусе, и задвиньте до упора в проигрыватель компакт-дисков. Закройте сдвижную шторку.

Важное примечание:

- Авточейнджер компакт-дисков следует эксплуатировать только в соответствии с инструкциями. Использование проигрывателя любым другим способом может привести к тому, что пользователь будет подвергаться действию невидимого лазерного излучения, превышающего лимит для лазеров класса 1.
- Используйте только стандартные компакт-диски диаметром 12 см.
- НЕ ИСПОЛЬЗУЙТЕ диски неправильной формы или поврежденные диски, поскольку это может привести к повреждению авточейнджера компакт-дисков.

www.rangeroverclub.net

- Запрещается использовать компакт-диски диаметром 8 см, даже если установлен адаптер.
- Возможно воспроизведение дисков формата CD-R и CD-RW с закрытой сессией записи.
- Не следует пользоваться авточейнджером компакт-дисков при температуре ниже –10 °C или выше +60 °C (ниже 14 °F или выше 140 °F). При перегреве авточейнджера компакт-дисков на экране появляется сообщение **HIGH TEMP** (Перегрев). В этом случае выключите проигрыватель компакт-дисков, извлеките магазин и дайте авточейнджеру остыть. Если проблема не устранена, обратитесь за консультацией к дилеру/в технический центр.

Примечание: *Дополнительные магазины можно приобрести у дилера/в техническом центре компании Land Rover.*

www.rangeroverclub.net

www.rangeroverclub.net

ОРГАНЫ УПРАВЛЕНИЯ ПРОИГРЫВАТЕЛЕМ КОМПАКТ-ДИСКОВ

Выбор режима воспроизведения компакт-дисков

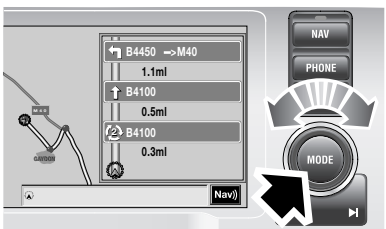

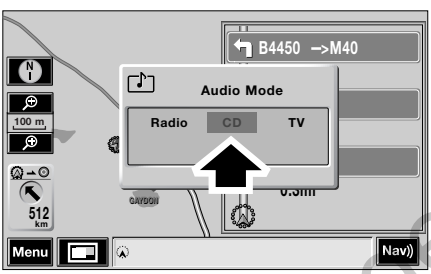

LAN1073 ENG

Для перехода в режим проигрывателя CD нажмите кнопку **MODE** (Режим). Появится всплывающее окно режимов работы аудиоблока. Для выбора **CD** в качестве источника звука вращайте регулятор, пока не будет подсвечен пункт **CD**.

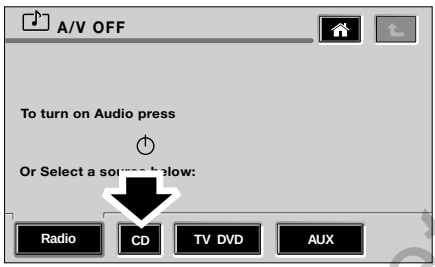

ICE2118 ENG

Альтернативный вариант: если уже используется любой другой режим аудиоблока, нажмите на пиктограмму **CD**.

www.rangeroverclub.net

www.rangeroverclub.net

Воспроизведение компакт-дисков

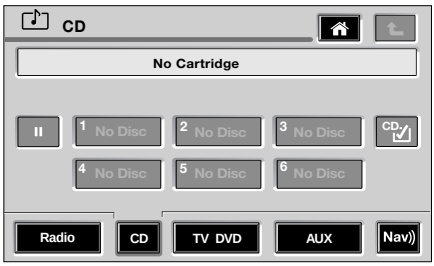

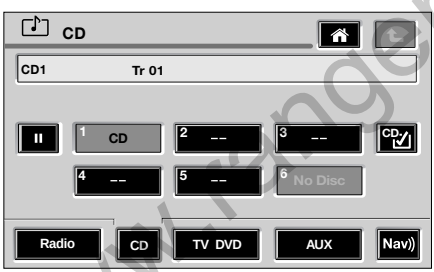

LAN1182 ENG

Если режим CD выбран до установки магазина, на экране появится сообщение **No Cartridge** (Нет картриджа). После установки магазина возникает короткая пауза, во время которой система считывает информацию с дисков и на экране появляется сообщение **Please Wait – Loading** (Пожалуйста, подождите – Идет загрузка).

После загрузки магазина и считывания компакт-дисков воспроизведение начинается с первой записи на первом диске.

www.rangeroverclub.net

www.rangeroverclub.net

Кнопки выбора/поиска

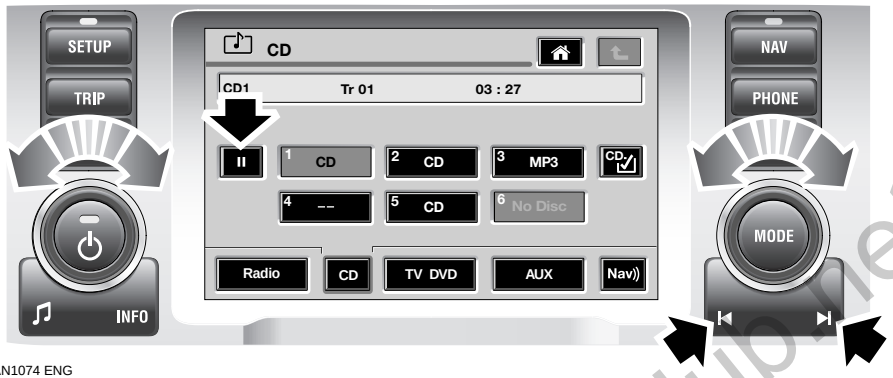

LAN1074 ENG

Выбор композиции: во время воспроизведения компакт-диска нажмите и отпустите правую кнопку поиска для перехода к началу следующей композиции или левую кнопку поиска для возврата к началу текущей композиции. Для перехода к нужной записи нажмите на одну из кнопок необходимое количество раз.

Поиск дорожки (быстрая прокрутка вперед/назад): Нажмите и удерживайте кнопку поиска для быстрой прокрутки одной или нескольких композиций компакт-диска в направлении вперед или назад. После отпускания кнопки возобновляется нормальное воспроизведение.

Пауза

Нажмите на пиктограмму паузы, чтобы приостановить воспроизведение. Повторное нажатие на эту пиктограмму возобновляет воспроизведение с того места, на котором оно было остановлено.

Пиктограммы выбора диска (1 – 6)

Выбрав режим многодискового проигрывателя CD, нажмите на соответствующую пиктограмму, чтобы выбрать один из загруженных дисков. Воспроизведение начинается с начала этого диска, затем последовательно воспроизводятся все загруженные диски.

Примечание: *Аудиосистема распознает тип диска только после однократного считывания диска.*

Вы не можете выбрать пустой отсек магазина, поскольку обозначающая его пиктограмма неактивна. Если диск неправильно вставлен или поврежден, его пиктограмма сохраняет вид **--**, а на экране появляется сообщение **INVALID DISC** (Ошибка диска). Выберите другой диск.

www.rangeroverclub.net

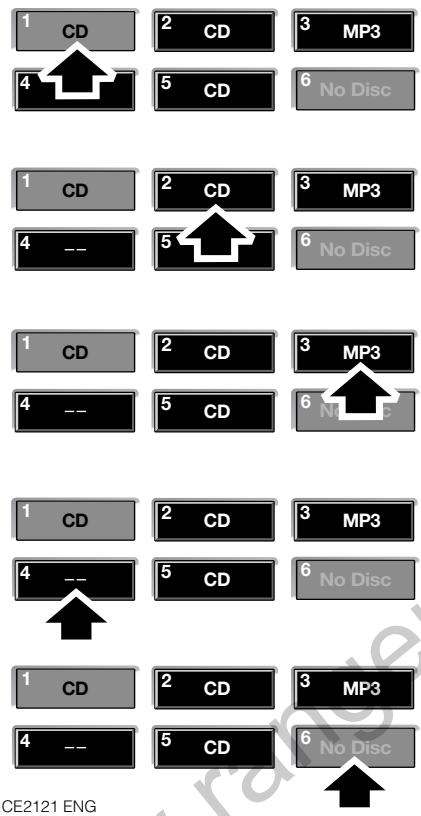

- **Пиктограмма 1**

  Обозначает CD, который воспроизводится в настоящий момент.

- **Пиктограммы 2 и 5**

  Отделения, в которых находятся CD.

- **Пиктограмма 3**

  Отделение, в котором находится диск MP-3.

- **Пиктограмма 4**

  Различные варианты, например, диск еще не считан, поврежден, неправильно установлен и т.д.

- **Пиктограмма 6**

  В этом отделении нет диска.

www.rangeroverclub.net

www.rangeroverclub.net

Функции воспроизведения

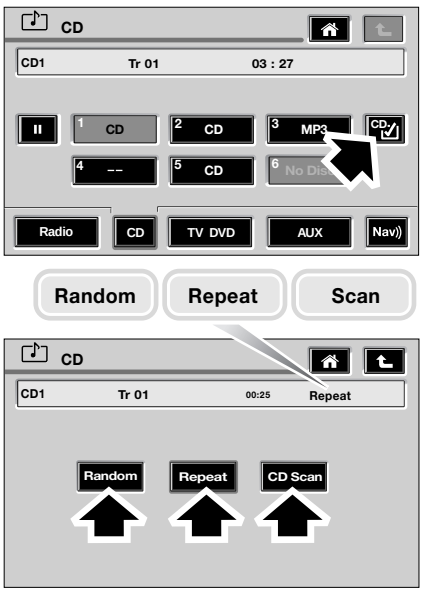

LAN1205 ENG

Для доступа к дополнительным функциям воспроизведения нажмите на пиктограмму настроек CD, которая показана стрелкой на верхнем рисунке.

- **Произвольный порядок**

  В этом режиме проигрыватель воспроизводит записи с выбранного диска в произвольной последовательности.

- **Повтор**

  Проигрыватель непрерывно воспроизводит выбранную запись от начала до конца, пока не отменен режим повтора.

- **Сканирование CD**

  В режиме сканирования все композиции с выбранного диска поочередно воспроизводятся в течение 10 секунд. Затем возобновляется воспроизведение той композиции, которая была выбрана в момент включения режима сканирования.
  Это позволяет пользователю прослушать все композиции и выбрать одну из них.

Для отмены любой из функций воспроизведения:

- Нажмите на пиктограмму используемой функции.
- Выберите другую функцию воспроизведения.
- Нажмите на кнопку прямой/обратной прокрутки.
- Выключите аудиоблок или зажигание.
- Извлеките магазин с компакт-дисками.

www.rangeroverclub.net

Воспроизведение дисков MP3

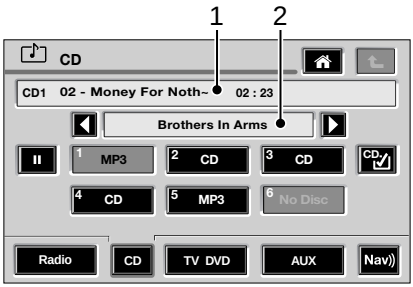

LAN1183 ENG

Проигрыватель компакт-дисков может воспроизводить диски формата MP3, загруженные в магазин обычным путем.

Примечание: *В магазин можно одновременно загрузить обычные компакт-диски и диски формата MP3.*

Во время воспроизведения диска формата MP3 (1) на экране появляется дополнительное окно информации (2). Если на диске MP3 записаны музыкальные файлы, помещенные в папки, в дополнительном окне информации появляется информация о папках.

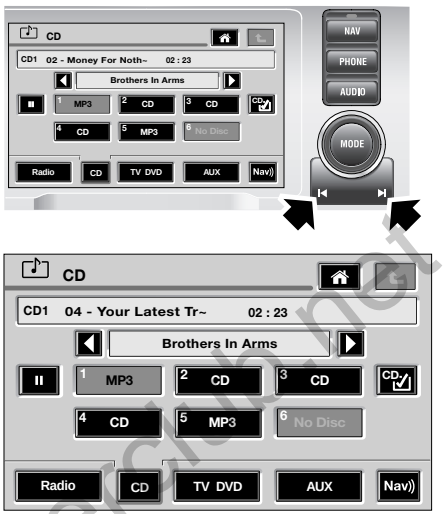

LAN1075 ENG

Для перехода между композициями в папке используйте кнопки «вверх/вниз».

www.rangeroverclub.net

www.rangeroverclub.net

LAN1184 ENG

Для перехода между папками используйте пиктограммы «влево/вправо» рядом с дополнительным окном информации.

Информация о композициях и файлах выводится на экран обычным способом, в верхнем окне информации.

Экран информационной панели водителя.

Если для управления радиоприемником/проигрывателем CD используются кнопки на рулевом колесе, на экран информационной панели водителя, расположенный под приборами, выводится сообщение.

Формат папок и записей MP3

На дисках CD-R и CD-RW папки и композиции формата MP3 могут быть записаны по-разному, причем папки могут находиться на разных уровнях, а записи – в разных папках.
Для снижения нагрузки на систему требуется неизменная структура папок. Поэтому допускается только один уровень размещения папок.
На этом уровне может находиться до 20 папок, имя папки может содержать не более 20 символов. В корневом каталоге может быть до 50 композиций, в каждой папке также может быть до 50 композиций.

Примечание: *Любая папка, находящаяся внутри другой папки, игнорируется.*

Примечание: *Проигрыватель воспринимает любой диск, на котором имеются записи в формате MP3 и CD-DA как обычный CD (любые композиции в формате MP3 игнорируются).*

Примечание: *Авточейнджеру компакт-дисков может потребоваться достаточно много времени (1 минута или больше) для загрузки диска с несколькими сеансами записи. Пользователи могут создавать на CD до 40 сеансов записи, но это увеличивает длительность загрузки.*

Примечание: *Нет гарантии, что проигрыватель CD сможет воспроизвести любой диск, поскольку в продажу поступают диски различного качества.*

www.rangeroverclub.net

ГОЛОСОВОЕ УПРАВЛЕНИЕ

ВАЖНАЯ ИНФОРМАЦИЯ
Голосовое управление – это безопасный и удобный способ управления аудиосистемой, который исключает необходимость ручной регулировки. Это позволяет вам полностью сконцентрировать внимание на управлении автомобилем и непрерывно следить за дорогой, не отвлекаясь на изменение настроек или чтение сообщений системы. Предусмотрен ряд голосовых команд, и после небольшой практики вам будет легко и удобно ими пользоваться. Каждый раз, когда вы, активизировав систему, будете подавать одну из заданных команд, система голосового управления будет преобразовывать команду в сигнал управления аудиосистемой. Голосовая информация принимает форму диалоговых меню или команд. Вы перемещаетесь по таким диалоговым меню при помощи сообщений или вопросов, выдаваемых системой. Пожалуйста, ознакомьтесь с функциями аудиосистемы перед использованием системы голосового управления.

Четкое восприятие вашего голоса

В системе голосового управления предусмотрен микрофон «hands-free», вмонтированный в переднюю часть обшивки крыши вашего автомобиля. Хотя этот микрофон отфильтровывает часть внешних шумов, необходимо соблюдать ряд правил, гарантирующих, что система поймет ваши команды:

- Говорите с нормальной громкостью, не делайте длинных пауз, избегайте необычного смыслового ударения на отдельных словах и не делайте пауз между словами.
- Не говорите в то время, когда система голосового управления выдает ответные сообщения. Ожидая речевую команду, система голосового управления выводит сообщение **LISTENING** (Слушаю) на экран информационной панели и подает звуковой сигнал.
- Шумы, проникающие снаружи автомобиля, могут вызывать помехи восприятия голосовых команд. Чтобы исключить такую возможность, держите двери, окна и люк крыши закрытыми.
- Если команда не услышана или не распознана системой голосового управления, система произносит:

  Sorry (Извините),

  Command not recognised (Команда не распознана) или

  No speech detected (Речевая информация не обнаружена).

  В таком случае повторите команду еще раз.

www.rangeroverclub.net

- Произнося голосовую команду, старайтесь не создавать фоновый шум внутри автомобиля и попросите пассажиров не разговаривать.
- Микрофон «hands-free» расположен таким образом, чтобы улавливать голос водителя. Система может воспринимать команды, подаваемые пассажирами, но с меньшей ясностью и четкостью.

Активация системы

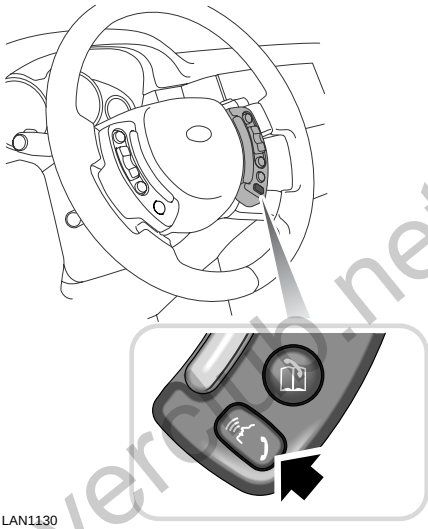

LAN1130

Для включения системы голосового управления:

- Нажмите и отпустите кнопку (в этот момент звук аудиосистемы отключится). Короткий звуковой сигнал и сообщение **LISTENING** (Слушаю) на экране главной информационной панели показывают, что система перешла в режим ожидания голосовой команды.

Примечание: *В начале каждого сеанса голосового управления необходимо только нажать на кнопку на рулевом колесе.*

www.rangeroverclub.net

www.rangeroverclub.net

Стандартные голосовые команды

Система голосового управления понимает стандартные команды, которые требуется произносить дословно.

Имеется звуковая памятка голосовых команд. Для прослушивания памятки нажмите и отпустите кнопку, и произнесите одну из следующих команд:

- **Voice help** – запрос на перечисление всех команд.
- **Radio help** – запрос на перечисление всех команд управления радио.
- **CD help** – запрос на перечисление всех команд управления проигрывателем компакт-дисков.
- **Navigation help** – запрос на перечисление всех команд управления навигационной системой. Инструкции по управлению приведены в руководстве по навигационной системе.
- **Notepad help** – запрос на перечисление всех команд управления «блокнотом» для записи голосовых сообщений. См. **Блокнот**, стр. 167.
- **Display help** – запрос на перечисление всех команд экранного управления.

Примечание: *Важно помнить, что в командах голосового управления соблюдается иерархия, проиллюстрированная следующим примером:*

устройство (например, радио);

затем –

функция (например, радио – включить);

затем –

настройка (например, диапазон FM).

www.rangeroverclub.net

www.rangeroverclub.net

ОБЩИЕ КОМАНДЫ

Включение функции справки

Произнесите команду **Radio help** (Радио – справка). Аудиосистема перечислит команды управления радиоприемником.

Произнесите команду **CD help** (Проигрыватель компакт-дисков – справка). Аудиосистема перечислит команды управления CD чейнджером.

Прерывание работы системы голосового управления

Команду можно прервать, произнеся **Cancel** (Отмена), пока система находится в режиме ожидания команд, или нажав на кнопку голосового управления – система произнесет Command cancelled (Команда отменена).

Если во время использования диалогового меню системы голосового управления поступает телефонный звонок (маршрутная инструкция навигационной системы/дорожное сообщение), речевой диалог прерывается.

Команда не распознана

Если команда не распознана системой распознавания речи, система произносит Sorry (Извините).

Пожалуйста, повторите команду.

Включение функции справки

Вы говорите	Ответ системы	Экран информационной панели
Radio help	Перечисляются команды управления радиоприемником	RADIO HELP
CD help	Перечисляются команды управления проигрывателем компакт-дисков.	CD HELP

www.rangeroverclub.net

www.rangeroverclub.net

КОМАНДЫ УПРАВЛЕНИЯ МУЛЬТИМЕДИЙНОЙ СИСТЕМОЙ В ЗАДНЕЙ ЧАСТИ САЛОНА

Запрос дополнительного оборудования или наушников

Перечисленные ниже команды доступны, только если автомобиль оснащен мультимедийной системой в задней части салона.

Команды управления мультимедийной системой в задней части салона.

Вы говорите	Ответ системы	Экран информационной панели
Radio auxiliary on или **Radio auxiliary play** (Дополнительное оборудование – включить)	Выбирается дополнительный вход для внешнего устройства	AUXILIARY PLAY (Дополнительное устройство)
Headphones on или **Headphones play** (Наушники включить)	Включаются оба выхода наушников	HEADPHONES PLAY
Headphones Off (Наушники выключить)	Выключаются оба выхода наушников	HEADPHONES OFF

www.rangeroverclub.net

www.rangeroverclub.net

НАСТРОЙКА РАДИОСТАНЦИЙ

Начало диалога

Нажмите и удерживайте кнопку голосового управления на многофункциональном рулевом колесе до звукового сигнала. Звук любого работающего аудиооборудования автомобиля будет отключен.

Радиостанции

Частоты следует произносить в соответствии с приведенными ниже примерами.

Вместо **Tune** (Настроить) можно использовать команду **Select** (Выбрать).

Настройка радиостанций

Вы говорите	Ответ системы	Экран информационной панели
Radio play (Радио – включить)	Radio play	RADIO PLAY
Radio tune preset one (two, three, etc) (Радио – выбрать один [два, три и т.д.])	Радиоприемник настраивается на станцию 1 (2, 3 и т.д.), ранее занесенную в память	RADIO PRESET 1 (2, 3 и т.д.) (Радио – настроить)

www.rangeroverclub.net

www.rangeroverclub.net

ЗАНЕСЕНИЕ В ПАМЯТЬ ЧАСТОТ РАДИОСТАНЦИЙ

Сохранение в памяти при помощи голосовой команды

Настроившись на радиостанцию, вы можете занести её частоту в одну из ячеек памяти радиоприемника.

Команда **Radio store preset** (Радио – запомнить ячейку памяти <номер от 1 до 9>) активирует диалоговое меню запоминания частоты радиостанции.

Команда **Radio band autostore** (Радио – диапазон – автосохранение) запускает функцию автосохранения в выбранном диапазоне частот (например, FM).

Метки названий

Метки – это уникальные имена или фразы, выбранные вами и используемые для вызова определенной радиостанции.
В качестве метки можно использовать существующие названия или любые слова по вашему выбору.

Названия заносятся в каталог при помощи команды **Radio store name** (Радио – запомнить название). Система ответит – Name please (Задайте метку, пожалуйста). Произнесите выбранное вами название (например, Радио 1).

По команде **Radio directory** (Радио – каталог) система перечисляет список названий радиостанций.

Команда **Radio tune** (Радио – настроить <метка радиостанции>) используется для выбора предварительно сохраненной частоты радиостанции.

Сохранение в памяти при помощи голосовой команды

Вы говорите	Ответ системы	Экран информационной панели
Radio store preset <номер ячейки (1 – 9)> (Радио – запомнить ячейку памяти <номер от 1 до 9>)	Radio store preset <номер ячейки>	RADIO STORE PRESET (1 – 9).
(1) Radio store name …….(3) <название> (Радио – запомнить название)	(2) Radio store name…… <название><частота>	RADIO STORE NAME, …….NAME PLEASE.
Radio autostore (автоматическое сохранение настройки радио)	Radio autostore	RADIO AUTOSTORE

www.rangeroverclub.net

КАТАЛОГ РАДИОСТАНЦИЙ

Настройка/удаление из справочника радиостанций

По команде **Radio play directory** или **Radio directory** (Радио – каталог) система по порядку перечисляет все названия радиостанций, занесенные в каталог радиоприемника.

Команды можно произносить во время ответных сообщений системы.

Повтор

После того как система произнесет метку, по команде **Replay** (Повторить) метка будет повторена.

Настроить

После того, как система произнесет метку, по команде **Tune** (Настроить) радиоприемник настроится на частоту, занесенную в ячейку памяти под этой меткой.

Удалить

После того, как система произнесет метку, по команде **Delete** (Удалить) метка будет исключена из каталога.

Отмена

После того как система произнесет метку, по команде **Cancel** (Отменить) прекращается текущий сеанс голосового управления.

Настройка радиостанций из каталога радиоприемника

Вы говорите	Ответ системы	Экран информационной панели
Radio play directory	Каталог радиостанций. Система зачитывает каталог радиостанций. После каждой метки можно давать команды **Replay**, **Tune**, **Delete** или **Cancel**. Система применит команду к последнему произнесенному названию.	RADIO DIRECTORY <частота станции>

www.rangeroverclub.net

www.rangeroverclub.net

УДАЛЕНИЕ КАТАЛОГА РАДИОСТАНЦИЙ

Удаление каталога

По команде **Radio delete directory** (Радио – удалить каталог) удаляются все записи из каталога радиостанций.

Удаление каталога радиостанций

Вы говорите	Ответ системы	Экран информационной панели
1. Radio delete directory	1. Radio delete directory confirm yes or no (Удаление каталога радиостанций, скажите да или нет).	1. DELETE DIRECTORY SAY YES OR NO (Удалить каталог радиостанций, скажите да или нет)
2. Yes (Да)	2. Are you sure that you want to delete the whole directory? (Вы подтверждаете удаление всех записей каталога?)	2. SAY YES OR NO (скажите да или нет)
3. Yes	3. Directory deleted (Каталог удален)	3. DIRECTORY DELETED

www.rangeroverclub.net

www.rangeroverclub.net

Команды управления проигрывателем компакт-дисков

ВЫБОР НОМЕРА ДИСКА И КОМПОЗИЦИИ

В командах проигрывателю компакт-дисков называйте номера дисков и композиций как в следующих примерах:

- **CD play disc one** (Проигрыватель компакт-дисков, воспроизвести диск один).
- **CD play disc six track ten** (Проигрыватель компакт-дисков, воспроизвести диск шесть, композицию десять).
- **CD play track twenty five** (Проигрыватель компакт-дисков, воспроизвести композицию двадцать пять).
- **CD play track forty seven** (Проигрыватель компакт-дисков, воспроизвести композицию сорок семь).

Управление проигрывателем CD при помощи голосовых команд

Вы говорите	Ответ системы	Экран информационной панели
CD help (CD – справка)	Перечисление команд управления проигрывателем компакт-дисков.	CD HELP
CD play (Включить воспроизведение компакт-диска)	CD play.	CD PLAY
CD play disc <номер> (1 – 6) (Включить воспроизведение компакт-диска <номер с 1 по 6>)	CD play disc <номер> (1 – 6)	DISC <номер диска> (1 – 6)
CD play next disc (Воспроизведение следующего компакт-диска)	CD play next disc	CD NEXT DISC (Воспроизведение следующего компакт-диска)
CD play previous disc (Воспроизведение предыдущего компакт-диска)	CD play previous disc	CD PREVIOUS DISC (Воспроизведение предыдущего компакт-диска)

www.rangeroverclub.net

Команды управления проигрывателем компакт-дисков

CD play track <номер> (1 – 99) (Включить воспроизведение композиции [1 – 99])	CD play track <номер> (1 – 99)	CD TRACK <номер композиции> (1 – 99)
CD play disc <номер> (1 – 6), track <номер> (1 – 99) (Включить воспроизведение диска [1 – 6], композиция [1 – 99])	CD play disc <номер> (1 – 6), track <номер> (1 – 99)	DISC <номер диска> (1 – 6) TRACK <номер композиции> (1 – 99)

www.rangeroverclub.net

www.rangeroverclub.net

СООТВЕТСТВИЕ АУДИОСИСТЕМЫ ТРЕБОВАНИЯМ EEC

В соответствии с действующими правилами ЕС, этим приемником радиосигналов может пользоваться любое лицо. Это устройство соответствует действующим в настоящее время европейским или гармонизированным национальным нормам. Это обозначение является гарантией соответствия применимым спецификациям, касающимся электромагнитной совместимости устройства. Это означает, что создаваемые этим устройством помехи, влияющие на работу других электрических/электронных устройств, а также влияющие на работу этого устройства помехи, создаваемые другими электрическими/электронными устройствами, можно в значительной степени предотвратить.

В настоящее время действуют следующие обозначения:

CE – символ соответствия европейской директиве 89/336/EEC в рамках действия следующих стандартов:

EN 55013

EN 55020

Символ **e**, соответствующий Европейской директиве по автомобильному транспорту (EMC) 95/54/EU, также разрешает эксплуатацию в автомобильном транспорте (классы M, N и 0), типовые разрешения на который выданы после 1 января 1996 года.

CE

e 1

021473

H4371

www.rangeroverclub.net

www.rangeroverclub.net

ИСПОЛЬЗОВАНИЕ ТЕЛЕФОНА В АВТОМОБИЛЕ

ВНИМАНИЕ

Пользование телефоном во время управления автомобилем опасно, поскольку отвлекает внимание от дорожной обстановки. В некоторых странах пользование телефоном во время управления автомобилем запрещено, в других странах требуется использовать оборудование «hands-free».
Если необходимо воспользоваться телефоном, остановитесь в подходящем месте, где вы не создаете опасности или неудобств другим автомобилям.

ВНИМАНИЕ

Использование телефона рядом с автомобилем:

Не пользуйтесь телефоном в гараже или рядом с открытым капотом. Воздух может содержать пары топлива, телефон может производить искрение и вызвать пожар.

ВНИМАНИЕ

Необычные окружающие условия:

выключайте телефон в зонах, в которых используются взрывчатые вещества. Высокочастотные пульты дистанционного управления могут с ними взаимодействовать и вызвать взрыв.

Выключайте телефон в зонах с повышенным риском взрыва. К таковым относятся заправочные станции, нефтехранилища и химические предприятия, а также те места, в которых воздух насыщен парами топлива, химическими соединениями или металлической пылью. Телефон может вызывать искрение и стать причиной пожара или взрыва.

ВНИМАНИЕ

Медицинское оборудование:

Работа электронного стимулятора сердца или слуховых аппаратов может быть нарушена при использовании телефона. Проверьте вместе с врачом или производителем, защищены ли должным образом такие устройства, используемые вами или вашими пассажирами, от высокочастотной энергии.

www.rangeroverclub.net

www.rangeroverclub.net

Примечание: *Встроенная система телефонной связи Range Rover предназначена для работы с широким спектром мобильных телефонов, оснащенных технологией Bluetooth и проверенных Land Rover. Поскольку эти телефоны обладают разнообразными аудио и эхо-характеристиками, системе автомобиля может потребоваться несколько секунд для адаптации и обеспечения оптимального качества звука. В некоторых случаях может потребоваться немного уменьшить громкость в салоне, чтобы оптимизировать качество звука и устранить эхо.*

Полный перечень рекомендованных телефонов приведен на сайте Land Rover.

СЕТИ GSM

Стандарт GSM (Глобальная система мобильной связи) позволяет вам пользоваться телефоном во многих странах и имеет единый номер вызова экстренной службы (112) независимо от страны, в которой вы находитесь.

В отдаленных регионах телефонная связь может быть плохой или вообще отсутствовать. Как правило, это обусловлено недостаточной мощностью передатчика и, следовательно, неполным охватом территории. В зависимости от места, в котором вы находитесь, также возможно использование передатчиков оператора сети, с которым ваш провайдер услуг имеет договор об обслуживании вызовов.

www.rangeroverclub.net

www.rangeroverclub.net

СИСТЕМА BLUETOOTH

Код доступа к Bluetooth

Четырёхзначный код доступа для подключения Bluetooth к системе автомобиля – 2121.

Подключение мобильного телефона к системе автомобиля

Если ваш мобильный телефон поддерживает это беспроводное соединение, его нужно подключить к системе автомобиля. Процесс подключения также описан в инструкции к мобильному телефону.

1. При включенном зажигании включите на мобильном телефоне функцию Bluetooth.
2. Включите на мобильном телефоне функцию поиска.

   Примечание: *На телефонах разных производителей процедура поиска осуществляется по-разному (более подробные инструкции содержатся в инструкции к телефону).*

   Примечание: *Как правило, радиус поиска других мобильных беспроводных устройств составляет не более 10 метров.*
3. В списке устройств вашего мобильного телефона появится строка LAND ROVER. Выберите это устройство.

   Примечание: *Пользователь может изменить название LAND ROVER (например, ввести регистрационный номер автомобиля).*
4. На дисплее вашего мобильного телефона появится запрос на введение кода доступа к Bluetooth. Введите код 2121, пользуясь цифровой клавиатурой вашего телефона.
5. После того как код принят, система позволит вам использовать режим Bluetooth. В подтверждение появится сообщение на основном дисплее телефона (на сенсорном экране).

LAN1097 ENG

Примечание: *К автомобилю можно подключить не более 8 мобильных телефонов.*

Примечание: *Если в зоне охвата находится несколько подключенных телефонов с функцией Bluetooth, система автоматически выберет последний телефон, использовавшийся в режиме Bluetooth (если он находится в зоне приема).*

Примечание: *Если используется камера Land Rover VentureCam, она получает приоритет по отношению к работе Bluetooth.*

www.rangeroverclub.net

ОСНОВНОЙ ДИСПЛЕЙ ТЕЛЕФОНА

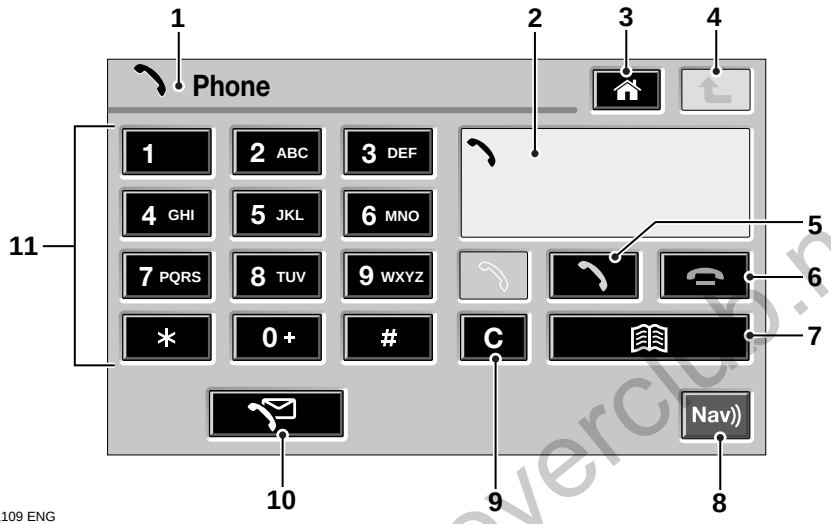

LAN1109 ENG

1. Пиктограмма работы телефона
2. Информационный дисплей телефона
3. Сенсорная кнопка главного меню
4. Сенсорная кнопка возврата
5. Сенсорная кнопка отправки вызова
6. Сенсорная кнопка завершения вызова
7. Сенсорная кнопка телефонного справочника
8. Сенсорная кнопка повтора навигационных инструкций (Действует, когда задан маршрут и активен режим маршрутных инструкций)
9. Сенсорная кнопка отмены
10. Сенсорная кнопка списка вызовов
11. Цифровые сенсорные кнопки

www.rangeroverclub.net

www.rangeroverclub.net

ИНФОРМАЦИОННЫЙ ДИСПЛЕЙ ТЕЛЕФОНА

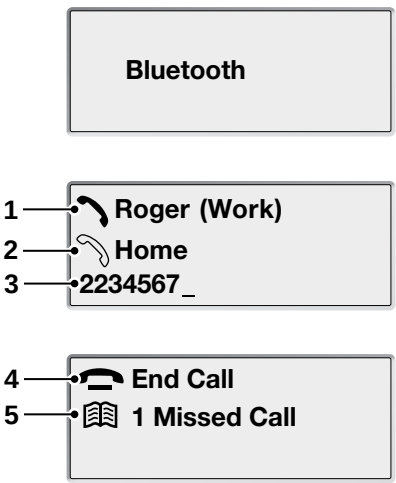

LAN1206 ENG

1. Пиктограмма активного вызова
2. Пиктограмма вызова, поставленного на удержание
3. Строка электронного блокнота (макс. 22 символа)
4. Пиктограмма статуса вызова
5. Пиктограмма пропущенного вызова

www.rangeroverclub.net

www.rangeroverclub.net

ВЫБОР ТЕЛЕФОННОГО РЕЖИМА

После подключения телефона выбрать телефонную систему можно двумя способами.

Нажмите кнопку **PHONE** (Телефон) (см. рисунок).

LAN1076 ENG

На экране Home (Главное меню) нажмите на сенсорную кнопку **Phone** как показано на рисунке.

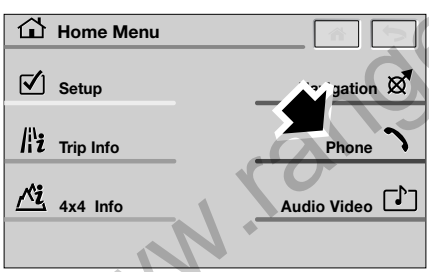

LAN1077 ENG

Если вы выполняете одну из этих операций, не подключив телефон, появляется показанное на рисунке сообщение.

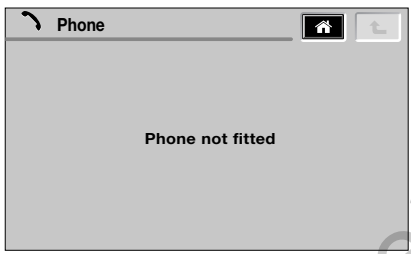

TEL0051 ENG

Всплывающие сообщения

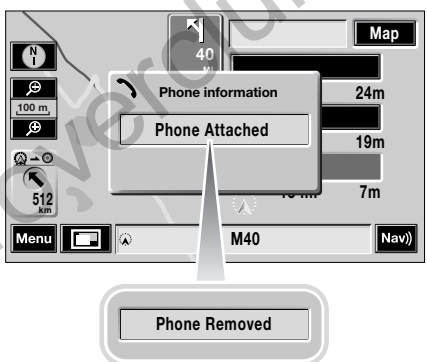

LAN1185 ENG

Если вы подключаете или отсоединяете телефон, когда активен другой режим мультимедийной системы Infotainment (например, режим навигации), появляется одно из показанных ниже всплывающих сообщений.

www.rangeroverclub.net

НАБОР НОМЕРА

Для исходящих вызовов предусмотрена следующая процедура.

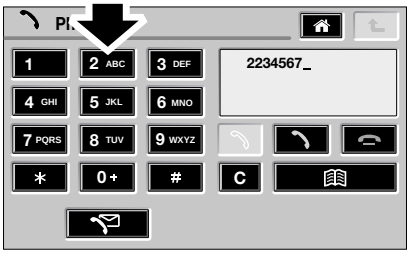

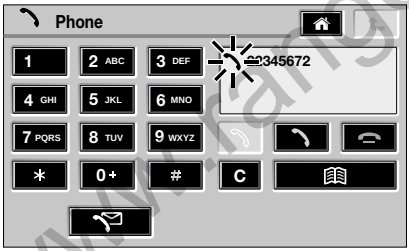

LAN1080 ENG

1. На основном дисплее телефона нажмите нужные цифровые сенсорные кнопки.
2. Нажмите на сенсорную кнопку Отправить.
3. Когда вызов активен, на информационном дисплее телефона мигает пиктограмма телефона. Раздается звонок телефона.

www.rangeroverclub.net

www.rangeroverclub.net

Исправление/удаление введенных номеров

Для исправления или удаления неправильно введенных номеров выполните описанные ниже действия.

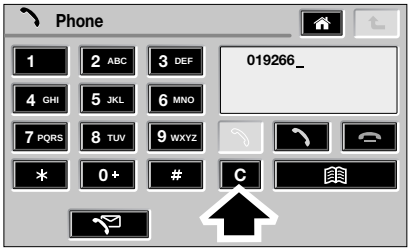

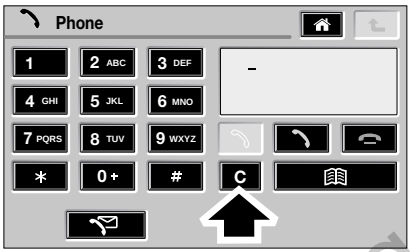

LAN1081 ENG

1. Нажмите на сенсорную кнопку **C**, чтобы удалить последнюю введенную цифру.
2. Удерживайте нажатой сенсорную кнопку **C**, чтобы удалить все цифры.

Повторный набор последнего номера

Примечание: *Эта функция доступна, только если телефон поддерживает передачу данных о повторном наборе последнего номера в систему автомобиля.*

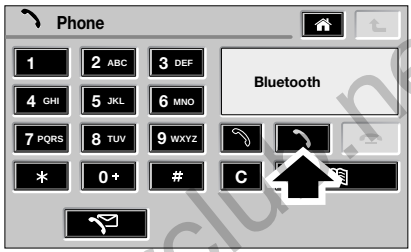

LAN1082 ENG

1. Нажмите на сенсорную кнопку Отправить.
2. Последний набранный номер будет выведен на дисплей и повторно набран.

www.rangeroverclub.net

www.rangeroverclub.net

ОТВЕТ/ОТКАЗ ОТ ВХОДЯЩЕГО ВЫЗОВА

Ответ на входящие вызовы

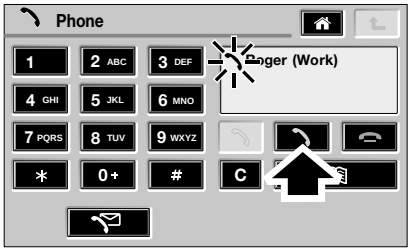

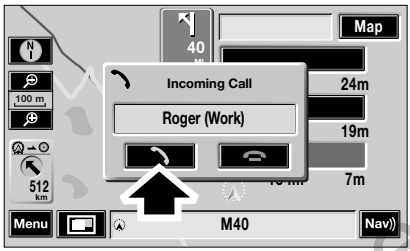

LAN1083 ENG

1. Если на основном дисплее телефона показан входящий вызов, нажмите на сенсорную кнопку Отправить, чтобы ответить на вызов (на дисплее появится имя абонента, если его номер занесен в телефонный справочник, или номер абонента, если номера нет в памяти).
2. Если активен другой режим мультимедийной системы Infotainment, например, режим навигации, и он показан на дисплее, то появится всплывающее сообщение о входящем вызове.
3. Нажмите на сенсорную кнопку во всплывающем окне, чтобы ответить на входящий вызов.

Отказ от входящего вызова

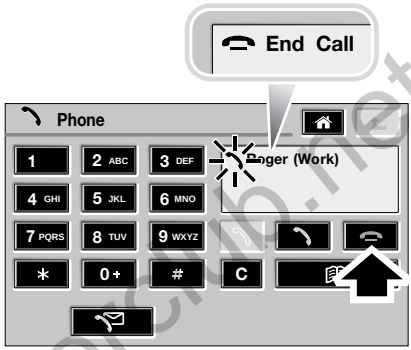

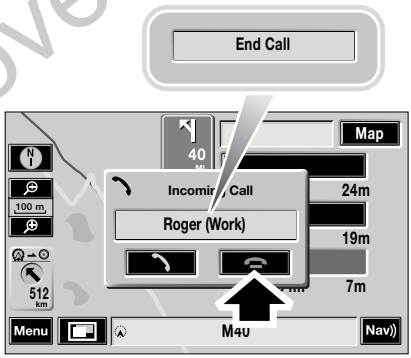

LAN1084 ENG

1. Если на основном дисплее телефона показан входящий вызов, нажмите на сенсорную кнопку Завершить, чтобы не отвечать на вызов.

www.rangeroverclub.net

2. Если активен другой режим мультимедийной системы Infotainment, например, режим навигации, и он показан на дисплее, то появится всплывающее сообщение о входящем вызове.
3. Если на основном дисплее телефона показан входящий вызов, нажмите на сенсорную кнопку Завершить, чтобы не отвечать на вызов.

Завершение телефонного вызова

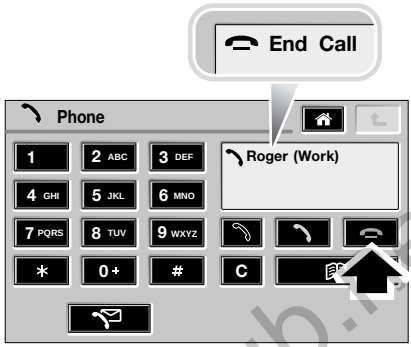

LAN1085 ENG

Если вы хотите завершить разговор, и активен основной дисплей телефона, нажмите на сенсорную кнопку Завершить, чтобы прекратить соединение.

LAN1076 ENG

Если активен другой режим мультимедийной системы Infotainment, например, режим навигации, и он показан на дисплее, нажмите на аппаратную кнопку **PHONE** (Телефон) для доступа к основному дисплею телефона, затем выполните описанную выше операцию.

www.rangeroverclub.net

www.rangeroverclub.net

ЭЛЕКТРОННЫЙ БЛОКНОТ

Эта функция позволяет записать номер во время телефонного разговора.

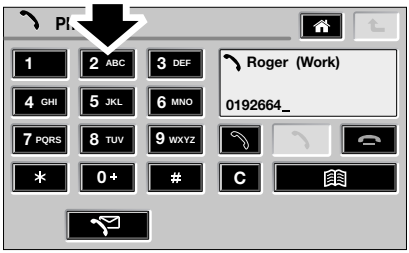

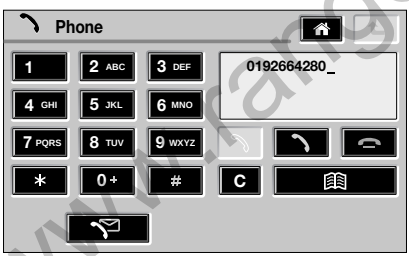

LAN1086 ENG

1. На основном дисплее телефона нажмите нужные цифровые сенсорные кнопки.
2. После окончания разговора записанный номер телефона перемещается в верхнюю часть информационного дисплея телефона.
3. Этот номер можно набрать, нажав на сенсорную кнопку вызова, или удалить, нажав и удерживая сенсорную кнопку **C**.

www.rangeroverclub.net

www.rangeroverclub.net

ДИСПЛЕЙ ТЕЛЕФОННОГО СПРАВОЧНИКА

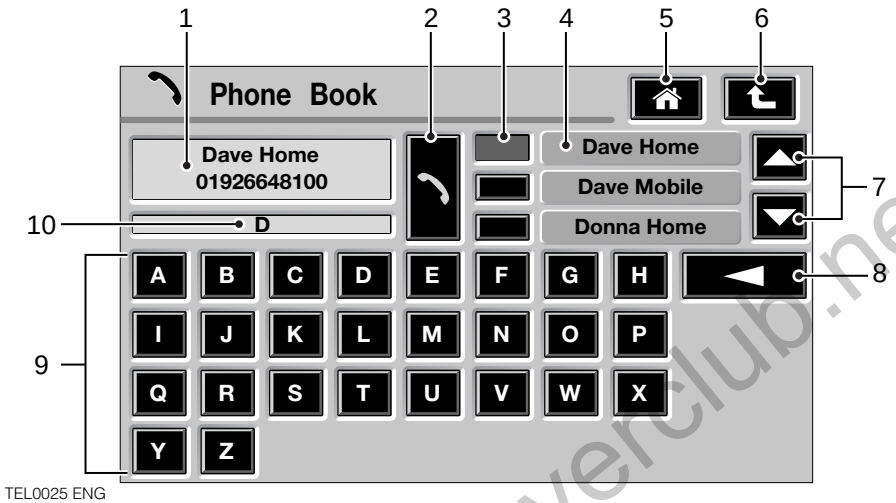

1. Дисплей имен/номеров, занесенных в телефонный справочник
2. Сенсорная кнопка отправки вызова
3. Сенсорная кнопка записи в телефонный справочник
4. Дисплей списка записей, занесенных в телефонный справочник
5. Сенсорная кнопка главного меню
6. Сенсорная кнопка возврата
7. Сенсорные кнопки прокрутки (эти кнопки активны при наличии 3 или более записей)
8. Сенсорная кнопка удаления (нажмите и удерживайте, чтобы полностью удалить запись)
9. Сенсорные кнопки для ввода букв
10. Окно ввода текста для поиска

www.rangeroverclub.net

www.rangeroverclub.net

ТЕЛЕФОННЫЙ СПРАВОЧНИК

Когда между телефоном и системой автомобиля установлено соединение, можно получить доступ к номерам/адресам при помощи сенсорного экрана.

Переход в режим телефонного справочника

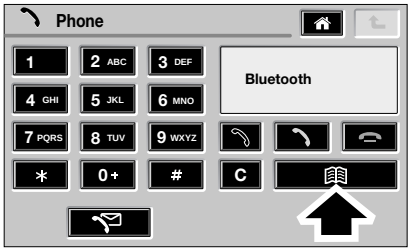

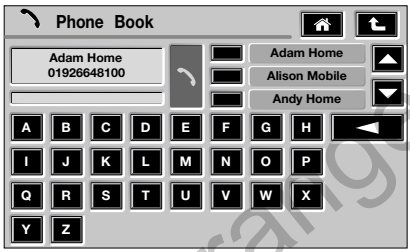

LAN1087 ENG

1. На основном дисплее телефона нажмите на сенсорную кнопку **Phone book** (Телефонный справочник).
2. На дисплее появится телефонный справочник.

Просмотр телефонного справочника

Выбрать запись из телефонного справочника можно двумя способами. Первый способ следует использовать, если вам неизвестно имя абонента.

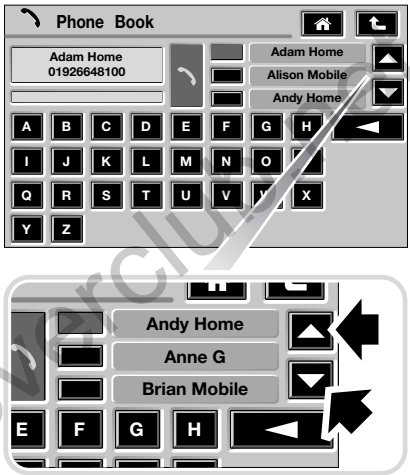

TEL0027 ENG

1. Для перемещения по списку имен нажмите на одну из показанных на рисунке сенсорных кнопок **Scroll** (Прокрутка).
2. Альтернативный способ: используйте кнопки **Search forwards/backwards** (Поиск вперёд/назад) на рулевом колесе.

www.rangeroverclub.net

Поиск в телефонном справочнике по начальным буквам

Этот способ следует использовать, если вы хотите искать записи, начинающиеся на конкретную букву, или конкретные имена (чем больше букв введено, тем меньше выборка имен для поиска).

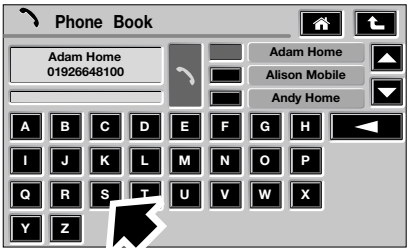

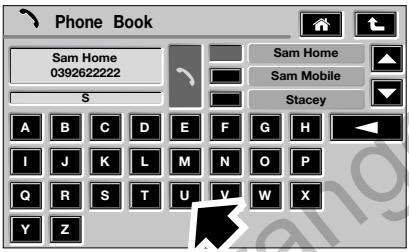

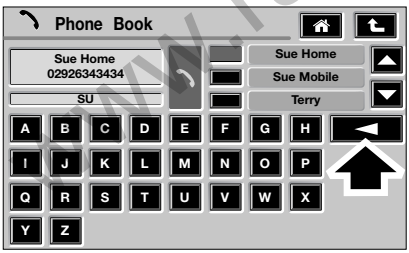

TEL0028 ENG

1. Нажмите на **сенсорные кнопки для ввода букв**, чтобы ввести первую букву для поиска.
   Эта буква появится в окне поиска.
2. По желанию можно ввести дополнительные буквы.
3. Если допущена ошибка, нажмите на сенсорную кнопку **Delete** (Удалить), чтобы удалить последний символ. Удерживайте кнопку нажатой, чтобы удалить запись полностью.

www.rangeroverclub.net

www.rangeroverclub.net

Набор номера из телефонного справочника

Если номер абонента занесен в телефонный справочник, можно использовать этот способ, чтобы не вводить номер с цифровой клавиатуры.

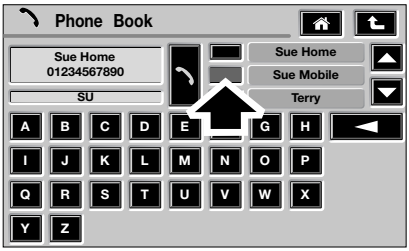

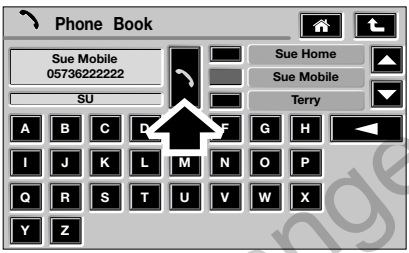

LAN1088 ENG

1. Нажмите на соответствующую сенсорную кнопку **записи в телефонном справочнике**.
2. Нажмите на сенсорную кнопку Отправить.
3. Откроется основной дисплей телефона. Имя абонента/набираемый телефонный номер будут показаны на информационном дисплее телефона.

www.rangeroverclub.net

www.rangeroverclub.net

СПИСОК ВЫЗОВОВ

Примечание: *Эта функция доступна, только если телефон поддерживает передачу списка вызовов в систему автомобиля.*

Меню списка вызовов

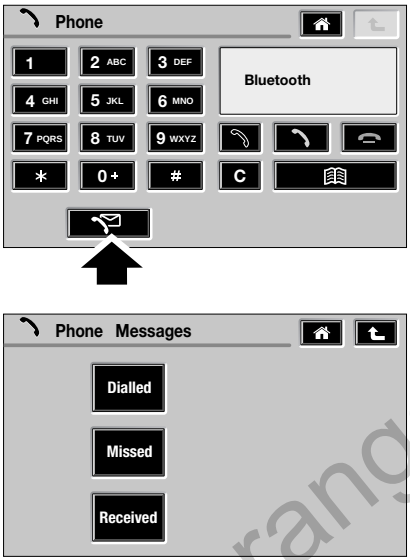

LAN1092 ENG

1. На основном дисплее телефона нажмите на сенсорную кнопку Список вызовов.
2. Появится меню телефонных сообщений.

Меню последних набранных номеров

LAN1093 ENG

1. В меню телефонных сообщений нажмите на сенсорную кнопку **Dialled** (Набранные).
2. В окне меню последних набранных номеров появится список последних десяти набранных номеров.
3. Любой из этих номеров можно набрать, нажав на сенсорную кнопку рядом с нужным именем/номером.

www.rangeroverclub.net

4. Если набирается номер, вновь открывается основной дисплей телефона. Имя абонента/ набираемый телефонный номер отображаются на информационном дисплее телефона.

Меню пропущенных вызовов

Примечание: *Эта функция доступна, только если телефон поддерживает передачу списка пропущенных вызовов в систему автомобиля.*

LAN1094 ENG

1. В меню телефонных сообщений нажмите на сенсорную кнопку **Missed** (Пропущенные).
2. Откроется меню пропущенных вызовов.
3. Любой из этих номеров можно набрать, нажав на сенсорную кнопку рядом с нужным именем/ номером.
4. Если набирается номер, снова открывается основной дисплей телефона. Имя абонента/ набираемый телефонный номер отображаются на информационном дисплее телефона.

www.rangeroverclub.net

Пропущенные вызовы

Существует два других способа узнать о том, что есть пропущенные вызовы. Первый способ:

1. Если на основном дисплее телефона показан пропущенный вызов, нажмите на сенсорную кнопку **Phone call stack** (Список вызовов).

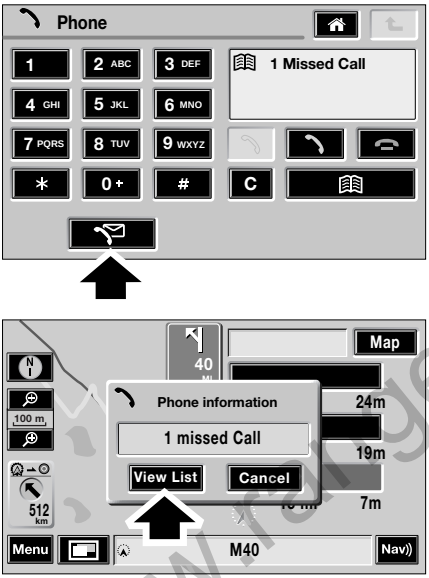

LAN1095 ENG

Второй способ:

1. Если активен другой режим мультимедийной системы Infotainment, например, режим навигации, и он показан на дисплее, то появится всплывающее сообщение о пропущенном вызове.
2. Нажмите на сенсорную кнопку **View List** (Просмотреть список), чтобы вывести на экран информацию о пропущенных вызовах.

www.rangeroverclub.net

www.rangeroverclub.net

Меню принятых вызовов

Примечание: *Эта функция доступна, только если телефон поддерживает передачу списка принятых вызовов в систему автомобиля.*

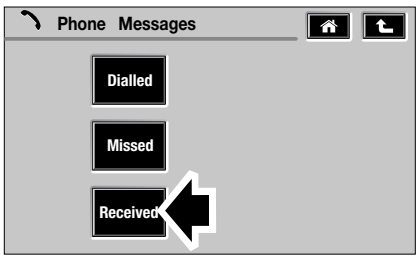

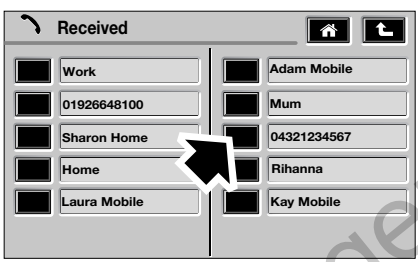

LAN1096 ENG

1. В меню телефонных сообщений нажмите на сенсорную кнопку **Received** (Принятые).
2. Откроется меню принятых вызовов.
3. Любой из этих номеров можно набрать, нажав на сенсорную кнопку рядом с нужным именем/номером.
4. Если набирается номер, снова открывается основной дисплей телефона. Имя абонента/набираемый телефонный номер отображаются на информационном дисплее телефона.

www.rangeroverclub.net

www.rangeroverclub.net

РАСПОЗНАВАНИЕ ГОЛОСА В СИСТЕМЕ ТЕЛЕФОННОЙ СВЯЗИ

ВАЖНАЯ ИНФОРМАЦИЯ

Голосовое управление позволяет включать важные функции телефонной системы, не пользуясь органами ручного управления. Это позволяет полностью сосредоточиться на управлении автомобилем и не отвлекаться от дороги, чтобы проверить показания систем. Система голосового управления предоставит вам всю необходимую информацию. Предусмотрен ряд голосовых команд, и после небольшой практики вам будет легко и удобно ими пользоваться. Каждый раз, когда вы, активизировав систему, будете подавать одну из заданных команд, система голосового управления будет преобразовывать команду в сигнал управления телефонной системой. Голосовая информация принимает форму диалоговых меню или команд. Вы перемещаетесь по таким диалоговым меню при помощи сообщений или вопросов, выдаваемых системой. Пожалуйста, ознакомьтесь с функциями телефонной системы перед использованием функции голосового управления.

ВНИМАНИЕ

Не используйте голосовое управление для экстренных звонков. На звук и тембр вашего голоса могут оказывать влияние стрессовые ситуации, в результате чего могут возникать неоправданные задержки в установке телефонного соединения.

Четкое восприятие вашего голоса

В системе голосового управления предусмотрен специальный микрофон «hands-free», вмонтированный в переднюю часть обшивки крыши вашего автомобиля. Этот микрофон отфильтровывает часть внешних шумов. Несмотря на это, существует ряд правил, которые следует соблюдать для гарантии четкого восприятия вашего голоса:

- Говорите с нормальной громкостью, не делайте длинных пауз, избегайте необычного смыслового ударения на отдельных словах и не делайте пауз между словами.
- Не говорите в то время, когда система голосового управления выдает собственную речевую информацию. Ожидая речевую команду, система голосового управления выдает сообщение **LISTENING** (Слушаю) и звуковой сигнал.

www.rangeroverclub.net

- Шумы от кондиционера или звуки, проникающие снаружи автомобиля, могут вызывать помехи при восприятии голосовых команд. Во избежание этого при подаче голосовых команд скорость вентилятора не должна быть высокой, а двери, окна и люк должны быть закрыты.
- Если система не поняла или не расслышала команду, она выдает сообщение «Sorry», «Command not recognised» или «No speech detected» («Извините», «Команда не распознана», «Речевая информация не обнаружена»). В этом случае попробуйте повторить команду.
- Произнося голосовую команду, старайтесь не создавать фоновый шум внутри автомобиля и попросите пассажиров не разговаривать.
- Микрофон «hands-free» расположен таким образом, чтобы улавливать голос водителя. Голоса других пассажиров автомобиля могут распознаваться с меньшей четкостью, поэтому рекомендуется, чтобы они пользовались во время разговора телефонной трубкой.

Примечание: *Каталог системы голосового управления отделен от телефонного справочника SIM-карты/ телефона.*

Стандартные голосовые команды

Система голосового управления распознает стандартные команды, которые требуется произносить **дословно**.

Вы можете дать системе задание произнести эти команды, активировав систему и отдав команду **Phone help** или **Telephone help** (Помощь при работе с телефоном).

Примечание: *Для любой из перечисленных ниже команд слова* ***Phone*** *или* ***Telephone*** *(Телефон) приемлемы в равной мере.*

Вот перечень этих команд:

Команды управления телефоном

- **Phone dial number/Dial phone number** (Набрать номер телефона)
- **Phone redial/Redial** (Повторить набор номера)
- **Phone dial name/Dial name** (Набрать имя)
- **Phone store name** (Сохранить номер под меткой)
- **Phone play directory/Read phone book** (Прочесть телефонный справочник)
- **Phone delete directory/Clear phone book** (Очистить телефонный справочник)
- **Phone help** (Справка по работе с телефоном)

www.rangeroverclub.net

Дополнительные команды управления телефоном

Эти команды используются в качестве ответов на подсказку или вопрос системы.

- **Correction** (Поправка)
- **Delete** (Удалить)
- **Cancel** (Отмена)
- **Store** (Сохранить)
- **Dial** (Набрать)
- **Yes** (Да)
- **No** (Нет)
- **Replay** (Повтор)
- **Цифры 0 – 9**
- **Double** (Два раза)
- **Treble/Triple** (Три раза)

Активация системы

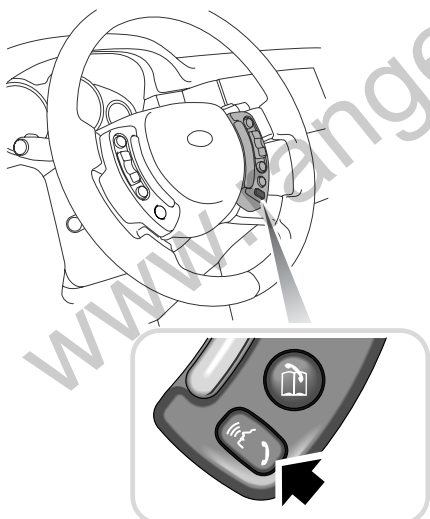

LAN1130

Для включения голосового управления нажмите на клавишу управления (обозначена стрелкой) на рулевом колесе.

- Удерживайте клавишу (до звукового сигнала), чтобы активировать систему голосового управления (звук аудиосистемы, если она включена, будет при этом приглушен). Короткий звуковой сигнал и сообщение **LISTENING** (Слушаю) на дисплее главного центра сообщений показывают, что система ожидает речевую команду.

Когда система готова к приему голосовых команд, произнесите нужную команду.

Перед любой голосовой командой, за исключением ответа на вопрос в диалоге, всегда нажимайте клавишу голосового управления на рулевом колесе.

www.rangeroverclub.net

www.rangeroverclub.net

Прерывание работы системы голосового управления

Команду можно отменить, произнеся слово **Cancel** (Отмена) или нажав и удерживая клавишу управления на рулевом колесе до тех пор, пока система не отреагирует сообщением **COMMAND CANCEL** (Отмена команды) на главной информационной панели.

Можно прерывать только те диалоги, в которых предусмотрен голосовой ввод информации по вашему усмотрению, например, имен.
Для прерывания диалога нажмите на кнопку на рулевом колесе.

Если во время диалога с системой поступает телефонный звонок (или подается указание навигационной системы по выбранному маршруту/ включается передача дорожных сообщений), режим «Телефон» включается автоматически.

ОБЩИЕ КОМАНДЫ

Примечание: *Команды голосового управления, которые вам следует произносить, выделены жирным шрифтом. Ответы системы распознавания голоса приведены в угловых кавычках* ***<…>****.*

Включение функции голосовой помощи

Команда

Phone help (Справка по работе с телефоном)

вызывает список команд телефона в голосовой форме.

Команда не распознана

Если команда не распознана системой распознавания голоса, система произносит

<Sorry> (Извините).

Пожалуйста, повторите команду.

Включение функции справки

Вы говорите	Ответ системы	Сообщение на дисплее
Phone help	*(Система зачитывает команды управления телефоном)*	*(Команды отображаются на дисплее)*

www.rangeroverclub.net

www.rangeroverclub.net

НАБОР ТЕЛЕФОННОГО НОМЕРА

Начало диалога

Нажмите и удерживайте кнопку голосового управления на многофункциональном рулевом колесе до звукового сигнала.
Звук любого работающего аудиооборудования автомобиля будет отключен.

Команды

Dial telephone number

или

Phone dial number (Набрать телефонный номер)

активируют диалоговое меню ввода телефонного номера. Вы общаетесь с системой в форме стандартного диалога.

Произнесение цифр

Система распознает отдельные цифры от нуля до девяти. Вы можете произносить

Zero

или

Oh (Ноль).

Такие цифры как десять, одиннадцать, двенадцать и т.д. не распознаются.

Для ускорения ввода можно сгруппировать от трех до пяти цифр в непрерывную последовательность.
Вы также можете проговаривать каждую цифру отдельно или произносить все цифры непрерывно.

Примечание: *Система распознает и принимает номера, состоящие не более, чем из 20 знаков.*
Если вводится более длинный номер, выдается следующее сообщение об ошибке:

<Number too long> *(Номер слишком длинный).*

Установление связи

Команда

Dial (Набрать)

прекращает ввод цифр.
Устанавливается соединение с показанным на дисплее телефонным номером.

Примечание: *Для набора международного номера произнесите*

Plus *(Плюс) и код страны.*

www.rangeroverclub.net

www.rangeroverclub.net

Набор телефонного номера

Вы говорите	Ответ системы	Сообщение на дисплее
Phone dial number (Набрать номер телефона)	<Phone dial number, Number please> (Набрать номер телефона. Назовите номер)	DIAL NUMBER NUMBER PLEASE (Набрать номер телефона. Назовите номер)
Zero, one, six, one (Ноль, один, шесть, один)	<Zero, one, six, one, continue?> (Ноль, один, шесть, один, продолжить?)	0161
Four, nine, six (Четыре, девять, шесть)	<Four, nine, six, continue?> (Четыре, девять, шесть, продолжить?)	0161496
Zero, nine, nine, eight (Ноль девять, девять, восемь)	<Zero, nine, nine, eight, continue?> (Ноль девять, девять, восемь, продолжить?)	01614960998
Dial (Набрать)	<Dialling> (Набор)	DIALLING

www.rangeroverclub.net

www.rangeroverclub.net

Исправление/удаление и отмена ввода

Система повторяет произносимые вами цифры, а затем просит вас продолжить. Вы можете продолжать ввод цифр, однако, если сделана ошибка или система голосового управления неправильно поняла произнесенный вами номер, можно произнести:

Correction (Поправка), **Delete** (Удалить) или **Cancel** (Отмена).

Исправление введенных цифр

Используйте команду

Correction

чтобы удалить последний блок цифр.

После команды **Correction** система повторяет цифры, которые были правильно введены до этого момента.

Удаление введенных цифр

По команде

Delete

удаляются все введенные цифры.

После этого потребуется ввести все цифры с самого начала

Отмена сеанса голосового управления

По команде

Cancel

сеанс голосового управления завершается.

Исправление/Удаление введенных цифр

Вы говорите	Ответ системы	Сообщение на дисплее
Phone dial number (Набрать номер телефона)	<Phone dial number, Number please> (Набрать номер телефона. Назовите номер)	DIAL NUMBER NUMBER PLEASE (Набрать номер телефона. Назовите номер)
Zero, one, six, one (Ноль, один, шесть, один)	<Zero, one, six, one, continue?> (Ноль, один, шесть, один, продолжить?)	0161
Four, nine, six (Четыре, девять, шесть)	<Four, nine, six, continue?> (Четыре, девять, шесть, продолжить?)	0161496
Correction	<Zero, one, six, one, continue?> (Ноль, один, шесть, один, продолжить?)	0161
Four, nine, five (Четыре, девять, пять)	<Four, nine, five, continue?> (Четыре, девять, пять, продолжить?)	0161495
Delete	<Number please> (Назовите номер, пожалуйста)	NUMBER PLEASE

www.rangeroverclub.net

Повторный набор

Команда

Phone redial или **Redial** (Повторный набор номера телефона)

позволяет повторно набрать последний набранный телефонный номер.

Повторный набор последнего набранного номера

Вы говорите	Ответ системы	Сообщение на дисплее
Phone redial	<Phone redial, Confirm Yes or No> (Повторный набор, подтвердите да или нет)	PHONE REDIAL SAY YES OR NO (Повторный набор, подтвердите да или нет)
Yes (Да)	<Dialling> (Идет набор)	DIALLING

www.rangeroverclub.net

www.rangeroverclub.net

СОХРАНЕНИЕ В ПАМЯТИ ИМЕНИ/НОМЕРА ТЕЛЕФОНА

Телефонные номера, которые вы часто набираете, можно занести вместе с именем абонента в телефонный справочник системы распознавания голоса.

Эту операцию можно выполнить двумя способами. Первый способ – сначала ввести номер телефона при помощи сенсорного экрана (см. ниже). Второй способ – использовать голосовую команду. См. **Сохранение в памяти при помощи голосовой команды**, стр. 515.

Ввод в память при помощи сенсорного экрана

Откройте сенсорный экран, нажмите на сенсорную или аппаратную кнопку **Settings** (Настройки), затем выберите **Voice settings** (голосовые настройки), **Voice add name** (добавить имя). Введите номер телефона при помощи сенсорных кнопок. Нажмите **Add** (Добавить), чтобы активировать функцию запоминания. Выполните инструкции, приведенные в следующей таблице.

Примечание: *Дополнительную информацию о голосовых настройках вы найдете в разделе «Аудио» Руководства по эксплуатации.*

Ввод в память при помощи сенсорного экрана

Действие	Ответ системы	Сообщение на дисплее
(После нажатия на сенсорную кнопку **Add** на экране Voice add name (Добавить имя)	<Name please> (Назовите имя)	NAME PLEASE
(Выполните голосовые инструкции)		

www.rangeroverclub.net

www.rangeroverclub.net

Сохранение в памяти при помощи голосовой команды

Команда

Phone store name (Телефон, сохранить имя)

активирует диалог ввода имени абонента в память. Сначала вводится имя, затем номер. Применяются те же правила ввода номеров, что и при использовании команды **Phone dial number** (Набрать номер телефона).

По возможности имена должны четко отличаться одно от другого, например, **Эндрю Ройд** и **Дэвид Ройл**, а не **«Ройд»** и **«Ройл»**.

Можно занести в память приблизительно 50 записей, точное количество зависит от длины имен и номеров абонентов.

Сохранение в памяти при помощи голосовой команды

Вы говорите	Ответ системы	Сообщение на дисплее
Phone store name (Телефон, сохранить имя)	<Phone store name, Name please> (Телефон, сохранить имя. Назовите имя)	PHONE STORE NAME NAME PLEASE
Andrew Royd)	<Number please> (Назовите номер, пожалуйста)	NUMBER PLEASE
Zero, one, six, one (Ноль, один, шесть, один)	<Zero, one, six, one, continue?> (Ноль, один, шесть, один, продолжить?)	0161
Four, nine, six (Четыре, девять, шесть)	<Four, nine, six, continue?> (Четыре, девять, шесть, продолжить?)	0161496
Zero, nine, nine, eight (Ноль девять, девять, восемь)	<Zero, nine, nine, eight, continue?> (Ноль девять, девять, восемь, продолжить?)	01614960998
Store (Сохранить)	<Stored> (Сохранено)	STORED

www.rangeroverclub.net

www.rangeroverclub.net

ИСПОЛЬЗОВАНИЕ ТЕЛЕФОННОГО СПРАВОЧНИКА СИСТЕМЫ ГОЛОСОВОГО УПРАВЛЕНИЯ

Набор телефонного номера, занесенного в телефонный справочник

Команда

Phone dial name (Набрать имя)

активирует набор номера абонента, занесенного в телефонный справочник под указанным именем.

После подсказки системы голосового управления назовите имя, под которым занесен в память нужный вам абонент.

Система голосового управления лучше всего распознает голос того, кто вносил записи в память.

Набор телефонного номера, занесенного в телефонный справочник

Вы говорите	Ответ системы	Сообщение на дисплее
Phone dial name	<Phone Dial Name>	DIAL NAME NAME PLEASE (Набрать имя, назовите имя)
Andrew Royd	<Andrew Royd, Confirm Yes or No (Эндрю Ройд, подтвердите «Да» или «Нет»)>	SAY YES OR NO (Подтвердите «Да» или «Нет»)
Yes (Да)	<Dialling (Идет набор)>	DIALLING

www.rangeroverclub.net

www.rangeroverclub.net

Набор/редактирование и удаление записей из телефонного справочника

По команде

Phone play directory (Прочесть телефонный справочник)

или

Read phone book (Прочитать телефонный справочник)

система голосового управления по порядку прочитывает все записи из телефонного справочника.

После каждого имени вы можете воспользоваться одной из перечисленных ниже команд. Произнесите команду

Dial (Набрать), **Replay** (Повторить), **Delete** (Удалить), **Edit** (Редактировать), **Cancel** (Отменить) или ничего не произносите для перехода к следующему имени.

Набор номера из телефонного справочника

Вы говорите	Ответ системы	Сообщение на дисплее
Phone play directory После каждого имени вы можете произнести **Dial**, **Replay**, **Delete**, **Edit** или **Cancel**.	<Phone play directory> *(Система зачитывает записи)*	PHONE DIRECTORY (Телефонный справочник) *(Показаны номера)*
Dial	<метка> Confirm Yes or No (подтвердите «да» или «нет»)	DIAL NAME SAY YES OR NO (Набрать имя, подтвердите «да» или «нет»)
Yes (Да)	<Dialling (Идет набор)>	DIALLING

Набор номера

Эта функция позволяет вам набрать телефонный номер, занесенный в телефонный справочник.
Она оказывается полезной, если вы забыли имя абонента или система не распознала имя.

Повторить

По этой команде еще раз произносится имя, занесенное в телефонный справочник.

Удалить

Эта функция позволяет вам удалить телефонный номер и имя, занесенные в телефонный справочник.

Редактировать

Эта функция позволяет вам отредактировать телефонный номер существующего абонента, занесенный в телефонный справочник.

Отменить

Прерывает сеанс голосового управления.

www.rangeroverclub.net

Удаление/очистка всего телефонного справочника

Команда

Phone delete directory

или

Clear phone book (Очистить телефонный справочник)

удаляет все записи из телефонного справочника системы голосового управления.

Имена и телефонные номера, занесенные в телефонный справочник системы голосового управления, хранятся независимо от памяти телефона или памяти SIM-карты вашего телефона. Другими словами, невозможно вызвать или удалить номер, хранящийся в памяти мобильного телефона или в памяти его SIM-карты. В равной степени невозможно вносить номера, пользуясь системой голосового управления.

Удаление/очистка всего телефонного справочника

Вы говорите	Ответ системы	Сообщение на дисплее
Phone delete directory	<Phone delete directory, Confirm Yes or No> (Телефон, удалить справочник, подтвердите «да» или «нет»)	DELETE DIRECTORY SAY YES OR NO (Телефон, удалить справочник, подтвердите «да» или «нет»)
Yes (Да)	<Are you sure that you want to delete the whole directory?> (Вы подтверждаете удаление всех записей в телефонном справочнике?)	SAY YES OR NO (Подтвердите «да» или «нет»)
Yes	<Directory deleted> (Справочник удален)	DELETED (Удален)

www.rangeroverclub.net

www.rangeroverclub.net

АНАЛОГОВОЕ/ЦИФРОВОЕ ТЕЛЕВИДЕНИЕ

Примечание: *ТВ-приемник автомобиля способен принимать как аналоговый, так и цифровой сигнал. В некоторых районах прием как аналогового, так и цифрового сигнала неустойчив. При нахождении в зоне неуверенного приема изображение и звук могут искажаться или совсем исчезать. Для улучшения качества приема можно перенастроить программу или переключиться с цифрового на аналоговое вещание или наоборот.*

ОРГАНЫ УПРАВЛЕНИЯ ТЕЛЕВИЗОРОМ

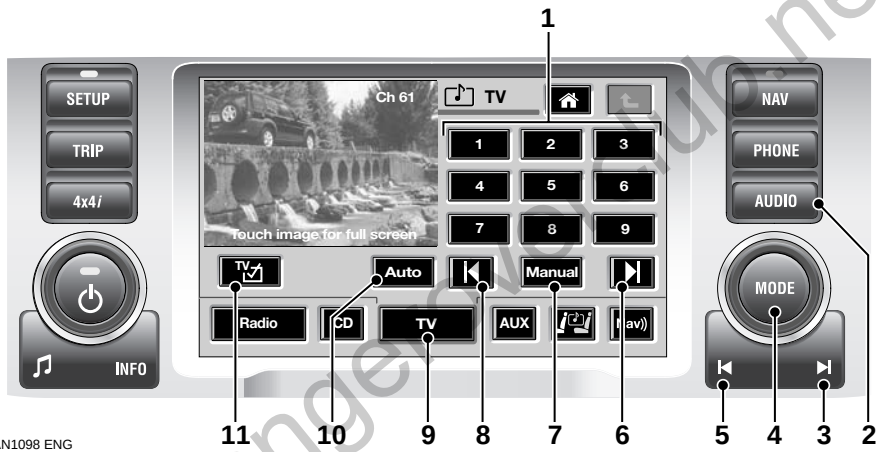

1. Цифровые сенсорные кнопки
2. «Жесткая» кнопка Audio Video (Аудио- видео)
3. «Жесткая» кнопка перемещения вперед/к следующему каналу
4. Правый вращающийся регулятор (MODE)
5. «Жесткая» кнопка перемещения назад/к предыдущему каналу
6. Сенсорная кнопка перемещения вперед/к следующему каналу
7. Сенсорная кнопка ручной настройки
8. Сенсорная кнопка перемещения назад/к предыдущему каналу
9. Сенсорная кнопка TV или TV-DVD
10. Сенсорная кнопка автоматической настройки

Примечание: *Когда автомобиль двигается или отпущен стояночный тормоз, для безопасности водителя и пассажиров телевизионное изображение не выводится на экран (но передается звуковой сигнал).*

www.rangeroverclub.net

Включение ТВ

Телевизионный режим можно выбрать тремя способами.

Первый способ – при помощи «жесткой» кнопки **Audio Video** (Аудио-Видео) (показано стрелкой на рисунке выше).

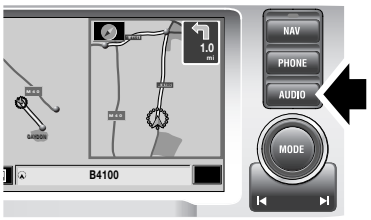

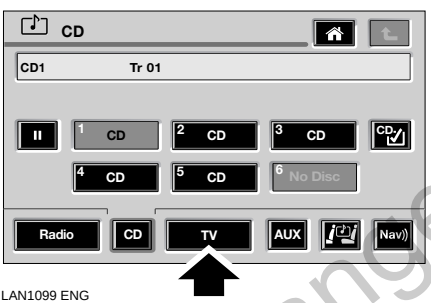

LAN1099 ENG

1. Нажмите на «жесткую» кнопку **AUDIO**.
2. На следующем экране выберите телесистему, нажав на сенсорную кнопку **TV** или **TV-DVD**.

Второй способ – при помощи главного меню **Home Menu** (Главное меню).

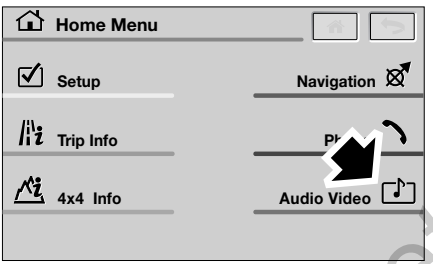

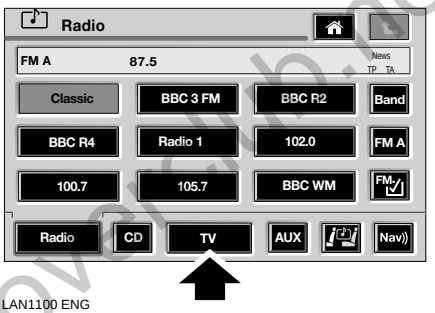

LAN1100 ENG

1. Нажмите на сенсорную кнопку **Audio Video**.
2. На следующем экране выберите телесистему, нажав на сенсорную кнопку **TV** или **TV-DVD**.

Третий способ можно использовать, когда активен другой режим, например, режим навигационной системы.

www.rangeroverclub.net

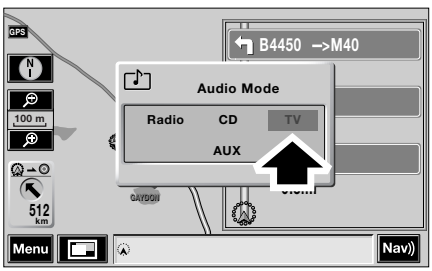

LAN1101 ENG

1. Нажмите на правый вращающийся регулятор (**MODE**).
2. Нажмите на сенсорную кнопку **TV** или поверните правый вращающийся регулятор, чтобы выбрать **TV**, и затем нажмите на регулятор для подтверждения.

Независимо от того, какой метод использовался, на экране появится меню телесистемы.

LAN1207 ENG

Нажмите на уменьшенное телевизионное изображение, чтобы перейти в полноэкранный режим.

Примечание: *Если на экране нет уменьшенного телевизионного изображения, возможно, после запоминания телевизионных каналов автомобиль переехал в другой регион, или в память не занесены телевизионные каналы или автомобиль находится в зоне слабого приема сигнала. В любом из этих случаев необходима настройка/перенастройка каналов.*
См. ***Автоматический поиск и сохранение каналов****, стр. 524.*

ICE1792 ENG

Сенсорные кнопки исчезнут с экрана. Если коснуться экрана еще раз, они появятся снова.

www.rangeroverclub.net

Выбор канала

После того как каналы занесены в память, можно выбрать каналы двумя способами.

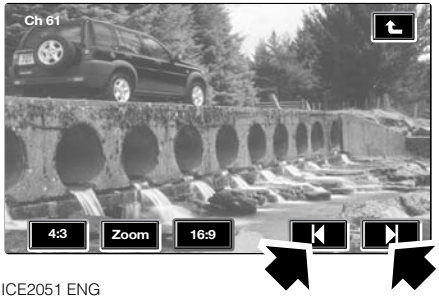

ICE2051 ENG

Дотроньтесь до полноэкранного телеизображения, чтобы получить доступ к сенсорным кнопкам, и нажмите на сенсорную кнопку Вперед/к следующему каналу или Назад/к предыдущему каналу, чтобы выбрать желаемый канал.

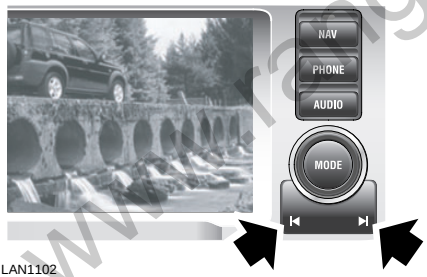

LAN1102

Альтернативный вариант: нажмите на «жесткую» кнопку Вперед/к следующему каналу или Назад/к предыдущему каналу, чтобы выбрать нужный канал.

Настройка формата изображения

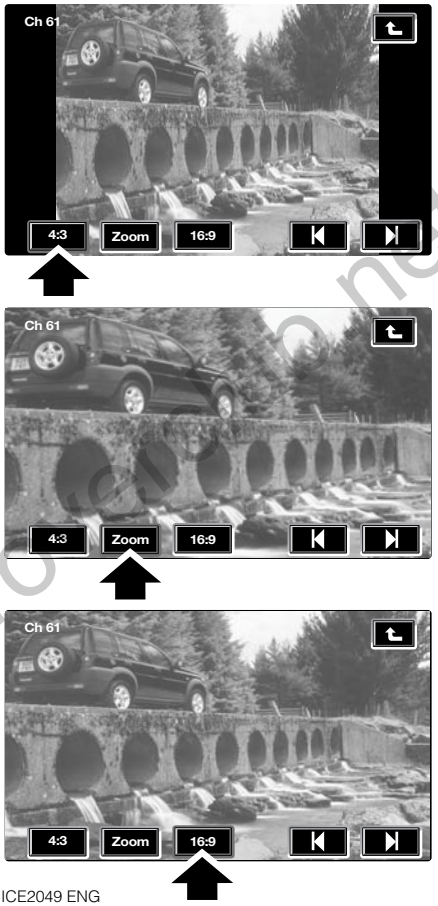

ICE2049 ENG

Для настройки формата выводимого на экран изображения нажмите на сенсорную кнопку **4:3**, **16:9** или **Zoom** (Масштаб), чтобы выбрать пропорциональное увеличение.

www.rangeroverclub.net

Выбор страны/формата телевещания

LAN1186 ENG

Нажмите на сенсорную кнопку **TV Country/Format** (Выбор страны/формата ТВ), чтобы войти в меню формата.

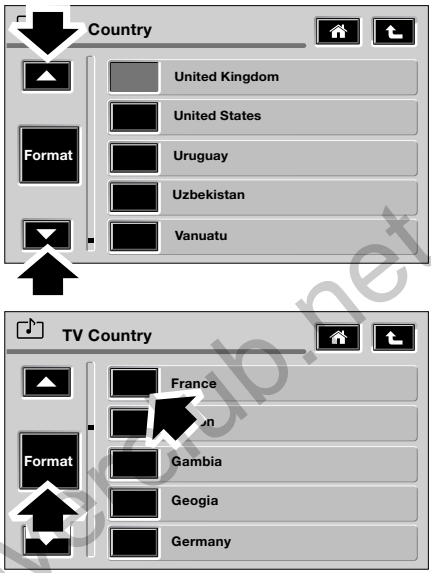

ICE2039 ENG

1. Чтобы выбрать страну, в которой вы находитесь, прокрутите список вверх или вниз при помощи стрелок и нажмите на сенсорную кнопку соответствующей страны.
2. Нажмите на сенсорную кнопку **Format** (Формат), чтобы перейти в меню формата телевещания.

Не во всех странах применяется одинаковый формат телесигнала. Однако вы можете настроить телесистему на работу с форматом, действующим в стране, по которой вы проезжаете (PAL, SECAM, NTSC).

Примечание: *Обычно пользователю не требуется корректировать формат. Достаточно правильно выбрать страну.*

www.rangeroverclub.net

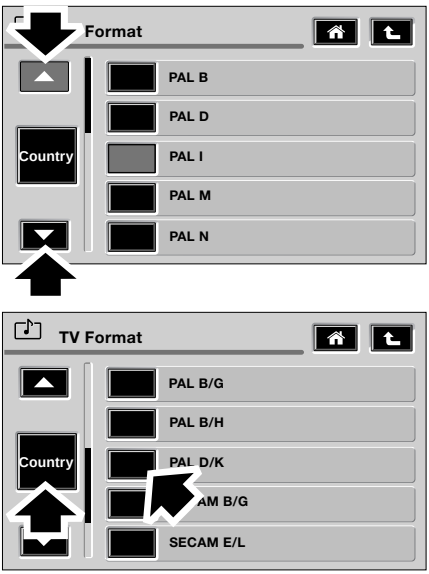

ICE2038 ENG

1. Прокрутите список вверх или вниз при помощи стрелок и нажмите на сенсорную кнопку формата телевещания, применимого в вашей зоне приема.
2. Нажмите на сенсорную кнопку **Country** (Страна), чтобы перейти в меню страны телевещания.

Автоматический поиск и сохранение каналов

При автоматическом поиске в список автоматически определенных каналов заносится до 99 аналоговых или цифровых каналов.

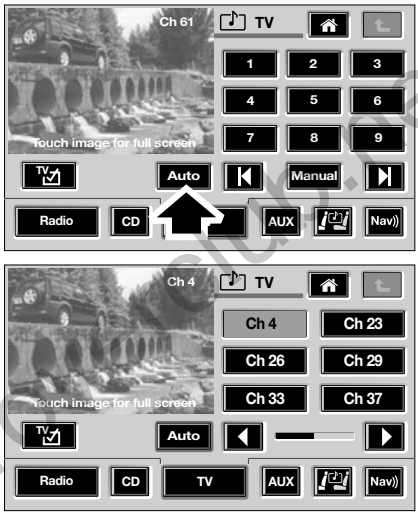

LAN1187 ENG

1. Нажмите на сенсорную кнопку **Auto** (Авто), чтобы запустить режим автоматического поиска и запоминания телевизионных каналов.
2. Запоминаемым телевизионным станциям присваиваются номера в восходящем порядке.
   Они сопоставляются с сенсорными кнопками прямого выбора каналов (например, Ch4).

www.rangeroverclub.net

Выбор автоматически сохраненной станции

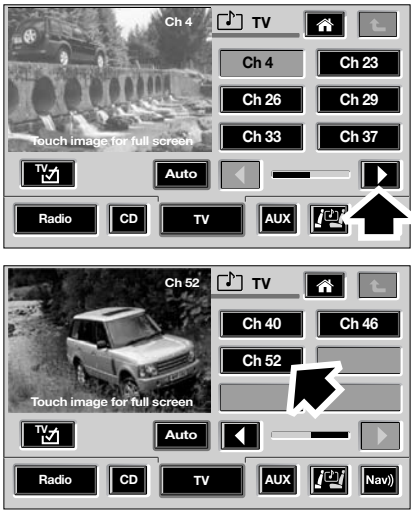

LAN1188 ENG

1. Если сохранено более шести телеканалов, для доступа к продолжению списка каналов нажмите на правую сенсорную стрелку (или нажмите на левую сенсорную кнопку, чтобы открыть предыдущий список).
2. Когда на экране появится номер нужного канала, нажмите на соответствующую сенсорную кнопку прямого выбора канала.
3. Нажмите на сенсорную кнопку **Auto** (Авто), чтобы перейти в меню поиска и запоминания телевизионных каналов вручную.

Ручной поиск и сохранение каналов

В память телесистемы можно вручную занести до 9 телевизионных каналов.

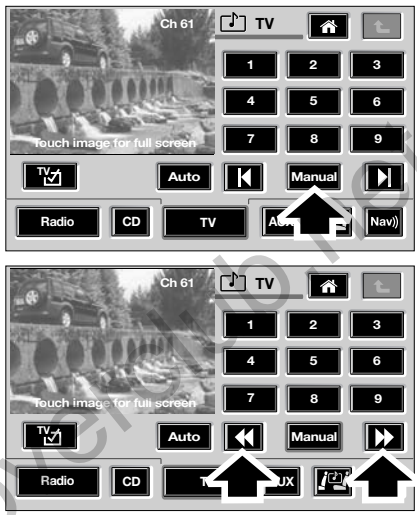

LAN1189 ENG

1. Нажмите на сенсорную кнопку **Manual** (Вручную), чтобы запустить режим ручного поиска и запоминания телевизионных каналов.
2. Для поиска телевизионного канала вручную нажмите на правую или левую сенсорную стрелку.
3. Чтобы занести принимаемый телеканал в память и сопоставить его с сенсорной кнопкой, нажмите и удерживайте одну из цифровых сенсорных кнопок до звукового сигнала. Телеканал занесен в память.

www.rangeroverclub.net

Выбор телеканала, занесенного в память вручную

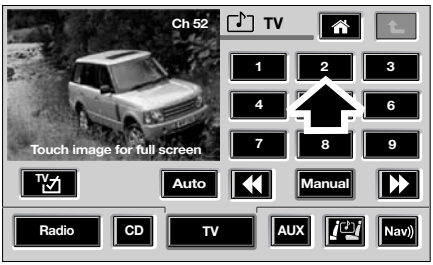

LAN1190 ENG

1. Для того чтобы выбрать сохраненный телеканал, нажмите на цифровую сенсорную кнопку.

www.rangeroverclub.net

www.rangeroverclub.net

D

DPF (противосажевый фильтр) . . . 234

H

HomeLink® 209
дополнительное оборудование 213
использование 212
меры предосторожности 209
очистка каналов 213
плавающие коды 212
программирование 211
соответствие 213

R

RDS
альтернативные частоты 457
выбор 456
выбор приема дорожной информации 458
выпуски новостей 461
информационные выпуски 458

A

Аварийная разблокировка лючка топливоналивной горловины 245
Аварийный запуск двигателя. 369
Автозапирание при трогании с места 57
Автоматическая коробка передач 249
запуск 249
кикдаун 251
положения селектора 250
режим ручного переключения 253
спортивный режим 252
электронные режимы 255
Автомобиль
идентификационный номер 357
эвакуация 304
Авточейнджер компакт-дисков 464
Адаптивная система переднего освещения (AFS)
сигнализатор 150
управление 310
Аккумуляторная батарея
безопасность 333, 335
замена батарей 336
запуск двигателя при помощи вспомогательного аккумулятора 369
зарядка 336
обслуживание. 335
отсоединение 336
эффекты 336
подсоединение 336
предупреждающие символы. . . 333
снятие и замена 336
удаление 336
Антиблокировочная тормозная система (ABS). 149, 264
Антифриз 324

Б

Багажная сетка 216
Багажное отделение
лючок доступа 218
места для укладки вещей 219
полка 220
предохранительная сетка 216
Багажный отсек
блок предохранителей 379
Батарейка
пульт дистанционного управления 47
Безопасность
блокировка задних стеклоподъемников. 171
блокировка открывания дверей изнутри. 59
временное запасное колесо . . . 362
детские кресла. 84

www.rangeroverclub.net

звуковые предупреждения 151
использование
ремня безопасности
во время беременности 77
перечень проверок
детского кресла 93
подушка безопасности
системы SRS 94
потолочный люк 174
правильное размещение
на сиденье 62
преднатяжители ремней
безопасности 81
предупреждения 129
регулировка положения
наружных зеркал 110
регулировка положения
рулевого колеса 108
рекомендуемые
детские кресла 86
ремни безопасности 77
сигнализаторы 145
стеклоподъемники 170
уход за ремнем безопасности . . . 83
Безопасность в гараже 313
Безопасность на
автозаправочной станции 239
Блок памяти положения
сиденья 69
программирование 70
упрощенная посадка 70
Блок предохранителей
задний багажный отсек 379
основной (пассажирский
салон) 375
Блокировка запуска двигателя 59
Блокировка открывания
дверей изнутри 59
Блокнот (голосовые заметки) 167
Блок-фара 383
Боковые подушки
безопасности 99
Бордюрное зеркало 113
Брод 233
Буксировка
автомобилем 294
балансировка автопоезда 295
буксировка 303
весовые параметры 407
масса 296
проушины
задняя 303
передние 303
размеры тягово-
сцепного устройства 411
разъем прицепа 297
снятие тягово-сцепного
устройства 302
съемное тягово-сцепное
устройство 301
тягово-сцепные устройства . . . 299
эвакуация автомобиля 303
Буксировка на
крутых уклонах 297

В

Важная информация
о телефоне 487
Вентиляционные
решетки 177, 178
Вентиляция 176
автоматическая 179, 183
вентиляционные решетки 177
обдув 180, 185
органы управления 179
распределение воздуха 176
регулятор распределения
воздуха 181, 184
регулятор скорости
вращения
вентилятора 181, 183
рециркуляция воздуха 182
температура воздуха 181, 183
управление 179
Верхние багажные дуги 307

www.rangeroverclub.net

Верхняя створка двери
багажника, открывание 60
Ветровое стекло
обогрев 182
Вещевой ящик 205, 219
Внутреннее зеркало
заднего вида 208
Внутренние (чистка) 355
аудиосистема. 356
коврики и ткани. 355
кожа 355
крышки блоков подушек
безопасности 356
панель приборов 356
пластик и ткань 355
ремни безопасности 356
часы 356
Временное запасное колесо 362
Всплывающие сообщения 492
Вспомогательный обогрев
дистанционное управление 191
управление вручную 189
функция таймера 186
Выбор диапазона частот 449
Выбор телефонного режима 492
Выключатель зажигания 224
Выключатель запирания
в салоне 55
Выключатель стартера. 224
Выпуски новостей 461

Г

Габаритные фонари
сигнализатор 148
управление. 153
Габариты 409
Гайки крепления колеса. 368
Галогенные лампы 382
Гидроусилитель
рулевого управления
аварийная работа 327
проверка и доливка
жидкости 327
Главный выключатель
наружного освещения 153
Гнездо для подключения
дополнительного
оборудования 201
заднее 201
номинал. 202
передние 201

Д

Давление масла
сигнализатор 147
Дата выпуска 357
автомобиля 357
Датчик дождя. 162
Датчик наклона 360
Дверь багажного отделения
аварийное открывание
вручную. 61
открывание. 60
Двигатель
запуск (бензиновый) 225
запуск (дизельный) 226
отсек (бензиновый) 318
отсек (дизельный) 318
прогрев 228
сигнализатор 147
давления масла 147
снижение токсичности
отработавших газов. 315
технические
характеристики 404
масла. 401
уровень масла – проверка
и доливка 320
уровень охлаждающей
жидкости – проверка
и доливка 322
Декларации соответствия. 415
Детские кресла 84
ISOFIX 88
дополнительные подушки
сидений для детей. 87

www.rangeroverclub.net

крепления страховочных лямок 91
механизм пристегивания детского кресла 82
перечень проверок 93
рекомендуемые детские кресла 86
Динамометрические испытания 315
Динамометры (роликовые стенды) 315
Диски MP3 473
воспроизведение. 473
Дисплей селектора коробки передач 143
Дневное габаритное освещение 154
Домкрат (автомобильный)
местоположение 358
принцип действия 365
установка. 364
Дополнительное оборудование 43
использование. 259

Ж

Жидкостный обогреватель 186
Жиклеры омывателя 330

З

Завершение телефонного вызова 496
Задержка выключения фар при парковке 155
Задние габаритные фонари
замена ламп. 392
Задние противотуманные фары. 159
сигнализатор 146
Задние сиденья 74
Задние фонари
замена ламп. 392
Замена колеса 358, 362
гайки крепления колеса 368
использование домкрата 364
колодки. 360
набор инструментов. 358
поддомкрачивание автомобиля. 365
процедура замены колес 359
Замена ламп. 381
галогенная лампа фары 385
галогенные лампы 382
доступ к лампам фары 384
задние фонари 392
замена задних ламп. 392
ксеноновая фара 387
ксеноновые лампы. 382
лампа двери багажного отделения. 399
лампа освещения багажного отделения 399
лампы дверей. 397
лампы местного освещения . . . 400
лампы подсветки выхода 397
лампы подсветки ниш для ног – верхние. 398
лампы подсветки ниш для ног – нижние 397
лампы подсветки номерного знака. 395
передние противотуманные фары 396
передние указатели поворота 390
передний габаритный фонарь 390
повторитель указателя поворота 395
подсветка косметических зеркал 398
снятие блок-фары 383
снятие задней фары 392
статическая лампа освещения поворотов 389

www.rangeroverclub.net

технические характеристики ламп 381
установка блок-фары 391
фонари заднего хода 394
Замена щетки стеклоочистителя
задняя 332
передние 331
Замок рулевой колонки 223
Запасное колесо (снятие). 362
Запасные части
и дополнительное оборудование 43
Запирание в режиме «superlock» 53
Запирание и отпирание 52
автоматическое запирание дверей после отпирания. 57
блокировка открывания дверей изнутри 59
выключатель в салоне 55
запирание в режиме «superlock» 53
при трогании с места 57
упрощенное 58
Заправочные емкости. 403
Запуск
аварийный запуск 369
автоматические модели 249
бензиновые модели 225
дизельные модели 226
каталитический нейтрализатор (меры предосторожности) 237
прогрев двигателя. 228
Запуск двигателя при помощи вспомогательного аккумулятора. 371
Запуск от вспомогательной аккумуляторной батареи 371
Защита внутреннего пространства 56
Защита кузова 354
Звуковой сигнал 166
Звуковые настройки 443
LOGIC7 445
баланс звука слева/справа и спереди/сзади 446
индивидуальная настройка памяти 445
низкие частоты, высокие частоты и сабвуфер. 444
Звуковые предупреждения. 151
Зеркала (внутренние) 208
косметические 207
Зеркала (наружные)
бордюрное зеркало 113
регулировка 110
складывание. 111
чистка 354
Зеркало заднего вида 208
автоматический наклон 208
ручной наклон 208
Зимние шины 345
Знак аварийной остановки 361

И

Идентификационный номер автомобиля (VIN) 357
Индивидуальные настройки 431
Индикатор периодичности обслуживания. 142
Индикаторы
замена ламп 392
Информационная панель
дисплей селектора коробки передач 143
индикатор обслуживания 142
информационные сообщения. 129
кнопка проверки управления 143
критические предупреждения 129
предупреждения 129
список сообщений 129

www.rangeroverclub.net

Информационные таблички 39
Использование Bluetooth 489

К

Камера заднего вида 248
Каталитический
нейтрализатор 237
Кикдаун (коробка передач) 251
Ключ зажигания
звуковое предупреждение 151
Ключ стартера
звуковое предупреждение 151
Ключи
запасные 46
использование 52
Кнопка сброса счетчика
пробега поездки 115
Код доступа к Bluetooth 489
Колеса
временное запасное
колесо 362, 405
гайки крепления колеса 368
размер и тип 405
Колодки 360
для колес 360
Кондиционер 179
Коробка передач
автоматическая 249
выбор автоматической
коробки передач
Steptronic 253
запуск 249
кикдаун 251
положения селектора 250
режим ручного
переключения 253
спортивный режим 252
электронные режимы 255
дисплей селектора
коробки передач 143
раздаточная коробка 256
повышенный диапазон 256
пониженный диапазон 256
сигнализатор 147
сообщение о неисправности . . . 259
спортивный режим 252
Косметическое зеркало
замена ламп 398
подсветка 207
Кренометр 53
Крепление на эвакуаторе
или в прицепе 306
Крепления страховочных
лямок 91
Круиз-контроль 260
сигнализатор 149

Л

Лампа двери багажного
отделения
замена ламп 399
Лампа повторителя
указателя поворота
замена ламп 395
Лампы
адаптивная система переднего
освещения (AFS) 310
би-ксеноновые фары 309
статические для поворотов . . . 311
Лампы аварийной
сигнализации 158
Лампы местного освещения
замена ламп 400
Лоток для мелких предметов 219

www.rangeroverclub.net

М

Маршрутный компьютер 116
Масло (моторное)
проверка и доливка 320
утилизация 314
характеристики 321
Масса
масса автомобиля 406
нагрузка на мосты 406
полная масса 406
Меню последних
набранных номеров 502
Модель
весовые параметры 406
габариты 409
Мойка (кузова) 352
Моторное масло
проверка и доливка 320
утилизация (отработанное
масло) 314
характеристики 321

Н

Набор инструментов 358
Набор номера 493
из телефонного
справочника 501
Нагрузка на мосты 406
Направленные шины 340
Наружная подсветка 197
Наружная температура 128
звуковое предупреждение 152
Наружные зеркала 110
Наружные световые приборы
автоматическое управление . . . 153
адаптивная система переднего
освещения (AFS) 309
би-ксеноновые фары 309
габаритные фонари 153
главный выключатель 153
дальний свет 154
дневное габаритное
освещение 154
задержка выключения
фар при парковке 155
задние противотуманные
фары 159
лампы аварийной
сигнализации 158
мигание дальним светом 154
передние противотуманные
фары 159
регулировка светового
пучка фар 156
статическое освещение
поворотов 311
стояночные 154
указатели поворота 157
фары 153
фонари освещения
регистрационного знака 153
Настройка таймера системы
микроклимата 187
Настройки
аудиосистема 431
время 435
время и дата 434
дата 435
дисплей поездки (без
навигационной системы) 125
дисплей поездки
(с навигационной
системой) 124
единицы измерения 433
звуковая информация 434
компьютер, главный экран 117
расстояние до пункта
назначения (без
навигационной системы) 122
секундомер 123
скорость (без
навигационной системы) 120
скорость (с навигационной
системой) 118
топливо и температура 118
экран 436

www.rangeroverclub.net

язык голосовой информации 437
язык экранной информации 431
Неполное запирание 54
Нижняя створка двери багажника, открывание 60

О

Обдув на уровне лица 178
Обкатка 229
Обогрев 185
автоматический режим . . . 179, 183
вспомогательный жидкостный обогреватель 186
вспомогательный обогрев 186
задние органы управления 183
обогрев за счет остаточного тепла 181
органы управления 179
оттаивание 185
регулятор распределения воздуха 181, 184
регулятор скорости вращения вентилятора 181, 183
регулятор температуры . . . 181, 183
стояночный 186
управление 185
Обогрев заднего стекла 182
Обогрев рулевого колеса 195
Обогрев сидений
задние 193
передние 180, 184, 193
Обогрев стекла
ветрового 182
заднего 182
Обслуживание 312
аккумуляторная батарея 335
безопасность 313
бензиновые двигатели 318
в сложных условиях эксплуатации 229
в тяжелых условиях 316
дизельный двигатель 318
динамометры (роликовые стенды) 315
жиклеры омывателя 330
моторное масло 320
омыватель ветрового стекла 329
охлаждающая жидкость двигателя 322
рулевой привод с усилителем 327
снижение токсичности отработавших газов 315
стеклоочистители 331
технические характеристики моторного масла 401
тормоза 325
чистка 352
шины 337
Обслуживание днища кузова 353
Обслуживание, выполняемое владельцем 312
Общие сведения 401
Одна точка доступа 55
Одометр (счетчик пробега) 115
Омывание и очищение заднего стекла 164
Омыватели
ветрового стекла 163
доливка жидкости 329
жиклеры 330
задние 164
обогрев 164
фар 164, 330
Омыватель ветрового стекла 329
доливка жидкости 329
обогрев 164
управление 163
Органы управления
главный выключатель наружного освещения 153
звуковой сигнал 166

www.rangeroverclub.net

обогрев и вентиляция 179
потолочный люк 173
стеклоподъемники 169
Органы управления
проигрывателем
компакт-дисков 462
воспроизведение
компакт-дисков 469
выбор CD (компакт-диска) 468
выбор/поиск 470
диски MP3 473
функции воспроизведения 472
Органы управления –
аудиосистема 430, 448
Освещение
замена ламп 381
Освещение ниш для ног
замена ламп 398
Освещение регистрационного
знака
замена ламп 395
Освещение салона 196
Основной блок
предохранителей 375
Ответ на входящие вызовы 495
Отказ от входящего вызова 495
Отключение таймера
системы микроклимата 190
Открывание капота 317
Оттаивание 185
Охлаждающая жидкость
проверка и доливка 322
характеристики 324
Охрана здоровья и меры
предосторожности
аккумуляторная батарея 335
отработанное моторное
масло 314
предупреждающие
символы на
аккумуляторной батарее 333
токсичные жидкости 314
шины 337
Охранная система
автозапирание при
трогании с места 57
автоматическое запирание
дверей после отпирания 57
блокировка запуска
двигателя 59
блокировка открывания
дверей изнутри 59
запирание в режиме
«superlock» 53
запирание и отпирание 52
запирание из салона 55
защита внутреннего
пространства 56
звуковая сигнализация 54
индикатор сигнализации 54
кренометр 53
неполное запирание 54
одна точка доступа 55
предупредительная
сигнализация 57
сигнализация 48

П

Панель приборов
компоновка 114
световые сигнализаторы 145
Пепельницы 200
Перевозка груза
верхние багажные дуги 307
задние сиденья,
складывание 74
точки крепления багажа 307
Передатчик – HomeLink® 209
Передние противотуманные
фары 159
сигнализатор 146
Плафоны общего освещения 196
Пневматическая подвеска
высота для движения
с высокой скоростью 278

www.rangeroverclub.net

высота при движении
по бездорожью 277
высота при движении
по дороге 277
звуковое предупреждение. 151
отмена открыванием
дверей 282
предупреждения об
изменении высоты 281
приостановка изменения
высоты подвески. 283
регулировка высоты 279
режим максимальной
высоты 282
режим посадки 278, 280, 281
режим «проползания» 279, 281
сообщения 279
управление 277
Поясничная опора 66
Повторный набор
последнего номера 494
Подвеска 277
Подвеска (пневматическая)
звуковое предупреждение. 151
Подголовники
задние 73
передние 65, 67
Подготовка к зиме 316
Подзарядка батарейки
пульта дистанционного
управления 47
Подключение мобильного
телефона к системе
автомобиля 489
Подлокотники
задние 72
передние 72
Подогреватели сидений
задние 193
передние 180, 184, 193
Подсветка багажного отделения
замена ламп. 399
Подсветка дверей/выхода
замена ламп 397
Подсветка перчаточного ящика
управление 197
Подстаканники. 203
Подушка безопасности
сигнализатор 149
Подушка безопасности SRS
чистка 356
Подушка безопасности
системы SRS
боковые, встроенные
в двери 99
выключатель 103
головная 100
меры предосторожности. 106
обслуживание. 106
помехи. 101
расположение 94
сигнализатор 96
срабатывание. 96
утилизация 107
Поездка. 238
высота автомобиля 230
по бездорожью. 228, 233
по дороге. 228
прогрев 228
рекомендации. 228
топливная экономичность. 230
устойчивость 231
Поездка по бездорожью 233
работа ABS 266
технические характеристики
автомобиля. 409
Полировка (кузова) 354
Полная разрешенная
масса автомобиля 406
Поломка
безопасность 232
эвакуация 304
Потолочный люк
защитный механизм. 174
калибровка 175

www.rangeroverclub.net

управление
электроприводом 173
шторка роликового типа. 175
Преднатяжители 81
Предохранители 373
задний багажный отсек 379
основной блок
предохранителей. 375
Предупредительная
сигнализация 57
Предупреждающие таблички 39
Предупреждения. 129
звуковые 151
Приборы
дисплей одометра 115
дисплей селектора
коробки передач 115, 143
индикатор периодичности
обслуживания 142
информационная
панель. 115, 127
компоновка 114
маршрутный компьютер 116
регулятор яркости
подсветки. 156
сброс счетчика
пробега поездки 115
спидометр 115
счетчик пробега
поездки 115, 144
тахометр. 115
указатель температуры 115
указатель уровня топлива 114
Прием радиосигнала 427
Прикуриватель 199
Провода для запуска
двигателя 370
точки подсоединения 370
Прогрев (двигателя) 228
Прокол шин 339
Пропущенные вызовы. 503
Противобуксовочная система 272
Противосажевый фильтр
(DPF) 234
регенерация 234
сигнализаторы
и сообщения 235
Противосолнечный козырек 207
Противотуманные фары 158
замена ламп – задние 392
замена ламп – передние 396
Противоугонная сигнализация 48
Пульт дистанционного
управления
батарейка 47
запасной 46
запирание 52
запирание и отпирание 52
отпирание 52
подзарядка батарейки 47
управление 48, 49

Р

Работа радиоприемника
PTY (типы программ) 455
автосохранение
радиостанций 450
выбор диапазона частот 449
выбор занесенных
в память частот 451
поиск программ
по типу (PTY) 454
поиск радиостанций. 452
предварительно заданные
частоты 451
ручная настройка. 453
Рабочая жидкость
заправочные емкости 403
технические
характеристики 401
Радиосигнал – прием 427
Раздаточная коробка 256
сигнализатор пониженного
диапазона 147

www.rangeroverclub.net

Распознавание голоса
активация системы 476, 508
активация функции помощи. . . . 509
важная информация 475
ввод в память при помощи сенсорного экрана. 514
занесение в память частот радиостанций. 481, 482, 483
запуск диалогового меню. 510
использование телефонного справочника. 516
исходящий вызов 510
как добиться четкого восприятия ваших голосовых команд 506
команда не распознана 509
команды управления радиоприемником 480
команды управления мультимедийной системой в задней части салона 479
команды управления проигрывателем компакт-дисков 484
команды управления телефоном 507
корректировка введенной голосовой информации. 512
набор номера из телефонного справочника. 516
набор телефонного номера 510
настройка радиоприемника 480
общие команды 478, 509
отмена сеанса голосового управления 512
повторный набор номера 513
правила произнесения номеров 510
прерывание 478
прерывание голосового управления 509
редактирование телефонного справочника. 517
сохранение в памяти при помощи голосовой команды 515
сохранение в памяти телефонного номера/имени. 514
стандартные голосовые команды 507
стандартные команды. 477
телефон 506
удаление введенной голосовой информации 512
удаление телефонного справочника 518
функция справки 478
четкое восприятие вашего голоса. 475
Распознавание поверхности Terrain Response. 284, 289
выбор режимов водителем. . . . 287
использование 286
управление 288
Регистрация данных 41
Регистрация диагностических параметров 41
Регистрация событий. 42
Регистрация данных
диагностические параметры . . . 41
событие 42
Регуляторы температуры . . . 181, 183
Регулирование температуры воздуха 179
Регулировка громкости 439
автоматическое регулирование громкости (AVC) 439
вручную. 442
голосовые настройки. 442
информационные сообщения. 440
навигационные инструкции. . . . 441
телефон 441

www.rangeroverclub.net

Регулировка положения
рулевого колеса 108
Регулировка светового
пучка фар. 156
Регулятор распределения
воздуха. 181, 184
Регулятор скорости
вращения вентилятора. . . . 181, 183
Регулятор яркости подсветки
(приборов) 156
Ремни безопасности 76
во время беременности 77
звуковое предупреждение. 151
механизм пристегивания 82
обслуживание 83
отстегивание 79
правила пользования 77
преднатяжители 81, 83
пристегивание 79
проверки 83
регулировка. 80
сигнализатор 76, 149
уход. 83
Ремонт (автомобиля) 304
Рециркуляция воздуха 182
дистанционное управление 195
Рулевое колесо
обогрев. 195
регулировка. 108
сохранение в памяти
регулировок положения 109

С

Световые приборы
автоматическое
управление. 153
габаритные фонари. 153
главный выключатель 153
дальний свет 154
дневное габаритное
освещение 154
задержка выключения
фар при парковке 155
задние противотуманные
фары 159
звуковое предупреждение 151
лампы аварийной
сигнализации 158
мигание фарами. 154
наружная подсветка 197
наружные 153
освещение салона 196
передние противотуманные
фары 159
перчаточный ящик. 197
плафоны местного
освещения. 196
подсветка выхода 197
регулировка светового
пучка фар 156
сигнализатор габаритных
фонарей 148
стояночные. 154
указатели поворота. 157
Световые сигнализаторы 145
Светодиоды (LED) 382
Селектор передач 250
Сенсорный экран – уход 429
Сервисная книжка. 312
Сети GSM 488
Сигнализаторы. 145
адаптивная система переднего
освещения (AFS) 150
антиблокировочная система
тормозов (ABS). 149
габаритные фонари
включены 148
дальний свет фар. 145
задние противотуманные
фары 146
зарядка аккумуляторной
батареи 147
износ тормозных колодок. 148
круиз-контроль включен. 149
неисправность HDC 146
низкое давление масла. 147

www.rangeroverclub.net

передние противотуманные фары 146
подушка безопасности 149
системы SRS 96
пониженный диапазон раздаточной коробки 147
проверка двигателя 147
ремень безопасности 76, 149
свечи предпускового подогрева (дизельного двигателя) 145
система динамической стабилизации (DSC) 146
система контроля давления в шинах 147
система стояночного тормоза 148
система управления двигателем (EMS) 147
система управления движением под уклон (HDC) 146
система экстренного торможения (EBA) 149
тормозная система 148
указатели поворота 145
на прицепе 150
уровень тормозной жидкости 148
Сигнализация 48
автозапирание при трогании с места 57
активация 54
блокировка запуска двигателя 59
защита внутреннего пространства 56
индикатор 54
кренометр 53
неполное запирание 54
предупредительная сигнализация 57
режим «superlock» 53
частичная активация сигнализации 53
Сиденья
блок памяти 69
вентиляция 194
детские кресла 84
задние 74
мультимедийная система в задней части салона 68
обогрев 180, 184, 193
подголовники 65
задние 73
передние 67
подлокотники 72
поясничная опора 66
правильное размещение 62
регулировка 64
высота 65
наклон подушки 65
продольное положение 65
спинка 66
система микроклимата 194
складывание задних сидений 74
упрощенная посадка 70
Система динамической стабилизации (DSC) 271
звуковое предупреждение 151
сигнализатор 146
Система отключения подачи топлива 244
Система охлаждения 322
Система помощи при парковке (PDC) 246
Система радиоинформации (RDS) 456
Система снижения токсичности выхлопных газов 315
отработавших газов 236
Система стабилизации 271
Система торможения на поворотах 266

www.rangeroverclub.net

Система TPM (система контроля давления в шинах) . . . 347
Система управления двигателем (EMS) сигнализатор 147
Система управления движением под уклон (HDC)
постепенное прекращение работы 276
сигнализатор 146
управление. 273
Система экстренного торможения (EBA) сигнализатор 149
Системы микроклимата сидений 194
Складывающиеся подлокотники 72
Соединительные провода 370
Сообщения 129
Сообщения системы распознавания поверхности Terrain Response 293
Соответствие (требования EEC) 486
Спидометр 115
Список вызовов. 502
Спортивный режим 252
Стеклоочистители
задние 164
управление. 160
Стеклоочистители ветрового стекла
включение по сигналу с датчика дождя 162
датчик скорости движения 161
замена щетки стеклоочистителя 331
прерывистый режим 161
режим регулируемой задержки 161
управление. 160
Стеклоподъемники 169
блокировка задних стеклоподъемников. 171
защитный механизм. 172
управление 170
управление одним касанием выключателя 171
Стояночный обогрев 186
Стояночный тормоз (EPB) сигнализатор 148
Счетчик пробега поездки 115

T

Тяжелые условия. 316
Табличка давления в шинах 343
Таблички 39
Тахографы 298
Тахометр 115
Телевизор
автоматический поиск и сохранение каналов 524
выбор автоматически сохраненной станции 525
выбор канала 522
выбор режима телесистемы . . . 520
выбор страны/формата ТВ 523
выбор телеканала, занесенного в память вручную 526
настройка формата изображения. 522
органы управления 519
ручной поиск и сохранение каналов 525
Телефон
активация голосовой системы. 508
активация функции голосовой помощи 509
важная информация 487
ввод в память голосовых имен при помощи сенсорного экрана 514
всплывающие сообщения 492

www.rangeroverclub.net

выбор телефонного режима . . . 492
голосовая команда
не распознана 509
голосовой набор номера. . . 510, 516
голосовые команды 507
дисплей телефонного
справочника. 498
завершение телефонного
вызова 496
запуск диалогового меню. 510
информационный дисплей 491
использование Bluetooth. 489
использование голосового
каталога 516
исправление/удаление
введенных номеров 494
исходящий вызов 510
корректировка введенной
голосовой информации. 512
меню последних
набранных номеров. 502
меню принятых вызовов. 505
меню списка вызовов 502
набор номера. 493
из телефонного
справочника. 501
общие голосовые команды. 509
основной дисплей 490
ответ на входящие вызовы 495
отказ от входящего вызова 495
отмена сеанса голосового
управления 512
переход в режим телефонного
справочника. 499
повторный набор номера
с помощью голосового
управления 513
повторный набор
последнего номера 494
подача голосовых команд 506
подключение мобильного
телефона к системе
автомобиля 489
поиск в телефонном
справочнике 500
правила произнесения
номеров. 510
прерывание голосового
управления 509
пропущенные вызовы 503, 504
просмотр телефонного
справочника 499
распознавание голоса 506
редактирование телефонного
справочника 517
сети GSM 488
сохранение в памяти имени/
номера телефона с помощью
голосового управления 514
сохранение в памяти
при помощи голосовой
команды 515
список вызовов 502
стандартные голосовые
команды 507
удаление введенной
голосовой информации 512
удаление телефонного
справочника 518
электронный блокнот 497
Телефонный справочник. 498
набор номера 501
поиск 500
просмотр 499
экран 498
Технические характеристики 401
смазочных материалов 401
Токсичные жидкости 314
Топливо
безопасность 239
горловина 239
емкость бака 403
заправка 243
заправка топливом
неподходящего типа 244
пустой бак. 245

www.rangeroverclub.net

расход 413
система блокировки
подачи топлива 244
система отключения
подачи топлива 244
указатель 114
характеристики 240
экономичность 230
Тормоза
антиблокировочная
тормозная система (ABS) 264
ножной тормоз 263
поездка по бездорожью 266
сигнализатор 148
ABS 149
EBA 149
стояночный тормоз (EPB) 267
тормозные колодки 264
управление на поворотах 266
усилитель тормозной
системы 263
ускоритель торможения
(EBA) 266
электронное распределение
тормозных усилий (EBD) 267
Тормозная жидкость
проверка и доливка
жидкости 325
характеристики 326
Точка заземления 370
Точки крепления багажа 218, 307
Транспортировка автомобиля 306
Треугольник
предупреждение
участников движения 361
Тягово-сцепные устройства 299

У

Указатели 157
спидометр 115
тахометр 115
температуры 115
топлива 114
Указатели поворота 157
сигнализатор 145
прицепа 150
Указатель температуры 115
Уплотнения дверей
предотвращение
примерзания 316
Упрощенная посадка 70
Усилитель тормозной системы . . . 263
Ускоритель торможения (EBA) . . . 266
Устранение повреждений
покраски 354
Уход за сенсорным экраном 429

Ф

Фары
адаптивная система переднего
освещения (AFS) 310
би-ксенон 309
дальний свет 154
замена ламп 383
мигание 154
омыватели 164, 330
сигнализатор 145
статическое освещение
поворотов 311
Фонари заднего хода
замена ламп 394
Функции воспроизведения
компакт-дисков
воспроизведение 468
выбор диска 470
выбор композиции 470
пауза 470
повтор 472
поиск композиции 470
произвольный порядок
воспроизведения 472
сканирование CD 472

Ц

Цепи противоскольжения 345

www.rangeroverclub.net

Ч

Часы
настройка 197
Чистка
внутренние 355
снаружи 352

Ш

Шины
замена 339
запасное колесо 340
зима/снег 345
значения давления 341
износ 337
индикаторы износа 338
информационная табличка 343
направленные 340
проколы 339
система контроля
давления в шинах 347
система TPM 347
спецификация 405
старение шин 338
технические
характеристики 405
уход 337
цепи противоскольжения 345

Э

Эвакуация автомобиля 303
Электрические
стеклоподъемники 169
Электронная
противобуксовочная
система (ETC) 272
сигнализатор 146
Электронное распределение
тормозных усилий (EBD) 267
Электронный блокнот 497
Электронный стояночный
тормоз (EPB) 267
Электропривод сидений 64

www.rangeroverclub.net

www.rangeroverclub.net

ПРИЛОЖЕНИЕ К РУКОВОДСТВУ ПОЛЬЗОВАТЕЛЯ

Данная информация должна использоваться вместе с Руководством по эксплуатации, номер по каталогу LRL 38 02 54 802, LRL 38 02 53 802 и LRL 38 02 55 801. Информация касается регенерации противосажевого фильтра (DPF).

Номер публикации LSB 38 02 99 801

© Land Rover 2007

www.rangeroverclub.net

ПРОТИВОСАЖЕВЫЙ ФИЛЬТР

Процедура регенерации

Если на информационной панели центра сообщений появляется сообщение **DPF FULL, SEE HANDBOOK** (Противосажевый фильтр полон. См. Руководство по эксплутации автомобиля), выполните следующую процедуру.

Примечание: *При выполнении этой процедуры следует соблюдать соответствующие ограничения скорости, нормы и правила. Всегда принимайте во внимание дорожные и погодные условия и управляйте автомобилем, учитывая движение других транспортных средств.*

1. Прогрейте двигатель на ходу до нормальной рабочей температуры. Прогрев двигателя до рабочей температуры не следует выполнять на холостых оборотах.
2. Продолжайте движение автомобиля еще двадцать минут, поддерживая скорость более 48 км/ч (30 миль/ч), а обороты двигателя 2500 – 4000 об/мин.

   Примечание: *Для поддержания нужных оборотов двигателя может понадобиться использование системы CommandShift.*
3. Если регенерация прошла успешно, предупреждение исчезнет. Если предупреждение остается, повторите операцию.

Примечание: *При езде по бездорожью во время процесса регенерации может потребоваться большая степень нажатия педали акселератора.*

Примечание: *Если после трехкратного выполнения регенерации предупреждение не исчезает, обратитесь к дилеру/в технический центр компании.*

www.rangeroverclub.net

www.rangeroverclub.net